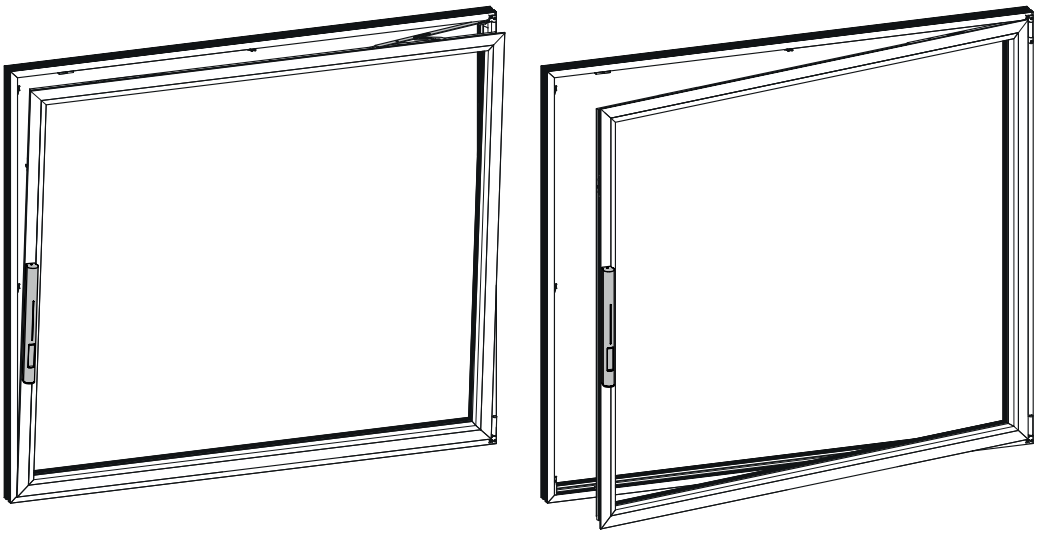

F 1200+

IT Piano di collegamento

200452-02

GEZE

Sommario

1 Generalità sul presente documento ... 3
1.1 Simboli e simbologia usata ... 3
1.2 Personale incaricato ... 3
1.3 Validità ... 3
1.4 Documentazione correlata ... 3
1.5 Termini tecnici ... 4
2 Impiego appropriato - Destinazione d'uso ... 4
3 Responsabilità sui prodotti ... 4
4 Avvertenze di sicurezza ... 4
4.1 Qualifica del personale ... 4
4.2 Lavorare nella consapevolezza della sicurezza ... 4
4.3 Pericoli elettrici ... 5
4.4 Pericoli meccanici ... 5
4.5 Norme e linee guida ... 5
5 Descrizione del prodotto ... 6
5.1 Principio di funzionamento dell'attuatore ... 6
5.2 Panoramica delle modalità di esercizio ... 7
5.3 Indicazioni di esercizio (spia di stato a LED) e tasti di comando ... 7
5.4 Sensore di prossimità ... 7
5.5 Modalità automatica (controllo tramite building management technology KNX) ... 7
5.6 Blocco dell'apertura manuale in posizione battente ... 7
5.6.1 Blocco e abilitazione per utenti autorizzati ... 7
5.7 Apertura di emergenza / bloccaggio di emergenza della finestra ... 7
6 Montaggio ... 8
7 Allacciamento elettrico ... 8
7.1 Pianificazione e calcolo ... 8
7.2 Passacavo ... 8
7.3 Allacciamento ... 9
7.3.1 Collegare il cavo di alimentazione del passacavo ... 9
8 Controllo e consegna ... 10
9 Messa in funzione ... 10
10 Impostazione parametri ... 11
10.1 Impostazione parametri con valigetta per messa in funzione ... 11
11 Pulizia ... 12
12 Manutenzione ... 12
13 Anomalie ... 12
13.1 Eliminazione delle anomalie ... 12
13.2 Tabella anomalie ed errori ... 12
14 Messa fuori funzione ... 12
15 Smontaggio ... 12
16 Smaltimento ... 12
17 Dati tecnici ... 13
18 Appendice ... 14
18.1 Piano di collegamento attuatore ... 14
18.2 Building management technology KNX ... 15

1 Generalità sul presente documento

Il presente piano di collegamento descrive l'allacciamento elettrico, il controllo, la messa in funzione e l'eliminazione delle anomalie relativamente al sistema di trasmissione F 1200+.

- ▶ Per ulteriori informazioni sul sistema di trasmissione e sull'impianto finestra si rimanda ai documenti correlati (vedi cap. 1.4 "Documentazione correlata").
- ▶ Leggere accuratamente il presente documento.
- ▶ Leggere e osservare la documentazione del produttore appartenente alla finestra sulla quale è montato il sistema di trasmissione.
- ▶ Conservare questo documento e tutti i documenti correlati nelle vicinanze dell'impianto finestra in modo che siano disponibili in qualsiasi momento per usi futuri.

1.1 Simboli e simbologia usata

Avvertenze

Le presenti istruzioni per l'uso contengono avvertenze da osservare per evitare rischi residui e danni a beni e persone.

- ▶ Queste avvertenze vanno sempre lette ed osservate.
- ▶ Adottare tutti i provvedimenti indicati dal simbolo di avvertimento e dalla didascalia di avvertimento.

Simbolo di avviso	Termine di avviso	Significato
⚠	**PERICOLO**	Pericoli per le persone. La mancata osservanza provoca lesioni gravi o letali.
⚠	**AVVERTENZA**	Pericoli per le persone. La mancata osservanza può provocare lesioni gravi.
⚠	**ATTENZIONE**	Pericoli per le persone. La mancata osservanza può provocare lesioni lievi.
	NOTA	Danni materiali. La mancata osservanza può provocare danni materiali.

Altri simboli e simbologia usata

Informazioni importanti e note tecniche sono evidenziate per illustrare il corretto comando del prodotto.

Simbolo	Significato
❗	significa "Informazione importante" Informazioni sul personale incaricato, per comprendere meglio o per ottimizzare le fasi di lavoro
ℹ	significa "Informazione aggiuntiva" Informazioni su ulteriori documenti, note tecniche e simili.
▶	Simbolo per un intervento: qui è necessario intervenire. ▶ Nel caso di più azioni, compierle nell'ordine indicato.

1.2 Personale incaricato

Il presente documento si rivolge a personale tecnico addestrato, tecnici specializzati e gestori istruiti di impianti di ventilazione elettrici, con conoscenze adeguate inerenti alle modalità di esercizio e ai potenziali pericoli dell'impianto.

1.3 Validità

Il presente documento si riferisce al sistema di trasmissione F 1200+.

1.4 Documentazione correlata

Documento	Spiegazione
Istruzioni di installazione F 1200+ (ID 193236)	Montaggio meccanico dell'attuatore per finestre e della ferramenta
Manuale d'uso F 1200+ (ID 193469)	Utilizzo, comando, pulizia, manutenzione, anomalie, messa fuori funzione, smontaggio, smaltimento
Documentazione relativa alla finestra	Per la documentazione del produttore vedi documentazione impianto

1.5 Termini tecnici

Termine tecnico	Spiegazione
Impianto finestra	Unità montata costituita da sistema di trasmissione e finestra
Sistema di trasmissione	Attuatore F 1200+ e ferramenta F 1200

2 Impiego appropriato - Destinazione d'uso

L'impianto finestra è costituito dall'attuatore F 1200+, dalla ferramenta F 1200 e da una finestra per uso privato e industriale. Il sistema di trasmissione serve per l'apertura e la chiusura elettromotorizzate della finestra. Gli impianti finestra sono previsti per l'installazione fissa in verticale nelle facciate e adatti per ante battente-vasistas di grandi dimensioni:

- Sistema di trasmissione per ventilazione e spurgo quotidiani.
- L'attuatore F 1200+ **non** è omologato per applicazioni finalizzate alla protezione antincendio (come ad es. evacuazione di fumo e calore, dispositivo di evacuazione naturale di fumo e calore ecc.).
- L'attuatore F 1200+ è utilizzabile come attuatore singolo (Solo) su una finestra.
  - Il montaggio multiplo di due o più attuatori di questo tipo su una sola finestra **non** è consentito.
- Il sistema di trasmissione è concepito esclusivamente per l'uso in locali asciutti e non deve essere esposto ad ambienti ad alto rischio di corrosione (ad es. aria di mare o di lago).

Ogni altro impiego è da considerarsi inappropriato.

3 Responsabilità sui prodotti

Ai sensi della "Legge relativa alla responsabilità sui prodotti" sulla responsabilità del produttore, è necessario osservare le informazioni contenute in questa brochure (informazioni sul prodotto e uso conforme, uso scorretto, caratteristiche del prodotto, manutenzione del prodotto, obblighi di informazione e di istruzione).
Il diritto alla garanzia presuppone che il montaggio, l'installazione e la manutenzione vengano effettuati correttamente rispettando le indicazioni del produttore.
La mancata osservanza esenta il produttore dal suo obbligo di responsabilità.

- GEZE declina qualsiasi responsabilità per danni dovuti a modifiche arbitrarie apportate all'impianto finestra.
- Se si utilizzano apparecchiature e componenti di altre marche, GEZE non concede nessuna garanzia.

▶ Per la riparazione e la manutenzione utilizzare solo ricambi originali GEZE.

4 Avvertenze di sicurezza

▶ Leggere e osservare le seguenti avvertenze di sicurezza prima di utilizzare il prodotto, al fine di garantire la sicurezza per le persone.

4.1 Qualifica del personale

- Il montaggio, l'allacciamento elettrico, la messa in funzione, il controllo funzionale, la manutenzione, l'eliminazione delle anomalie, la messa fuori funzione e lo smontaggio sono tutte operazioni che possono essere effettuate soltanto da personale esperto e tecnici specializzati autorizzati da GEZE.

4.2 Lavorare nella consapevolezza della sicurezza

▶ Affidare l'allacciamento alla tensione di alimentazione di 24V soltanto a un elettricista specializzato.
▶ Interdire l'accesso al posto di lavoro alle persone non autorizzate.

Pericolo di lesioni dovuto a punti di schiacciamento, urto, taglio e trascinamento non protetti

▶ Proteggere i punti di pericolo prima di effettuare qualsiasi lavoro all'impianto finestra.
▶ Indossare i dispositivi di protezione adatti.

Pericolo di lesioni a causa dell'apertura e chiusura incontrollata dell'anta

▶ In fase di smontaggio del collegamento dell'attuatore e della finestra: proteggere l'anta adeguatamente contro l'apertura e la chiusura.

4.3 Pericoli elettrici

Scossa elettrica a causa di componenti sotto tensione dell'impianto finestra
Se si usa l'alimentazione elettrica continua (UPS), l'impianto finestra rimane sotto tensione anche se la tensione di rete si disinserisce.

- Prima di intervenire sull'impianto elettrico, interrompere la tensione di alimentazione (rete e accumulatore), proteggere l'impianto dalla riaccensione e controllare che non si trovi sotto tensione.

4.4 Pericoli meccanici

Pericolo di incidenti e di morte
Le forze che si generano sulle finestre elettromotorizzate costituiscono un pericolo di urto, schiacciamento e incastro. Se si interviene nell'area di movimento dell'impianto finestra durante il funzionamento, si possono subire lesioni. L'apertura manuale dell'anta in posizione battente può comportare il rischio di lesioni.

- Adottare eventualmente dei provvedimenti per l'uso autorizzato della posizione battente (vedi cap. 5.6 "Blocco dell'apertura manuale in posizione battente").

Provvedimenti particolari per proteggere i punti di pericolo
Con altezze di montaggio dell'anta ovvero dei punti di pericolo inferiori a 2,5 m sul livello di accesso:
Il tipo di provvedimenti richiesti dipende dalla relativa situazione di montaggio e dall'utilizzo dei relativi locali.

- Scegliere e applicare particolari provvedimenti per proteggere i punti di pericolo sulla base della valutazione dei rischi.

- Segnalare la chiusura tramite LED lampeggianti (integrati nell'attuatore).
  - Applicabile in locali in cui soggiornano regolarmente persone che sono tecnicamente addestrate e capaci di valutare i pericoli (ad es. ambienti abitabili e simili)

- Regolare la velocità di chiusura sul bordo di chiusura principale a max. 15 mm/s (corrispondente all'impostazione di fabbrica) e limitare la larghezza di apertura consentita del bordo di chiusura principale a meno di 200 mm (definita dalla corsa max. della ferramenta (180 mm)).

Se la velocità di chiusura preimpostata cambia a oltre 15 mm/s, cambia anche la classe di protezione dell'attuatore.

- Per continuare a rispettare la classe di protezione predefinita, applicare inoltre le necessarie misure di sicurezza (ad es. comando uomo morto, protezione con IQ-Box-Safety in combinazione con i sensori ecc.).

- Configurare i tasti di comando nella modalità di esercizio "Modalità tasti" con spegnimento preimpostato (modalità uomo morto).
  - Applicabile in locali in cui soggiornano regolarmente persone vulnerabili che non sono state istruite sull'uso in sicurezza (ad es. ospedali, scuole e simili)

- Proteggere i punti di pericolo tramite sensori.
  - Applicabile in locali in cui soggiornano regolarmente persone vulnerabili, bambini o persone con limitate capacità di valutazione, i quali non sono stati istruiti sull'uso in sicurezza o che non sono sorvegliati (ad es. nelle scuole materne e simili)

4.5 Norme e linee guida

- Osservare le versioni più recenti delle linee guida, leggi e norme nazionali, in particolare:
  - Direttiva DGUV 1 "Norma antinfortunistica, Fondamenti di prevenzione"
  - Direttiva DGUV 3 "Norma antinfortunistica, Installazioni e mezzi elettrici"
  - ASR A1.6 "Finestre, lucernari, pareti trasparenti"
  - VDE 0100, Parte 600 "Installazione di impianti a bassa tensione - Parte 6: Controlli"
  - DIN EN 60355-1 "Sicurezza di apparecchiature elettriche per uso domestico e scopi simili - Parte 1: Requisiti generali"
  - DIN EN 60355-2 "Sicurezza di apparecchiature elettriche per uso domestico e scopi simili - Parte 2-103: Requisiti particolari per attuatori per portoni, porte e finestre"
  - MLAR "Direttiva modello linee e tubature"

5 Descrizione del prodotto

Il sistema di trasmissione è costituito dall'attuatore F 1200+ e dalla ferramenta F 1200 ed è stato sviluppato in conformità allo stato attuale della tecnica e alle regole sulla sicurezza riconosciute.

È possibile impostare le caratteristiche del sistema di trasmissione. A tale scopo è necessaria la valigetta per messa in funzione GEZE con regolatore ST 220 (vedi cap. 10 "Impostazione parametri").

5.1 Principio di funzionamento dell'attuatore

L'attuatore F 1200+ è un attuatore per finestre destinato all'automazione di finestre a battente e vasistas di grandi dimensioni. La finestra viene portata in posizione vasistas o battente tramite la ferramenta F 1200.

Il mandrino si muove in senso lineare.
La lama fissata all'attuatore (2) si innesta nel trascinatore (1) della ferramenta (3).
Il trascinatore trasmette il movimento del mandrino alla biella e così a tutti i componenti mobili della ferramenta.

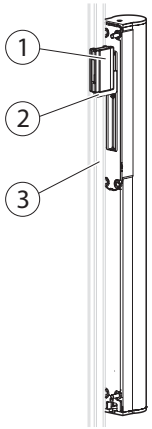

L'attuatore offre le seguenti posizioni di azionamento:
- Posizione battente: la finestra è sbloccata, l'anta può essere portata manualmente in posizione battente, ad es. per la ventilazione manuale, la pulizia della superficie della finestra o la manutenzione.
- Bloccata: la finestra è chiusa, tutti i punti di chiusura sono bloccati.
- Posizione vasistas: la finestra si apre automaticamente in direzione vasistas.

La corsa dell'attuatore è di 78 mm.
Il mandrino si sposta nel seguente modo:
(2) -18 mm; libera la posizione battente
(0) 0 mm; blocca tutti i punti di chiusura
(1) +1 mm ... +60 mm;
La forbice apre in direzione vasistas

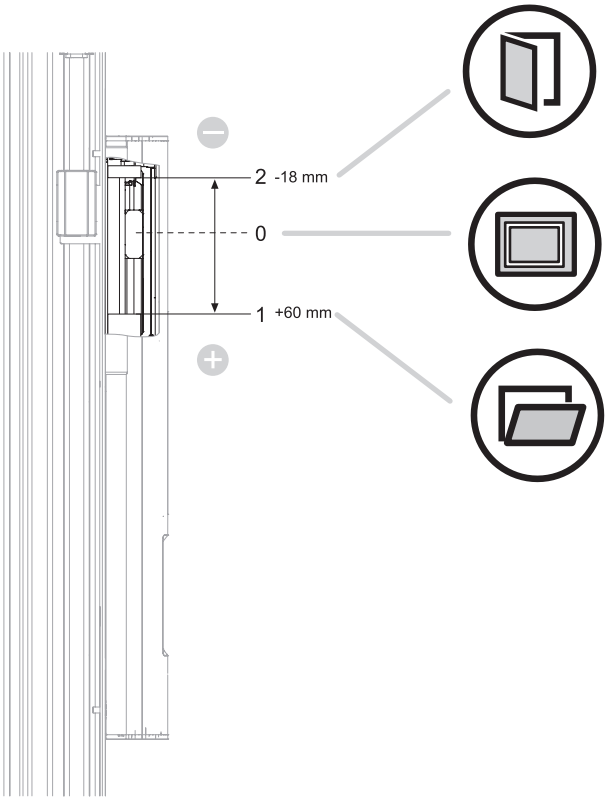

La corsa max. per la ventilazione è impostata sulla lunghezza della corsa max. della ferramenta.

5.2 Panoramica delle modalità di esercizio

Per informazioni sulle modalità di esercizio si rimanda al manuale d'uso F 1200+ (ID 193469).

5.3 Indicazioni di esercizio (spia di stato a LED) e tasti di comando

Per informazioni sulle diverse funzioni di visualizzazione e di comando della spia di stato a LED si rimanda al manuale d'uso F 1200+ (ID 193469).

Il funzionamento dei tasti di comando si può configurare con lo strumento di configurazione ST 220 (vedi cap. 10 "Impostazione parametri").
Il tasto **posizione battente** si può bloccare. In questo modo, l'attuatore non ha più la possibilità di portarsi in tale posizione.

5.4 Sensore di prossimità

Per informazioni sul funzionamento del sensore di prossimità si rimanda al manuale d'uso F 1200+ (ID 193469).

La sensibilità del sensore di prossimità si può configurare con lo strumento di configurazione ST 220 (vedi cap. 10 "Impostazione parametri").

5.5 Modalità automatica (controllo tramite building management technology KNX)

In combinazione con GEZE IQ Box KNX (vedi cap. 18.2 "Building management technology KNX") si possono inviare segnali del GLT all'attuatore. L'attuatore si trova poi in modalità automatica. Prima che si muova, l'attuatore indica questa modalità sulla spia di stato a LED con un triplice lampeggio in blu.
La modalità automatica si può interrompere in qualsiasi momento azionando un tasto qualsiasi.

5.6 Blocco dell'apertura manuale in posizione battente

A seconda della situazione di montaggio della finestra (ad es. pericolo di caduta dai piani superiori) può rendersi necessario che l'apertura dell'anta in posizione battente venga completamente bloccata ovvero abilitata soltanto per utenti autorizzati (ad es. per la pulizia o la manutenzione).

- Blocco dell'apertura manuale in posizione battente: vedi cap. 10 "Impostazione parametri"
- Blocco e abilitazione con serratura per utenti autorizzati: vedi cap. 5.6.1 "Blocco e abilitazione per utenti autorizzati"

5.6.1 Blocco e abilitazione per utenti autorizzati

Come copertura laterale superiore si utilizza una copertura laterale con serratura integrata (1) (optional, ID 191158 (RAL7012) o ID 191159 (secondo RAL)).
La posizione battente viene bloccata meccanicamente tramite la serratura. Dopo aver aperto la serratura con una chiave (2) ed estratto la copertura laterale (1), è abilitata l'apertura manuale in posizione battente.

Per informazioni su questa abilitazione per utenti autorizzati si rimanda al manuale d'uso F 1200+ (ID 193469).

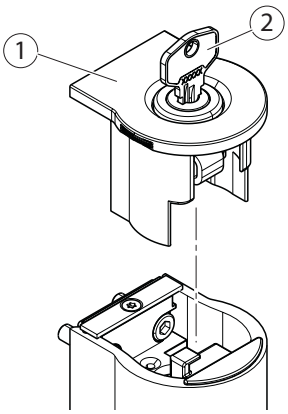

5.7 Apertura di emergenza / bloccaggio di emergenza della finestra

Se l'attuatore è senza corrente ad es. a causa di una mancanza di corrente, la finestra si può aprire o chiudere manualmente.

Per informazioni su "Apertura di emergenza" e "Bloccaggio di emergenza" si rimanda al manuale d'uso F 1200+ (ID 193469).

6 Montaggio

Per informazioni sul montaggio si rimanda alle istruzioni di installazione F 1200+ (ID 193236).

PERICOLO!
Pericolo di lesioni a causa di un montaggio errato!
- Rispettare gli avvisi di sicurezza.
- Osservare le istruzioni di installazione fornite in dotazione.

- Controllare le misure indicate in cantiere sotto la propria responsabilità.
- Controllare se nella sede di installazione prevista è possibile rispettare le condizioni indicate sulla targhetta dei dati tecnici dell'attuatore (ad es. la temperatura ambiente e i dati elettrici).
- Prima dell'installazione, controllare se il componente azionato è in buone condizioni meccaniche, è equilibrato in termini di peso e si può chiudere facilmente.
- Per evitare lesioni, applicare cappucci di protezione sulle filettature sporgenti delle viti di fissaggio.
- Assicurarsi che venga impedito qualsiasi incastro tra l'anta e le parti fisse circostanti a causa del movimento di apertura dell'anta.

7 Allacciamento elettrico

7.1 Pianificazione e calcolo

- Affidare la pianificazione e il calcolo della rete di distribuzione a un installatore specializzato secondo le norme di legge.
- Effettuare e protocollare la misurazione dell'isolamento della rete di distribuzione degli impianti finestra.

Con 24 V DC e linea di alimentazione lunga

- Per evitare una caduta di tensione, utilizzare un cavo con una sezione sufficientemente grande.
- Calcolare la caduta di tensione massima attraverso il cavo di alimentazione dall'alimentatore all'attuatore in modo tale che non venga superata per difetto la tensione di alimentazione minima di 24V dell'attuatore (vedi cap. 17 "Dati tecnici").

7.2 Passacavo

L'attuatore F 1200+ è previsto per il montaggio sull'anta. Per trasferire la corrente dal telaio all'anta è necessario un passacavo.
- Utilizzare il passacavo GEZE fornito in dotazione.

Montare il passacavo

- Applicare il passacavo in maniera tale da permettere il movimento a vasistas e a battente dell'anta.
- Passare il cavo dell'attuatore sull'anta attraverso il listello fermavetro.

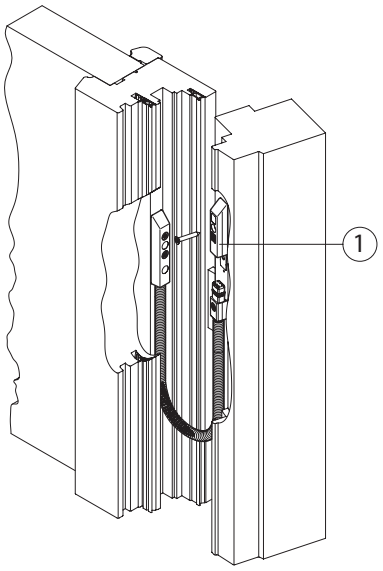

7.3 Allacciamento

Effettuare l'allacciamento elettrico

- Effettuare l'allacciamento alla tensione di alimentazione di 24V secondo DIN VDE 0100-600.
- Collegare il sistema di 24V soltanto a un alimentatore a bassa tensione di sicurezza SELV.
- Osservare i dati indicati nel piano di collegamento (vedi cap. 18.1 "Piano di collegamento attuatore").
- Scegliere il tipo, la lunghezza e la sezione dei cavi secondo i dati tecnici.
- Per i cavi a matassa, usare manicotti terminali isolati.
- Isolare i conduttori non utilizzati.
- Come dispositivo di interruzione della tensione di rete utilizzare un interruttore automatico bipolare esterno, con possibilità di bloccaggio, che rispetti il carico di corrente consentito del cavo.

A +24 V DC
(tensione di alimentazione 24V)
B GND
(tensione di alimentazione 24V)
S Segnale (senza occupazione)
L LIN (comunicazione)

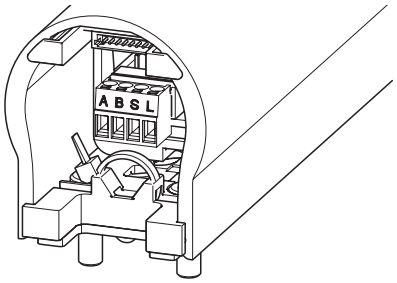

7.3.1 Collegare il cavo di alimentazione del passacavo

Preparare il cavo del passacavo

- Unire 2 fili (2 colori) dei 6 fili del passacavo a entrambe le estremità del cavo con uno dei capicorda gemelli forniti in dotazione.
  - Unire **i fili dello stesso colore** su entrambe le estremità del cavo.

Boccola	Connettore
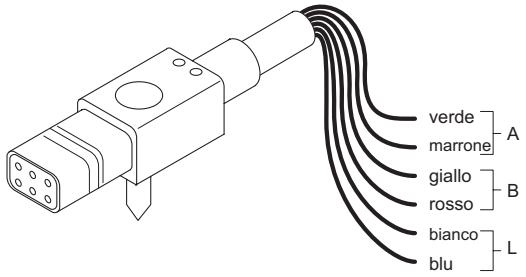	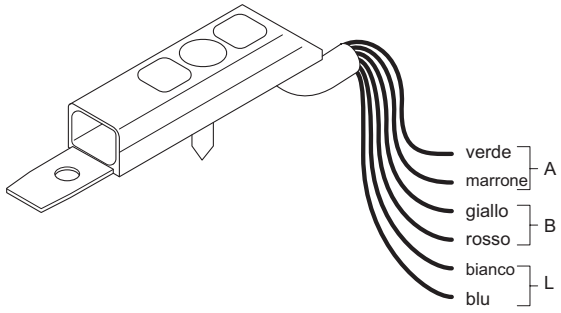

Collegare il cavo di alimentazione

- Collegare i 3 doppi fili del passacavo (1), così realizzati, agli ingressi A, B ed L del morsetto (2).
  - L'ingresso S del morsetto rimane libero.

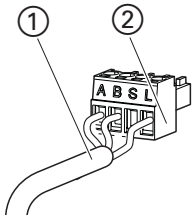

- Svitare la vite (1) dal cappuccio di protezione.
- Staccare il cappuccio di protezione (2).

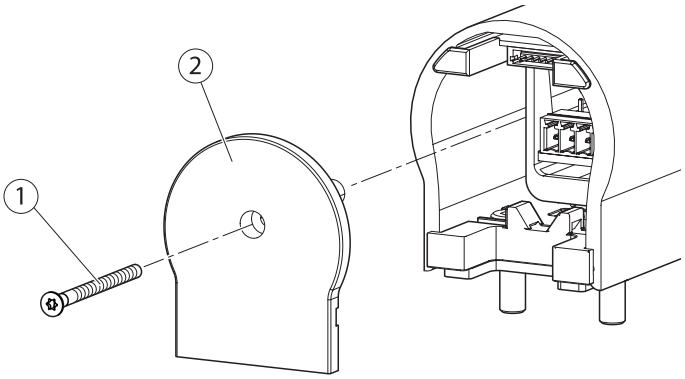

- Inserire il morsetto (2) del passacavo (1) nell'attuatore.

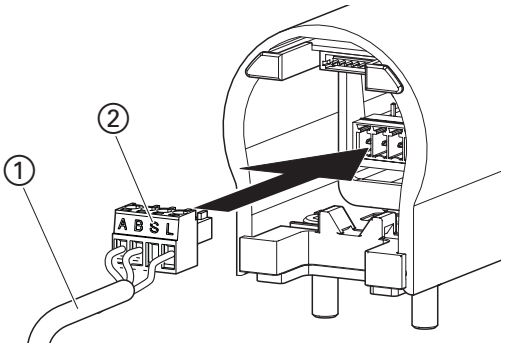

- Fissare il cavo con il fermacavo (3).
- Riapplicare il cappuccio di protezione (2) e avvitarlo con la vite (1).

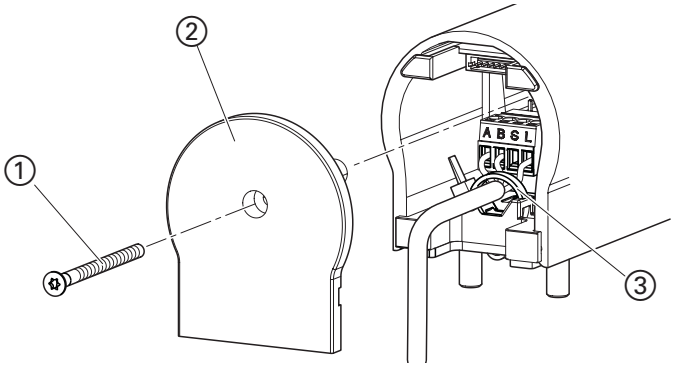

8 Controllo e consegna

- Controllare i provvedimenti adottati per evitare e proteggere i punti di schiacciamento, urto, taglio e risucchio.
- Pulire l'impianto finestra, rimuovere lo sporco.

Effettuare i controlli

- In seguito al montaggio, controllare quanto segue:
  - L'impianto finestra è impostato correttamente e funziona senza alcun pericolo.
- Fare controllare l'impianto finestra a un tecnico specializzato.
- Controllare tutte le funzioni con una prova di funzionamento.

Effettuare l'analisi di rischio

- Prima della messa in funzione dell'impianto finestra, far effettuare un'analisi di rischio al distributore (elettricista specializzato) ai sensi della direttiva sulle macchine MLAR 2006/42/CE.
  - Per redigere l'analisi di rischio si può fare riferimento come guida all'"Analisi di sicurezza GEZE per finestre motorizzate".
- Contrassegnare l'impianto con il marchio CE ai sensi dell'appendice III della direttiva sulle macchine.

Effettuare la consegna

- Una volta controllato tutto, istruire il gestore sul funzionamento e sul comando dell'impianto finestra.
- Consegnare la documentazione dell'impianto (piano di collegamento e tutti i documenti correlati) al gestore ed eventualmente anche all'elettricista.
- Gli utenti (persone che utilizzano l'impianto finestra, addetti alla pulizia ecc.) devono essere istruiti dal gestore sull'utilizzo sicuro e sulla pulizia dell'impianto finestra e informati sui pericoli connessi all'uso degli impianti finestra.

9 Messa in funzione

Eseguire la messa in funzione

In seguito all'allacciamento alla tensione di alimentazione di 24V, il sistema di trasmissione è subito pronto all'uso e può essere gestito tramite i tasti di comando. Non è necessaria alcuna particolare corsa di messa in funzione o di apprendimento.

Le impostazioni dei parametri del sistema di trasmissione possono essere modificate con lo strumento di configurazione ST 220 (ID 087261) (vedi cap. 10 "Impostazione parametri").

10 Impostazione parametri

Con lo strumento di configurazione ST 220 è possibile fare quanto segue:

- Configurare il controllo dell'attuatore
  - Bloccare il tasto di comando "Posizione battente". In questo modo, il sistema di trasmissione non può più portarsi in questa posizione.
- Modificare i parametri
- Leggere i valori di diagnosi
- Leggere le anomalie, gli errori, gli avvisi e visualizzare le informazioni

Le possibilità di regolazione e impostazione parametri del sistema di trasmissione F 1200+ sono descritte nel manuale d'uso IQ windowdrives (ID 153523) dell'ST 220.

10.1 Impostazione parametri con valigetta per messa in funzione

Il sistema di trasmissione si può configurare con la valigetta per messa in funzione GEZE (ID 142586) e con lo strumento di configurazione ST 220 (ID 087261).
Per ulteriori informazioni si rimanda alle istruzioni per l'uso della valigetta per messa in funzione GEZE (ID 144097).

Per l'attuatore F 1200+ si deve impostare la polarità della tensione di alimentazione di 24V in direzione "CHIUSO" (A = 24 V, B = 0 V) tramite l'interruttore (4).

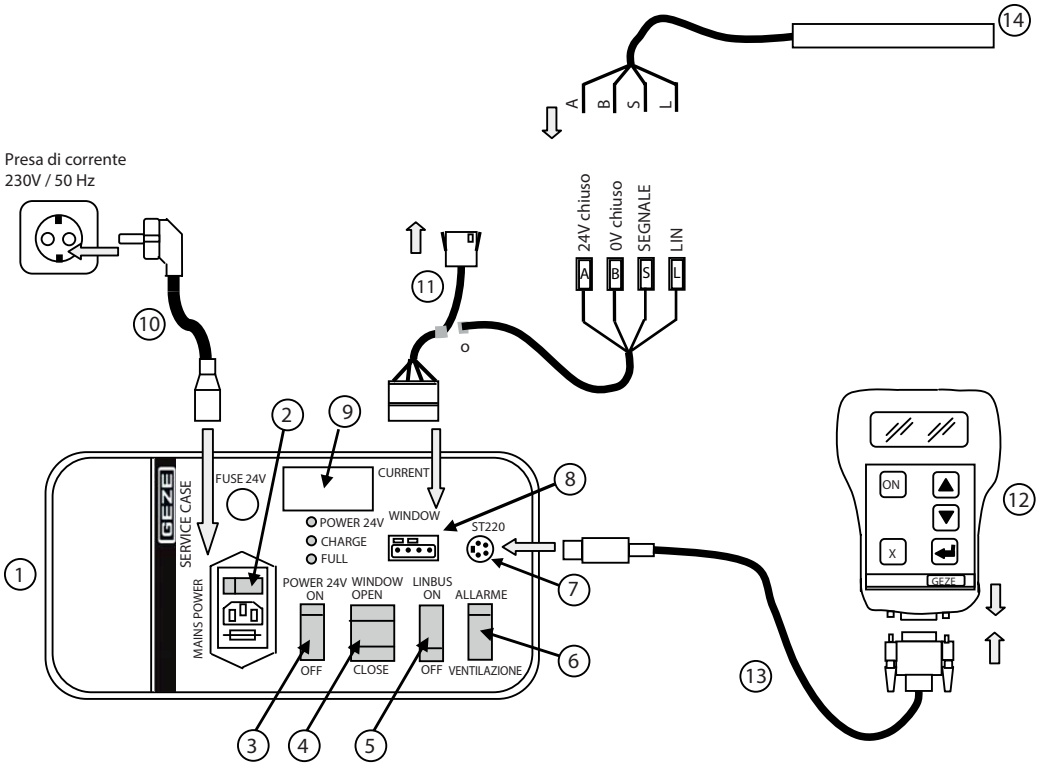

1 Valigetta per messa in funzione
2 MAIN POWER (allacciamento alla rete, fusibile di rete, interruttore generale)
3 Interruttore POWER 24 V DC ON / OFF
4 Interruttore WINDOW OPEN / CLOSE (finestra/attuatore)
5 Interruttore LIN-BUS ON / OFF (solo per attuatori con LIN-BUS)
6 Interruttore ALLARME/VENTILAZIONE (ALLARME: velocità allarme, VENTILAZIONE: velocità di ventilazione regolabile)
7 Allacciamento per terminale di servizio (strumento di configurazione) ST 220
8 Allacciamento WINDOW (per attuatore singolo / finestra)
9 Amperometro (per visualizzare l'assorbimento elettrico dell'attuatore / della finestra)
10 Cavo di rete
11 Cavo di collegamento attuatore – valigetta per messa in funzione
12 Terminale di servizio ST 220
13 Cavo di allacciamento ST 220 mini DIN
14 Attuatore F 1200+

11 Pulizia

Per informazioni sulla pulizia si rimanda al manuale d'uso F 1200+ (ID 193469-00).

12 Manutenzione

Per informazioni sulla manutenzione si rimanda al manuale d'uso F 1200+ (ID 193469-00).

13 Anomalie

13.1 Eliminazione delle anomalie

Se si verifica un'anomalia, si accende la spia di stato a LED gialla e rimane accesa fissa fino a quando l'anomalia non viene eliminata dal **tecnico di assistenza autorizzato**.

- Eventualmente, aprire o chiudere la finestra in modalità di emergenza (vedi cap. 5.7 "Apertura di emergenza / bloccaggio di emergenza della finestra").
- Mettere l'attuatore fuori servizio (vedi cap. 14 "Messa fuori funzione").
- Proteggere l'impianto finestra contro l'azionamento (ad es. tramite un cartello con la scritta "Fuori servizio").

13.2 Tabella anomalie ed errori

Numero errore	Descrizione	Interventi
23	Rilevata sottotensione (ca. 13 V dopo 150 ms)	non occorre alcun provvedimento
26	Bloccaggio all'avvio dell'attuatore, se l'attuatore non può muoversi di 0,1 mm entro 3 s	▶ Controllare se è presente un ostacolo che blocca la finestra, la ferramenta o l'attuatore ed eliminare l'ostacolo.
27	L'attuatore avvia la retromarcia a causa di un blocco durante la corsa.	▶ Controllare se è presente un ostacolo che blocca la finestra, la ferramenta o l'attuatore ed eliminare l'ostacolo. ▶ Testare la scorrevolezza della ferramenta ed eventualmente ingrassare.
29	Disattivazione dello stadio finale del motore a causa del sovraccarico termico o della sovracorrente	▶ Misurare la temperatura ambiente (max. 70 °C) e ridurla se possibile. ▶ Controllare la durata di attivazione (max. 30%) e ridurla al valore massimo.
39	Spegnimento per sovracorrente	▶ Controllare se è presente un ostacolo che blocca la finestra, la ferramenta o l'attuatore ed eliminare l'ostacolo. ▶ Ingrassare nuovamente tutti i componenti mobili della ferramenta. ▶ Verificare che tutti i perni del chiavistello della ferramenta siano impostati alla pressione di contatto minima possibile.

14 Messa fuori funzione

Per informazioni sulla messa fuori funzione si rimanda al manuale d'uso F 1200+ (ID 193469).

15 Smontaggio

Per informazioni sullo smontaggio si rimanda al manuale d'uso F 1200+ (ID 193469).

16 Smaltimento

Per informazioni sullo smaltimento si rimanda al manuale d'uso F 1200+ (ID 193469).

17 Dati tecnici

Dati meccanici	Valori
Applicazione tipo di finestra	Finestra battente-vasistas, alluminio
Forza [N] ▫ Sbloccaggio posizione battente ▫ Bloccaggio e posizione vasistas	 500 700
Larghezza di apertura [mm] ▫ Bordo di chiusura principale	 180
Corsa del mandrino [mm] ▫ Funzione battente ▫ Funzione vasistas	 18 60
Velocità di corsa [mm/s] sul bordo di chiusura principale *configurabile da MIN=11 a MAX=32	 Apertura: 11* Chiusura: 11*
Tempo di bloccaggio [s]	4
Peso [kg]	1,8
Dimensioni lungh. x largh. x prof. [mm]	505 x 45 x 52
Volume [dBA]	max. 70

Dati elettrici	Valori
Tensione [V DC]	24 ±10%, SELV
Assorbimento elettrico [A]	2,5
Potenza assorbita [W]	60
Durata di attivazione [%]	30
Spegnimento finecorsa aperto	Elettronico tramite trasduttore interno
Spegnimento finecorsa chiuso	Elettronico tramite trasduttore interno
Disinserimento per sovraccarico	Elettronico tramite assorbimento elettrico
Funzione sensore di prossimità [mm]	0 … 200
Tasti di comando integrati	Apertura, chiusura, posizione battente
Spie integrate	Larghezza di apertura, stato operativo
Classe di protezione	III

Condizioni ambientali	Valori
Temperatura ambiente [°C]	-5 ... +70
Tipo di protezione	IP40
Campo di applicazione	Locali asciutti

18 Appendice

18.1 Piano di collegamento attuatore

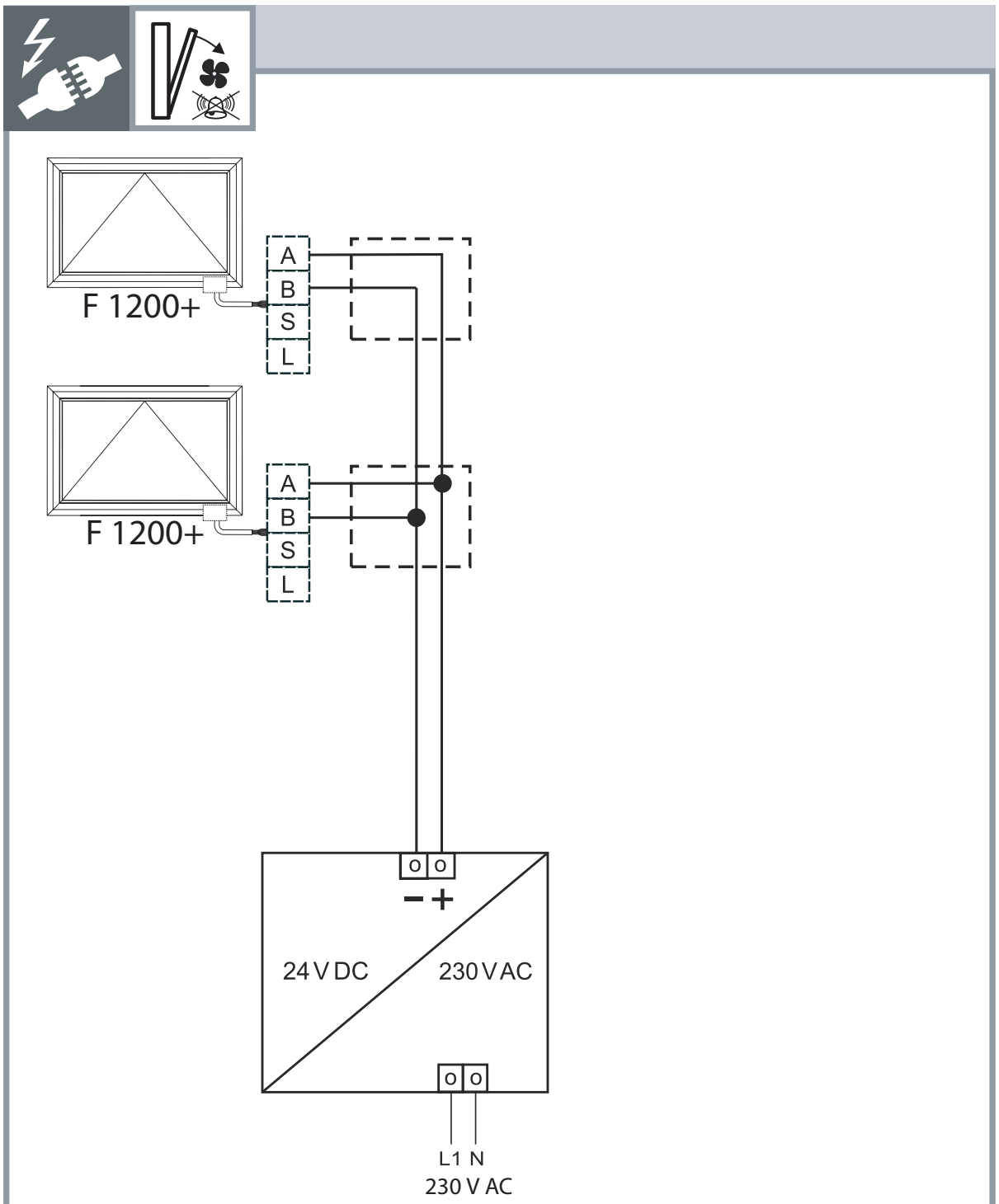

				STOP
A	24V A	+24V	+24V	+24V
B	24V B	GND	GND	GND
S	Segnale	-	-	-
L	LIN	-	-	-

18.2 Building management technology KNX

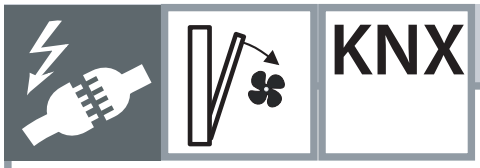

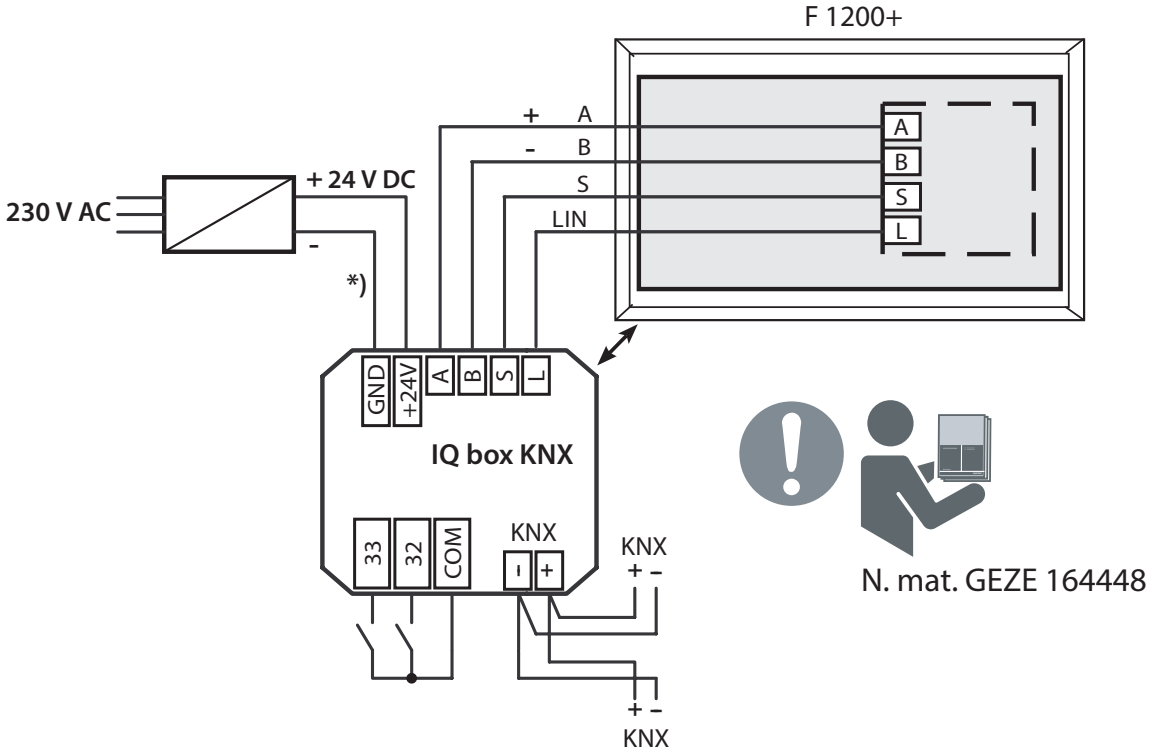

				STOP
A	24V A	+24V	+24V	+24V
B	24V B	GND	GND	GND
S	Segnale	-	-	-
L	LIN	LIN	LIN	LIN

Germany
GEZE GmbH
Niederlassung Süd-West
Tel. +49 (0) 7152 203 594
E-Mail: leonberg.de@geze.com

GEZE GmbH
Niederlassung Süd-Ost
Tel. +49 (0) 7152 203 6440
E-Mail: muenchen.de@geze.com

GEZE GmbH
Niederlassung Ost
Tel. +49 (0) 7152 203 6840
E-Mail: berlin.de@geze.com

GEZE GmbH
Niederlassung Mitte/Luxemburg
Tel. +49 (0) 7152 203 6888
E-Mail: frankfurt.de@geze.com

GEZE GmbH
Niederlassung West
Tel. +49 (0) 7152 203 6770
E-Mail: duesseldorf.de@geze.com

GEZE GmbH
Niederlassung Nord
Tel. +49 (0) 7152 203 6600
E-Mail: hamburg.de@geze.com

GEZE Service GmbH
Tel. +49 (0) 1802 923392
E-Mail: service-info.de@geze.com

Austria
GEZE Austria
E-Mail: austria.at@geze.com
www.geze.at

Baltic States
Lithuania / Latvia / Estonia
E-Mail: baltic-states@geze.com

Benelux
GEZE Benelux B.V.
E-Mail: benelux.nl@geze.com
www.geze.be
www.geze.nl

Bulgaria
GEZE Bulgaria - Trade
E-Mail: office-bulgaria@geze.com
www.geze.bg

China
GEZE Industries (Tianjin) Co., Ltd.
E-Mail: chinasales@geze.com.cn
www.geze.com.cn

GEZE Industries (Tianjin) Co., Ltd.
Branch Office Shanghai
E-Mail: chinasales@geze.com.cn
www.geze.com.cn

GEZE Industries (Tianjin) Co., Ltd.
Branch Office Guangzhou
E-Mail: chinasales@geze.com.cn
www.geze.com.cn

GEZE Industries (Tianjin) Co., Ltd.
Branch Office Beijing
E-Mail: chinasales@geze.com.cn
www.geze.com.cn

France
GEZE France S.A.R.L.
E-Mail: france.fr@geze.com
www.geze.fr

Hungary
GEZE Hungary Kft.
E-Mail: office-hungary@geze.com
www.geze.hu

Iberia
GEZE Iberia S.R.L.
E-Mail: info.es@geze.com
www.geze.es

India
GEZE India Private Ltd.
E-Mail: office-india@geze.com
www.geze.in

Italy
GEZE Italia S.r.l Unipersonale
E-Mail: italia.it@geze.com
www.geze.it

GEZE Engineering Roma S.r.l
E-Mail: italia.it@geze.com
www.geze.it

Korea
GEZE Korea Ltd.
E-Mail: info.kr@geze.com
www.geze.com

Poland
GEZE Polska Sp.z o.o.
E-Mail: geze.pl@geze.com
www.geze.pl

Romania
GEZE Romania S.R.L.
E-Mail: office-romania@geze.com
www.geze.ro

Russia
OOO GEZE RUS
E-Mail: office-russia@geze.com
www.geze.ru

Scandinavia – Sweden
GEZE Scandinavia AB
E-Mail: sverige.se@geze.com
www.geze.se

Scandinavia – Norway
GEZE Scandinavia AB avd. Norge
E-Mail: norge.se@geze.com
www.geze.no

Scandinavia – Denmark
GEZE Danmark
E-Mail: danmark.se@geze.com
www.geze.dk

Singapore
GEZE (Asia Pacific) Pte, Ltd.
E-Mail: gezesea@geze.com.sg
www.geze.com

South Africa
GEZE South Africa (Pty) Ltd.
E-Mail: info@gezesa.co.za
www.geze.co.za

Switzerland
GEZE Schweiz AG
E-Mail: schweiz.ch@geze.com
www.geze.ch

Turkey
GEZE Kapı ve Pencere Sistemleri
E-Mail: office-turkey@geze.com
www.geze.com

Ukraine
LLC GEZE Ukraine
E-Mail: office-ukraine@geze.com
www.geze.ua

United Arab Emirates/GCC
GEZE Middle East
E-Mail: gezeme@geze.com
www.geze.ae

United Kingdom
GEZE UK Ltd.
E-Mail: info.uk@geze.com
www.geze.com

Der Maßstab DIN ISO 9001 unseres Handelns

GEZE GmbH
Reinhold-Vöster-Straße 21–29
71229 Leonberg
Germany

Tel.: 0049 7152 203 0
Fax.: 0049 7152 203 310
www.geze.com