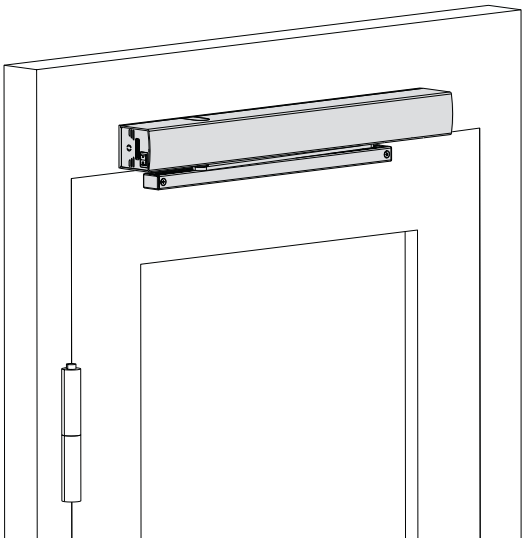

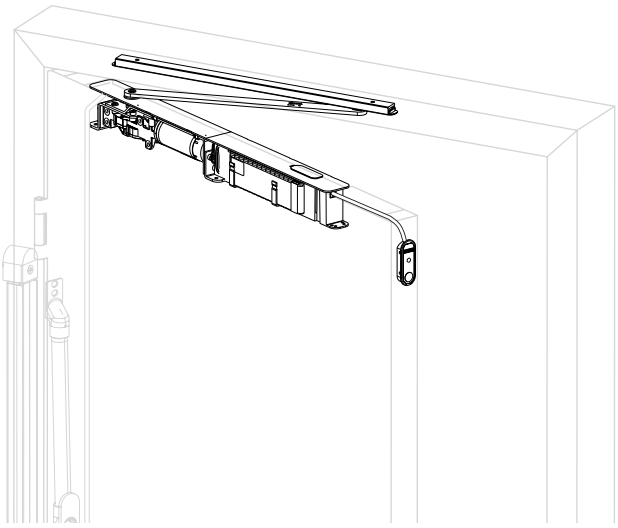

ECturn
ECturn Inside

IT Piano di collegamento

196509-00

GEZE

Sommario

Simboli e simbologia usata 4

Validità 4

Responsabilità sui prodotti 4

1 Note 5
1.1 Importanti istruzioni per la sicurezza 5
1.2 Avvertenze sul montaggio 5
1.3 Lavorare nella consapevolezza della sicurezza 5
1.4 Controllo dell'impianto montato 5
1.5 Smaltimento dell'impianto porta 6

2 Abbreviazioni 6

3 Dati elettrici 7

4 Terminali di collegamento 8
4.1 Terminali di collegamento ECturn 8
4.2 Terminali di collegamento ECturn Inside 9

5 Sensore di sicurezza "Chiusura" e "Apertura" 10
5.1 Sensore di sicurezza GC 338 10
5.2 Sensore di sicurezza GC 342 12
5.3 Sensore di sicurezza GC 334 13
5.4 Sensore di sicurezza GC 335 14

6 Contatto meccanico 16
6.1 Pulsante a chiave 16

7 Sensore di contatto 17
7.1 Rilevatore di movimento radar GC 302 R 17
7.2 Tasto (contatto a potenziale zero) 17

8 Comando senza fili 18
8.1 Canali radio 18

9 Push And Go 19

10 Push to Close 19

11 Ingresso parametrizzabile 20
11.1 Sabotaggio 20
11.2 Funzione tasto 20
11.3 Modalità di esercizio NA 20
11.4 Arresto 21
11.5 Notifica chiavistello 21
11.6 Sensore di contatto K 21
11.7 Programmatore meccanico (MPS) 21
11.8 Sensore di contatto K/modalità di esercizio DO 22
11.9 Controllo WC 22

12 Uscita programmabile 22
12.1 Gong 22
12.2 Anomalia 22
12.3 Apriporta e serratura motorizzata 22
12.4 Altre funzioni 23

12.5 Controllo WC ... 23

13 Controllo WC ... 23

14 Modalità di esercizio ... 25
14.1 Pulsante modalità di esercizio ... 25
14.2 Programmatore meccanico ... 25
14.3 Programmatore a tasti ... 26
14.4 Programmatore digitale con display ... 27

15 Allacciamento alla rete ... 27
15.1 Allacciamento alla rete ECturn ... 27
15.2 Allacciamento alla rete ECturn Inside ... 28

16 Motore ... 29

17 Accumulatore ... 30

18 Unità di controllo ... 31
18.1 Unità di controllo ECturn ... 31
18.2 Unità di controllo ECturn Inside ... 32

19 Modalità di esercizio a bassa potenza e modalità di esercizio automatica ... 32
19.1 Esercizio a bassa potenza ... 32
19.2 Modalità di esercizio automatica ... 33

20 Messa in funzione e manutenzione ... 34
20.1 Programmatore digitale con display ... 34
20.2 Tasti di manutenzione S1 e S2 ... 34
20.3 Prerequisiti per la messa in funzione ... 34
20.4 Messa in funzione dell'attuatore ... 35
20.5 Messa in funzione dell'attuatore con GC 338 ... 36

21 Menu dei parametri ... 38
21.1 Tabella dei valori dei LED di manutenzione e del programmatore digitale con display ... 40

22 Messaggi di errore ... 41

Simboli e simbologia usata

Avvertenze
Le presenti istruzioni per l'uso contengono avvertenze da osservare per evitare danni a beni e persone.
- ▶ Queste avvertenze vanno sempre lette ed osservate.
- ▶ Adottare tutti i provvedimenti indicati dal simbolo di avvertimento e dalla didascalia di avvertimento.

Simbolo di avviso	Termine di avviso	Significato
⚠	**PERICOLO**	Pericoli per le persone. La mancata osservanza provoca lesioni gravi o letali.
⚠	**AVVERTENZA**	Pericoli per le persone. La mancata osservanza può provocare lesioni gravi o letali.
⚠	**ATTENZIONE**	Pericoli per le persone. La mancata osservanza può provocare lesioni lievi.

Altri simboli e simbologia usata
Informazioni importanti e note tecniche sono evidenziate per illustrare il corretto comando del prodotto.

Simbolo	Significato
!	significa "Nota importante"; informazioni per evitare danni materiali, per migliorare la comprensione o per ottimizzare le fasi di lavoro.
i	significa "Informazione aggiuntiva"
▶	Simbolo per un intervento: qui è necessario intervenire. ▶ Nel caso di più azioni, compierle nell'ordine indicato.

Simbolo	Significato
EN 16005	Conforme a EN 16005
~~EN 16005~~	Non conforme a EN 16005
	Non smaltire l'apparecchio tra i rifiuti domestici, ma consegnarlo a un centro di raccolta

Validità

Valido per apparecchi a partire dalle seguenti versioni:
- Hardware:
  - ECturn, DCU700, Rev C0
  - ECturn Inside, DCU703, Rev A0
- Software: DCU7, V 1.5

Responsabilità sui prodotti

Ai sensi della "Legge relativa alla responsabilità sui prodotti" sulla responsabilità del produttore, è necessario osservare le informazioni contenute in questa brochure (informazioni sul prodotto e uso conforme, uso scorretto, caratteristiche del prodotto, manutenzione del prodotto, obblighi di informazione e di istruzione).
La mancata osservanza esenta il produttore dal suo obbligo di responsabilità.

1 Note

1.1 Importanti istruzioni per la sicurezza

Per la sicurezza delle persone è importante osservare queste avvertenze.

- ▶ Conservare queste avvertenze.
- ▫ Solo i tecnici specializzati ed autorizzati da GEZE devono eseguire il montaggio, la messa in funzione e la manutenzione.
- ▫ GEZE declina qualsiasi responsabilità in caso di danni dovuti a qualsiasi modifica arbitraria sull'impianto.
- ▫ Se si utilizzano componenti di altre marche, GEZE non concede nessuna garanzia. Utilizzare solo ricambi originali GEZE anche per la riparazione e la manutenzione.
- ▫ Con le ante di vetro, applicare gli adesivi di sicurezza, n. mat. 081476.
- ▶ Ai sensi della direttiva sulle macchine 2006/42/CE, prima della messa in funzione è necessario eseguire un'analisi della sicurezza/dei rischi e l'impianto porta va contrassegnato con il marchio CE ai sensi della direttiva 93/68/CEE.
- ▫ Osservare le versioni più recenti delle direttive, leggi e norme nazionali, in particolare:
  - ▫ ASR A1.7 "Direttive su porte e cancelli"
  - ▫ EN 16005 "Porte motorizzate - Sicurezza d'uso - Requisiti e metodi di controllo"
  - ▫ DIN VDE 100-600 "Installazione di impianti a bassa tensione - Parte 6, Controlli"
  - ▫ DIN EN 60335-2-103 "Sicurezza di apparecchiature elettriche per uso domestico e scopi simili; requisiti particolari per attuatori, portoni, porte e finestre"
  - ▫ Norme antinfortunistiche, in particolare BGV A1 (VBG1) "Disposizioni generali"
  - ▫ BGV A3 (VBG4) "Installazioni e mezzi elettrici"

1.2 Avvertenze sul montaggio

- ▫ L'attuatore deve essere usato esclusivamente in ambienti asciutti.
- ▶ Utilizzare soltanto i cavi indicati nello schema di cablaggio. Disporre gli schermi come indicato nel piano di collegamento.
- ▶ Per i cavetti, usare manicotti terminali isolati.
- ▶ Isolare i conduttori non utilizzati.
- ▶ I cavi sciolti interni si devono fissare con i pressacavi.
- ▶ Tenere presente la potenza totale assorbita massima per l'alimentazione delle periferiche.

1.3 Lavorare nella consapevolezza della sicurezza

- ▶ Interdire l'accesso al posto di lavoro alle persone non autorizzate.
- ▶ Osservare il campo di oscillazione delle parti lunghe dell'impianto.
- ▶ Impedire la caduta dell'attuatore/cappuccio meteorologico/elementi di snodo adottando provvedimenti idonei.

⚠ **PERICOLO**
Pericolo di morte per folgorazione elettrica!

- ▶ Prima di intervenire sull'impianto elettrico interrompere la tensione di alimentazione (rete e accumulatore) e controllare che non si trovi sotto tensione. Se si usa l'alimentazione elettrica continua (UPS), l'impianto rimane sotto tensione anche se la tensione di rete si disinserisce.

- ▫ Pericolo di lesioni se l'attuatore è aperto. Le parti rotanti possono trascinare i capelli, capi di abbigliamento, cavi ecc.!
- ▫ Pericolo di lesioni dovuto a punti di schiacciamento, urto e taglio non protetti.
- ▫ Pericolo di lesioni dovuto a spigoli taglienti nell'attuatore.
- ▫ Pericolo di lesioni dovuto alla rottura di vetro. Utilizzare esclusivamente vetro di sicurezza.
- ▫ Pericolo di lesioni quando si lavora a grandi altezze.

1.4 Controllo dell'impianto montato

- ▶ Controllare i provvedimenti adottati per evitare e proteggere punti di schiacciamento, urto, taglio e risucchio.
- ▶ Controllare il funzionamento dei sensori di presenza e dei rilevatori di movimento.

1.5 Smaltimento dell'impianto porta

- L'impianto porta è costituito da materiali da consegnare ad un centro di riciclaggio. I singoli componenti devono essere separati secondo il tipo di materiale:
  - Alluminio (profili, cappuccio meteorologico, rulli di rinvio, tasselli scorrevoli, ...)
  - Ferro (trascinatori, viti, ...)
  - Plastica
  - Parti elettroniche (chiavistello, motore, unità di controllo, trasformatore, sensori, ...)
  - Cavi
- Queste parti possono essere consegnate a un centro di riciclaggio locale o smaltite da un'azienda di riciclaggio dei rottami.
- Gli accumulatori contengono sostanze nocive e metalli pesanti. Non smaltirli insieme ai rifiuti domestici. Consegnare anche gli accumulatori a un centro di riciclaggio locale.

Informazioni sulla legge sulle batterie:
(applicabile in Germania, in tutti gli altri paesi dell'Unione Europea ed in altri paesi europei insieme alle disposizioni nazionali di un sistema di separazione e di riciclaggio di batterie esauste)
In relazione alla vendita di batterie o di accumulatori e con la fornitura di apparecchi contenenti batterie o accumulatori, ai sensi della legge sulle batterie siamo tenuti a comunicare esplicitamente quanto segue: le batterie e gli accumulatori non devono essere smaltiti con i rifiuti domestici. Lo smaltimento con i rifiuti domestici è espressamente vietato dalla legge sulle batterie. Il consumatore finale è tenuto per legge a restituire le batterie e gli accumulatori esausti. Smaltire le batterie e gli accumulatori esausti consegnandoli ad un centro di raccolta comunale o al negoziante da cui sono stati acquistati.
Le batterie e gli accumulatori ricevuti da noi ci possono essere rispediti per posta dopo il loro uso. L'indirizzo è il seguente: GEZE GmbH, Wareneingang, Reinhold-Vöster-Str. 21-29, D-71229 Leonberg.

2 Abbreviazioni

Colori dei conduttori

BN	marrone	GN	verde	OG	arancione	TQ	turchese
BK	nero	GY	grigio	PK	rosa	VT	viola
BU	blu	YE	giallo	RD	rosso	WH	bianco

Connettori, morsetti e spine

AC	Tensione alternata
AKKU	Accumulatore
AU	Modalità di esercizio automatica
BS	Lato cerniera
BGS	Lato opposto cerniera
DC	Tensione continua
DCU	Controllo della porta
DO	Modalità di esercizio apertura permanente
BUZZER	Estate
DPS	Programmatore digitale con display
FK	Canale radio
GND	Potenziale di riferimento
IGM	Trasduttore incrementale sul motore
K	Sensore di contatto
KB	Contatto meccanico
LED	Diodo luminoso
MOTOR	Motore dell'attuatore
MPS	Programmatore meccanico
NA	Modalità notte
NT	Alimentatore
OFF	Modalità di esercizio Off
PA	Uscita parametrizzabile
PE	Ingresso parametrizzabile
PROG	Connettore di programmazione
RS485	Interfaccia seriale per la comunicazione locale
SHLD	Schermo
SIO	Sensore di sicurezza per la sorveglianza dell'apertura
SIS	Sensore di sicurezza per la sorveglianza della chiusura
TOE	Apriporta
TPS	Programmatore a tasti
TST	Segnale di test dei sensori di sicurezza
USV	Alimentazione elettrica continua
24V	Tensione di alimentazione di apparecchi esterni
24VKB	24 V per contatto meccanico, tamponati dall'accumulatore
24VSENS	Tensione di alimentazione dei sensori; scollegata in modalità di esercizio OFF
24VTOE	24 V per l'apriporta

3 Dati elettrici

	ECturn	ECturn Inside
Tensione di rete	da 110 V a 230 V ±10 %	da 110 V a 230 V ±10 %
Frequenza	da 50 Hz a 60 Hz	da 50 Hz a 60 Hz
Classe di protezione	I	II
Potenza nominale	75 W	92 W
Allacciamento alla rete	connettore con contatto di protezione (tipo di connettore F, CEE7/4) o allacciamento fisso (cavo di installazione, passaggio cavi)	allacciamento fisso (cavo di installazione, passaggio cavi)
Fusibile principale	4 AT, 5×20 mm	–
Fusibile secondario (auto ripristinante)	0,75 AT, 5×20 mm	0,75 AT, 5×20 mm
Tensione secondaria alimentatore	24 V DC	24 V DC
Tensione ausiliaria per componenti esterni	24 V DC ±10 %	24 V DC ±10 %
Corrente di uscita max. Tensione ausiliaria 24 V	600 mA	600 mA
Accumulatore	NiMH, 19,2 V, 650 mAh	NiMH, 19,2 V, 650 mAh
Intervallo di temperatura	–15 … +50 °C	–15 … +50 °C
Tipo di protezione	IP20	IP20

4 Terminali di collegamento

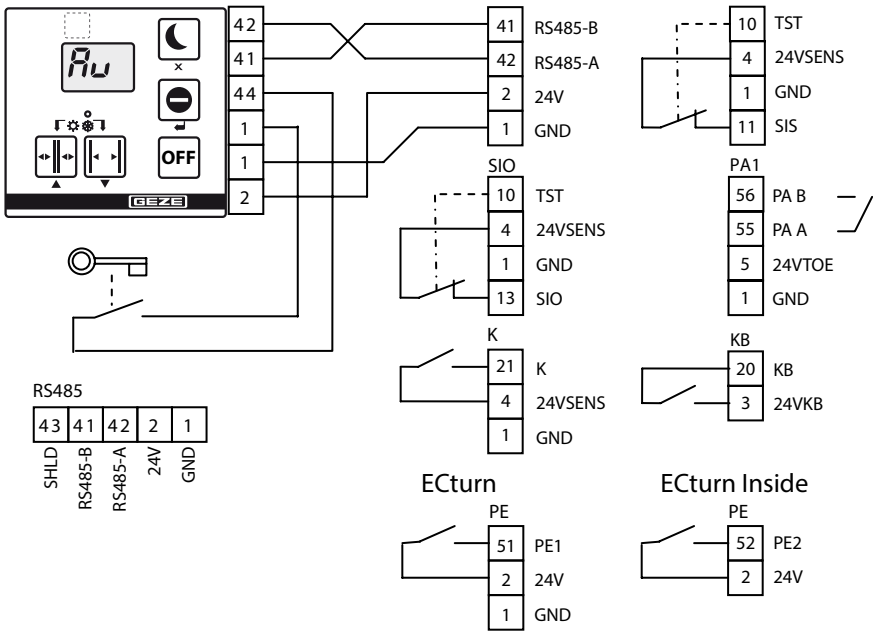

4.1 Terminali di collegamento ECturn

Per le definizioni vedi il capitolo 18

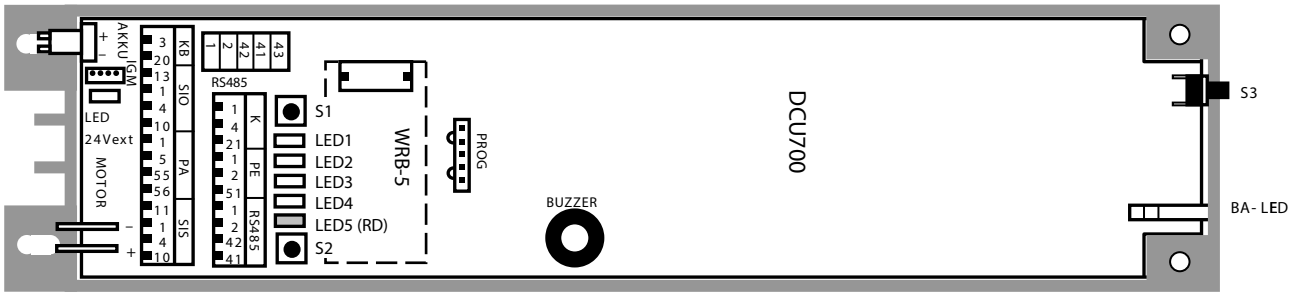

Unità di controllo ECturn - DCU700

4.2 Terminali di collegamento ECturn Inside

Per le definizioni vedi il capitolo 18

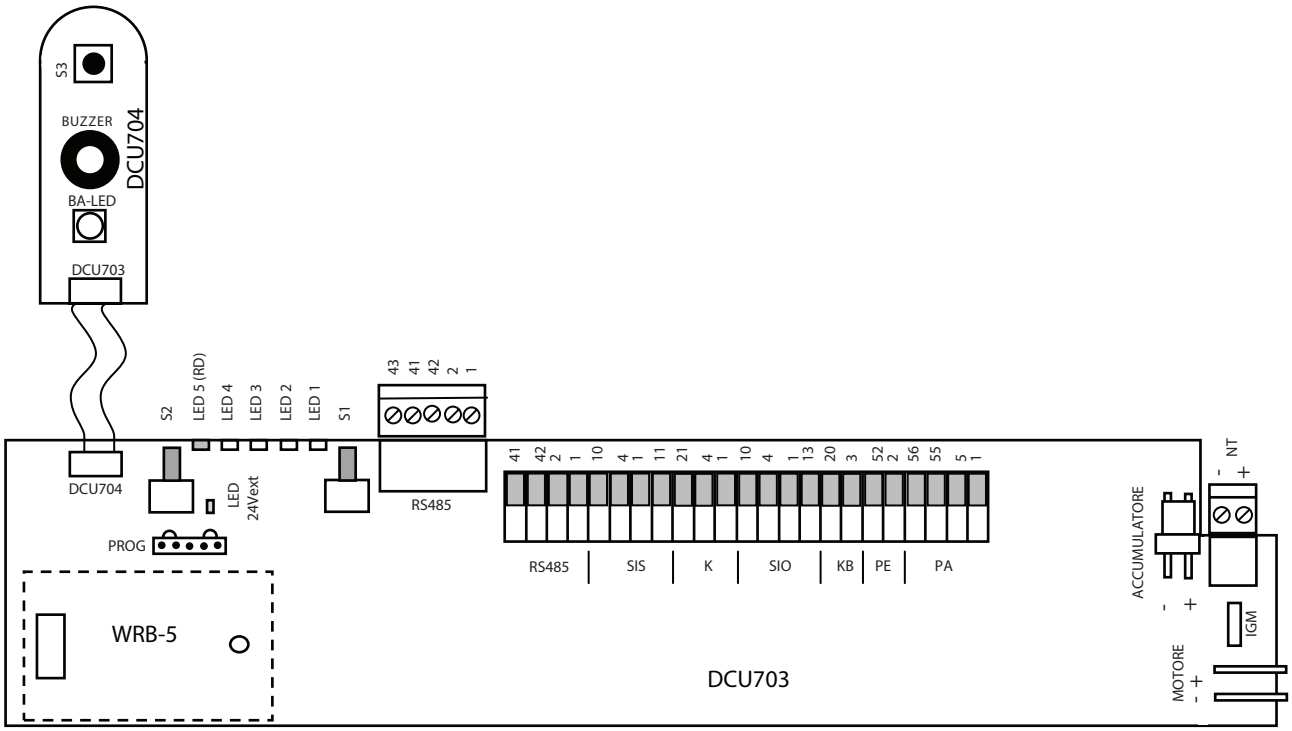

Unità di controllo ECturn Inside con centralina di comando - DCU703 con DCU704

5 Sensore di sicurezza “Chiusura“ e “Apertura“

- ▶ Montare il sensore per la sorveglianza della chiusura della porta sull’anta, lato opposto cerniera. All’attivazione del SIS durante la chiusura, la porta inverte.
- ▶ Montare il sensore per la sorveglianza dell’apertura della porta sull’anta, lato cerniera. Al controllo del SIO durante l’apertura, la porta si arresta.
- ▫ Al controllo, l’uscita dei sensori è aperta (all’ingresso SIS o SIO è applicato GND).
- ▶ Controllare la funzione e la corretta impostazione dei sensori durante la messa in funzione e la manutenzione.
- ▫ L’area di soppressione della parete del sensore di sicurezza SIO viene impostata automaticamente durante il processo di apprendimento.

5.1 Sensore di sicurezza GC 338

- ▫ Interfaccia GC 338, n. mat. 143072
- ▫ Modulo trasmettitore GC 338, n. mat. 143060
- ▫ Modulo destinatario GC 338, n. mat. 143071
- ▫ Accessori per regolare la cortina fotoelettrica:
  - ▫ Spotfinder, n. mat. 112321
- ▶ Osservare le istruzioni di installazione GC 338.

Configurazione degli interruttori DIP sull’interfaccia

- ▶ Fila 1 DIP 3 (segnale) su ON (TST).

5.1.1 Sorveglianza della chiusura e dell’apertura

EN 16005

- ▶ Impostazione dei parametri:
  - ▫ S1 (sicurezza chiusura) su 01 per “SIS” o su 02 per “SIS e K”.
  - ▫ S3 (sicurezza apertura) su 01 per “SIO”.
  - ▫ tE (prova) su 01 per “Prova con 24V”.

1 Lato opposto cerniera
2 Lato cerniera
3 Cavo di transizione
4 Modulo di interfaccia GC 338

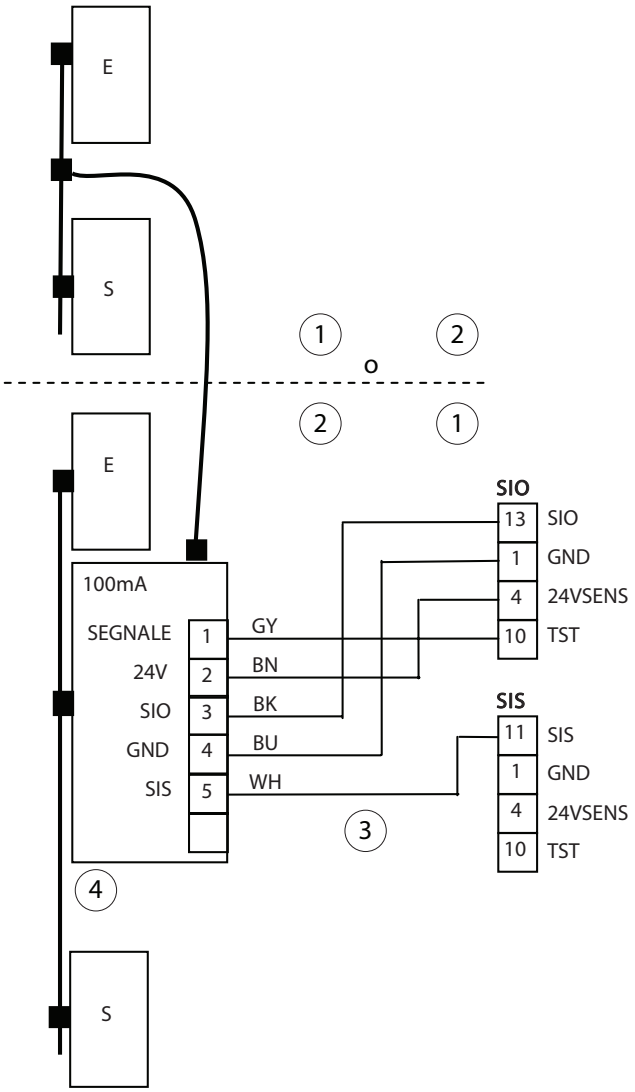

5.1.2 Sorveglianza dell'apertura

- Impostazione dei parametri:
  - S1 (sicurezza chiusura) su 00 per "Nessun SIS".
  - S3 (sicurezza apertura) su 01 per "SIO".
  - tE (prova) su 01 per "Prova con 24V".

1 Lato opposto cerniera
2 Lato cerniera
3 Cavo di transizione
4 Modulo di interfaccia GC 338

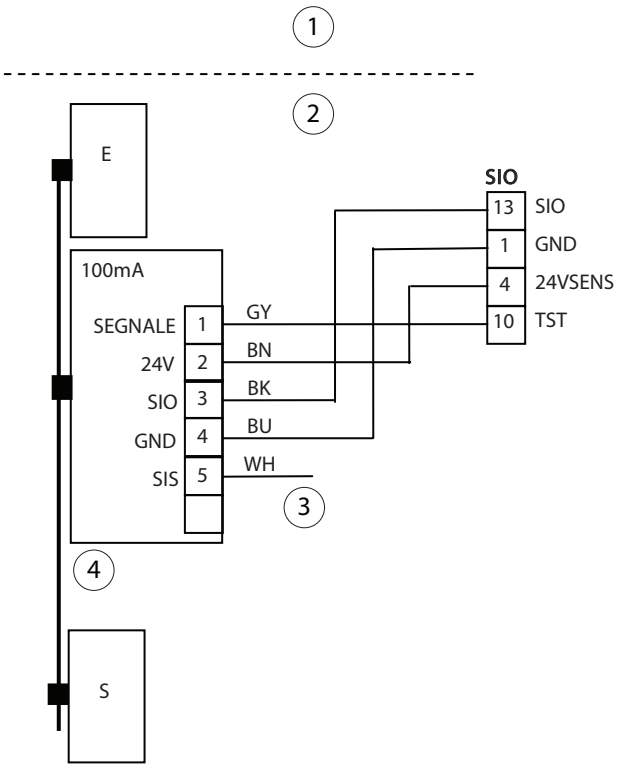

5.1.3 Sorveglianza della chiusura

- Impostazione dei parametri:
  - S1 (sicurezza chiusura) su 01 per "SIS" o su 02 per "SIS e K".
  - S3 (sicurezza apertura) su 00 per "Nessun SIO".
  - tE (prova) su 01 per "Prova con 24V".

1 Lato opposto cerniera
2 Lato cerniera
3 Cavo di transizione
4 Modulo di interfaccia GC 338

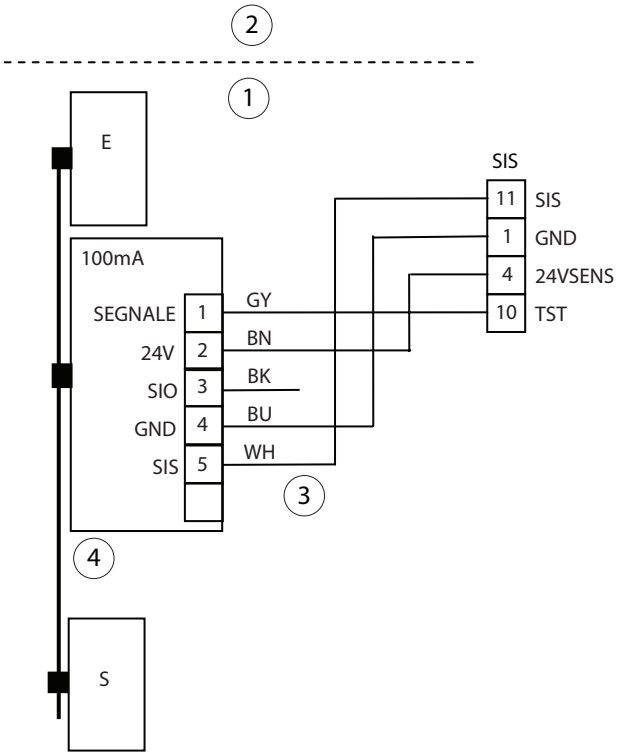

5.2 Sensore di sicurezza GC 342

- Accessori:
  - Telecomando, n. mat. 100061
  - Per ulteriori accessori: vedi istruzioni di installazione GC 342
- ▶ Osservare le istruzioni di installazione GC 342.

Posizione sensori

- ▶ Montare i sensori di sicurezza sull’anta come descritto nelle istruzioni di installazione GC 342.

Impostazioni GC 342

- Si vedano le istruzioni di installazione GC 342
- GEZE consiglia di utilizzare il telecomando opzionale per modificare i parametri dei sensori.

5.2.1 Sorveglianza della chiusura e dell’apertura

EN 16005

- ▶ Impostazione dei parametri:
  - S1 (sicurezza chiusura) su 01 per “SIS” o su 02 per “SIS e K”.
  - S3 (sicurezza apertura) su 01 per “SIO”.
  - tE (prova) su 02 per “Prova con GND”.

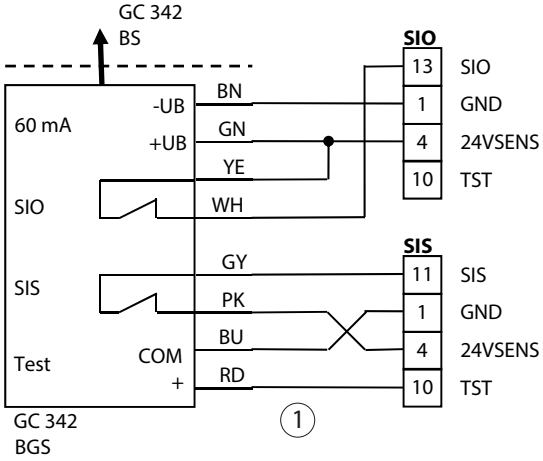

1 Cavo di transizione

5.2.2 Sorveglianza dell’apertura

- ▶ Impostazione dei parametri:
  - S1 (sicurezza chiusura) su 00 per “Nessun SIS”.
  - S3 (sicurezza apertura) su 01 per “SIO”.
  - tE (prova) su 02 per “Prova con GND”.

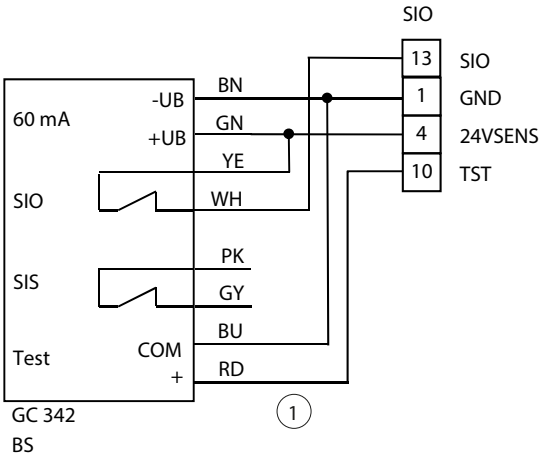

1 Cavo di transizione

5.2.3 Sorveglianza della chiusura

- ▶ Impostazione dei parametri:
  - S1 (sicurezza chiusura) su 01 per "SIS" o su 02 per "SIS e K".
  - S3 (sicurezza apertura) su 00 per "Nessun SIO".
  - tE (prova) su 02 per "Prova con GND".

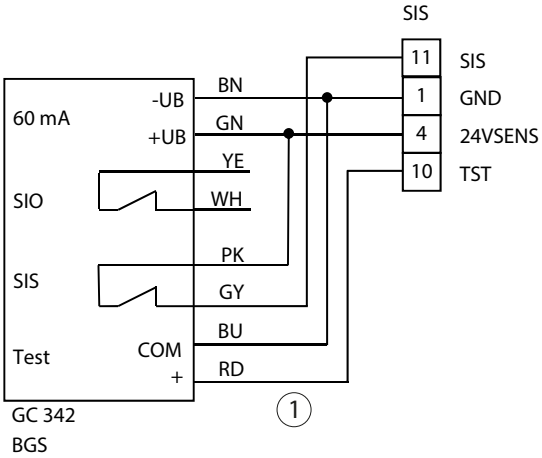

1 Cavo di transizione

5.3 Sensore di sicurezza GC 334

- Modulo GC 334, n. mat. 126410
- Accessori:
  - Interfaccia GC 334, n. mat. 128306
  - Spotfinder, n. mat. 112321
- Max. 6 moduli in serie
- ▶ Osservare le istruzioni di installazione.

5.3.1 Sorveglianza della chiusura e dell'apertura

EN 16005

- ▶ Impostazione dei parametri:
  - S1 (sicurezza chiusura) su 01 per "SIS" o su 02 per "SIS e K".
  - S3 (sicurezza apertura) su 01 per "SIO".
  - tE (prova) su 02 per "Prova con GND".
- ▶ Configurazione dei moduli GC 334:
  - Lato cerniera: DIP1 = ON
  - Lato opposto cerniera: DIP1 = OFF

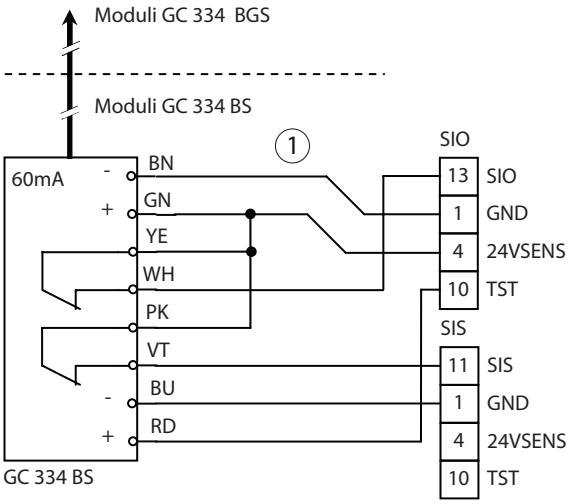

1 Cavo di transizione

5.3.2 Sorveglianza dell'apertura

- Impostazione dei parametri:
  - S1 (sicurezza chiusura) su 00 per "Nessun SIS".
  - S3 (sicurezza apertura) su 01 per "SIO".
  - tE (prova) su 02 per "Prova con GND".
- Configurazione dei moduli GC 334:
  DIP1 = ON

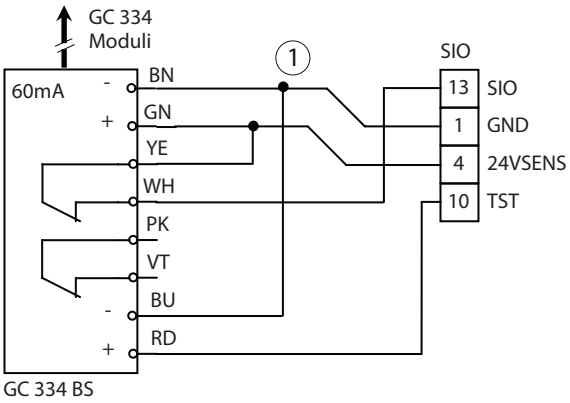

1 Cavo di transizione

5.3.3 Sorveglianza della chiusura

- Impostazione dei parametri:
- S1 (sicurezza chiusura) su 01 per "SIS" o su 02 per "SIS e K".
- S3 (sicurezza apertura) su 00 per "Nessun SIO".
- tE (prova) su 02 per "Prova con GND".
- Configurazione dei moduli GC 334:
  DIP1 = OFF

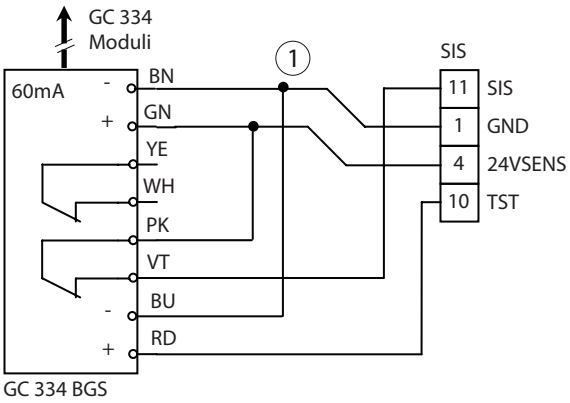

1 Cavo di transizione

5.4 Sensore di sicurezza GC 335

- Modulo master GC 335, n. mat. 128074
  GC 335 kit di espansione (modulo slave con accessori), n. mat. 128072
- Accessori:
  - Adattatore GC 332, n. mat. 124035
  - Spotfinder, n. mat. 112321
- Per impostare il campo di rilevamento utilizzare il corpo di riferimento, n. mat. 120190.
- Montare il modulo master sempre in prossimità delle cerniere; il collegamento con la puleggia motrice avviene sul modulo master.
- Collegare max. 7 moduli slave ad un modulo master.
- Separare il ponticello di configurazione sull'ultimo modulo slave o sul modulo master (se non sono collegati moduli slave).
- Osservare le istruzioni di installazione GC 335.

5.4.1 Sorveglianza della chiusura e dell’apertura

EN 16005

- Impostazione dei parametri:
  - S1 (sicurezza chiusura) su 01 per “SIS” o su 02 per “SIS e K”.
  - S3 (sicurezza apertura) su 01 per “SIO”.
  - tE (prova) su 01 per “Prova con 24V”.

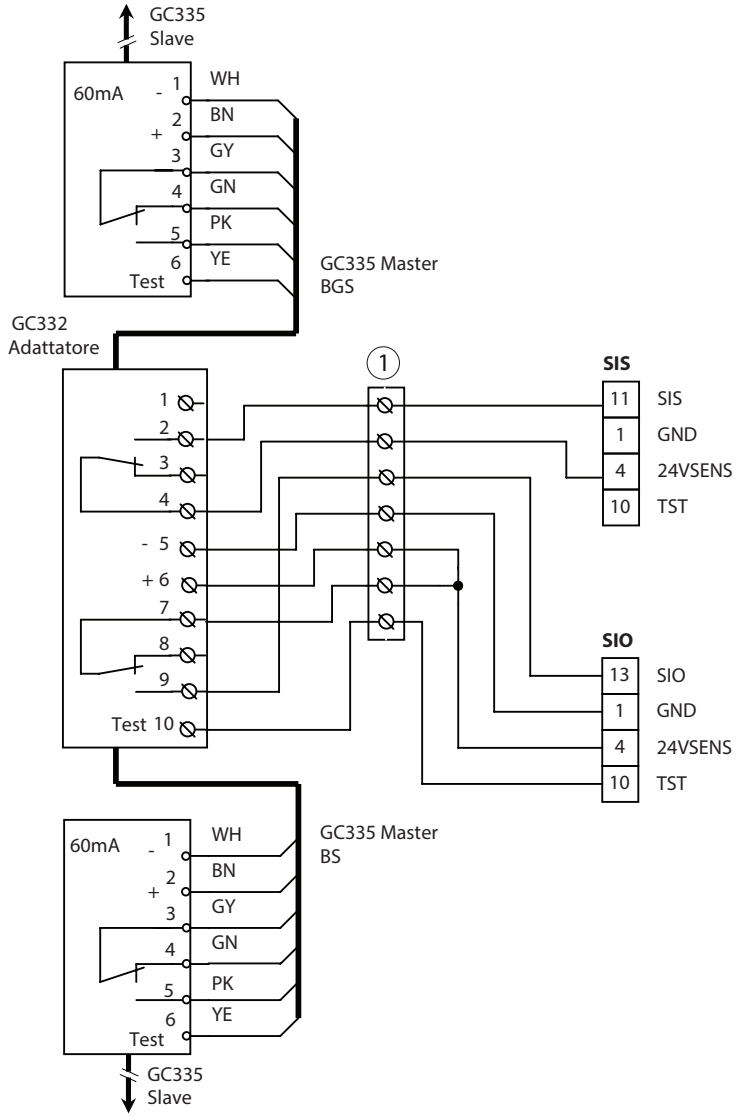

1 Cavo di transizione

5.4.2 Sorveglianza dell'apertura

- Impostazione dei parametri:
  - S1 (sicurezza chiusura) su 00 per "Nessun SIS".
  - S3 (sicurezza apertura) su 01 per "SIO".
  - tE (prova) su 01 per "Prova con 24V".

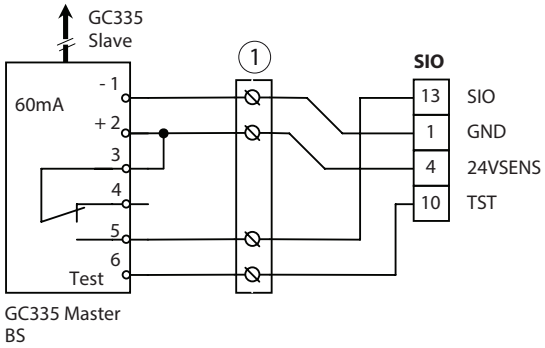

1 Cavo di transizione

5.4.3 Sorveglianza della chiusura

- Impostazione dei parametri:
  - S1 (sicurezza chiusura) su 01 per "SIS" o su 02 per "SIS e K".
  - S3 (sicurezza apertura) su 00 per "Nessun SIO".
  - tE (prova) su 01 per "Prova con 24V".

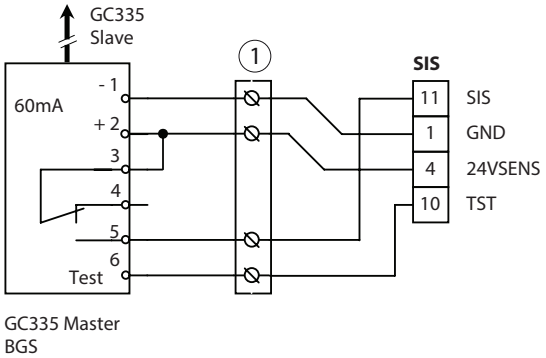

1 Cavo di transizione

6 Contatto meccanico

- L'ingresso KB è attivo nelle modalità di esercizio AU e NA.
- Al controllo, la porta si apre.
- Al controllo, l'uscita del contatto meccanico è chiusa (all'ingresso KB sono applicati 24 V).
- La funzione sensore di contatto meccanico è attivabile anche mediante il radioricevitore WRB-5, canale 2 (vedi il capitolo 8.1.2, "Canale radio FK2").

- Non azionare costantemente il contatto meccanico, altrimenti l'attuatore non può spegnersi da solo in caso di interruzione della tensione di alimentazione e l'accumulatore dell'attuatore si scarica.
- Non collegare al morsetto 24VKB carichi elettrici, altrimenti l'accumulatore non si ricarica.

- Il tempo di mantenimento dell'apertura al controllo tramite KB può essere impostato a parte.
  - Parametro oS (tempo di mantenimento apertura KB).
- Per i sensori di contatto KB si può impostare un ritardo di apertura:
  - Parametro A1 (ritardo di apertura).

AVVERTENZA!
Pericolo di lesioni dovute a collisioni e schiacciamenti!
Al controllo KB, con l'accumulatore collegato, l'attuatore apre anche con la tensione di rete disinserita.
- Staccare il cavo dell'accumulatore.

6.1 Pulsante a chiave

- Pulsante a chiave SCT, unipolare, INC, AS500 senza semicilindro profilato, n. mat. 117996
- Accessori:
  - Semicilindro profilato, n. mat. 090176
  - Contatto supplementare, n. mat. 024467

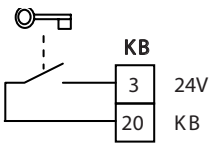

7 Sensore di contatto

- L'ingresso K è attivo nella modalità di esercizio AU.
- La funzione sensore di contatto è attivabile anche mediante il modulo radio WRB-5, canale 1 (vedi il capitolo 8.1.1, "Canale radio FK1").
- Al controllo, la porta si apre.
- Al controllo, l'uscita del sensore di contatto è chiusa (all'ingresso K sono applicati 24 V).
- Anche il sensore di sorveglianza della chiusura può essere utilizzato come sensore di contatto (funzione SIS e K), vedi il capitolo 5, "Sensore di sicurezza "Chiusura" e "Apertura".
- I sensori di contatto K e KB hanno lo stesso ritardo di apertura.
- Il tempo di mantenimento dell'apertura al controllo tramite K può essere impostato a parte.
- ▶ Impostazione dei parametri:
  - oH (tempo di mantenimento apertura).

7.1 Rilevatore di movimento radar GC 302 R

- GC 302 R nero, n. mat. 124087
- GC 302 R secondo RAL, n. mat. 124088 (il telecomando non funziona se il cofano del sensore non è montato, LED non visibile)
- Il GC 302 R è un rilevatore di movimento radar sensibile alla direzione.
- Accessori:
  - Telecomando, n. mat. 099575
  - Kit per montaggio a soffitto, n. mat. 115384
  - Copertura antipioggia, n. mat. 115339
- ▶ Osservare le istruzioni di installazione GC 302 R.

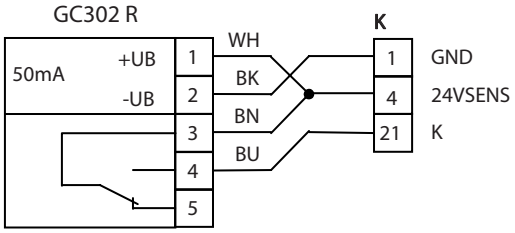

7.2 Tasto (contatto a potenziale zero)

- Tasto senza contatto GC 306, n. mat. 163028
- Tasto senza contatto GC 306 con simbolo mano, n. mat. 163029
- Pulsante di grandi dimensioni di plastica, bianco, n. mat. 114078
- Pulsante di grandi dimensioni di plastica, inox, n. mat. 114077
- Pulsante di grandi dimensioni di acciaio inossidabile, n. mat. 119898
- Pulsante di grandi dimensioni di acciaio inossidabile LS 990, MAP, n. mat. 128582
- Pulsante di grandi dimensioni di acciaio inossidabile LS 990, INC, n. mat. 128583
- Accessori:
  - Inserto di comando IP65, n. mat. 114156
  - Contatto supplementare, n. mat. 114157
  - Modulo trasmettitore radio WTM, innestabile, n. mat. 131212
  - Piastra posteriore per pulsante di grandi dimensioni in plastica,
    - bianco, n. mat. 131219
    - inox, n. mat. 131220

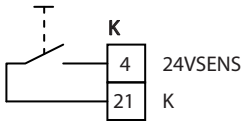

8 Comando senza fili

- Scheda di ricezione radio WRB-5, n. mat. 135170
- Telecomando a 1 canale WTH-1, n. mat. 131209
- Telecomando a 2 canali WTH-2, n. mat. 131210
- Telecomando a 4 canali WTH-4, n. mat. 131211
- Modulo trasmettitore radio WTM, n. mat. 131212
- ▶ Osservare le istruzioni di montaggio e manutenzione del programma radio GEZE per la modalità automatica.

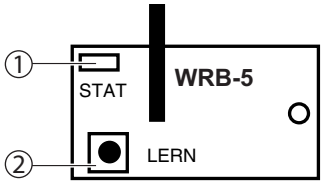

1 LED di stato
2 Tasto di apprendimento

- Nell'unità di controllo si può innestare opzionalmente la scheda di ricezione radio WRB-5.
- Il radioricevitore possiede entrambi i canali FK1 e FK2.
- Con il tasto di apprendimento del radioricevitore, i tasti del telecomando si possono configurare singolarmente.
- Nella memoria del ricevitore si possono memorizzare massimo 12 trasmettitori per canale.

Se si esegue l'apprendimento di più di 12 trasmettitori, il 12° trasmettitore viene sovrascritto di continuo.

- Ad un canale radio si può associare solo un tasto per trasmettitore.
- Se ad un tasto del trasmettitore vengono associati entrambi i canali radio, premendo il tasto si attiva solo il canale radio FK1.
- Dopo aver ricevuto e decodificato un segnale valido del trasmettitore, il ricevitore commuta sull'uscita corrispondente finché viene ricevuto il segnale, tuttavia almeno per un secondo.

- Non azionare costantemente i tasti del telecomando WTH o il tasto del modulo trasmettitore radio WTM, altrimenti l'attuatore non può spegnersi da solo in caso di mancanza di corrente e l'accumulatore dell'attuatore si scarica.
- Azionando il tasto di apprendimento (LERN) della scheda di ricezione radio per più di 5 s, i trasmettitori appresi di entrambi i canali vengono cancellati.

8.1 Canali radio

8.1.1 Canale radio FK1

La funzione del canale radio FK1 dipende dalla durata di azionamento del tasto associato.
- Premendo il tasto per meno di 5 s, la funzione è la stessa di quella dell'ingresso del sensore di contatto K.
- Premendo il tasto per più di 5 s in modalità di esercizio AU, l'unità di controllo passa alla modalità di esercizio DO. Premendo di nuovo brevemente il tasto, l'unità di controllo ritorna alla modalità di esercizio AU.

Attivazione dell'auto-apprendimento
▶ Tenere premuto per ca. 1 secondo il tasto di apprendimento sulla scheda di ricezione radio.
Il LED di stato lampeggia una volta al secondo.
Ora è selezionata la memoria per il canale 1.
▶ Premere brevemente entro 30 secondi il relativo tasto sull'emittente radio.
Il LED di stato si accende per la conferma. L'auto-apprendimento dell'emittente radio è riuscito ed è concluso.
Per eseguire l'auto-apprendimento di ulteriori emittenti radio sul canale 1, ripetere i passi.
Per ulteriori informazioni, vedi istruzioni di montaggio e manutenzione del programma radio automatico GEZE.

8.1.2 Canale radio FK2

La funzione del canale radio FK2 è la stessa di quella dell'ingresso di comando KB.

Attivazione dell'auto-apprendimento
▶ Tenere premuto per ca. 1 secondo il tasto di apprendimento sulla scheda di ricezione radio.
Il LED di stato lampeggia una volta al secondo.
▶ Tenere di nuovo premuto il tasto di apprendimento per ca. 1 secondo.
Il LED di stato lampeggia due volte al secondo.
Ora è selezionata la memoria per il canale 2.
▶ Premere brevemente entro 30 secondi il relativo tasto sull'emittente radio.
Il LED di stato si accende per la conferma. L'auto-apprendimento dell'emittente radio è riuscito ed è concluso.
Per eseguire l'auto-apprendimento di ulteriori emittenti radio sul canale 2, ripetere i passi.
Per ulteriori informazioni, vedi istruzioni di montaggio e manutenzione del programma radio automatico GEZE.

9 Push And Go

AVVERTENZA
Pericolo di lesioni dovuto a schiacciamento e taglio!
Con la funzione Push And Go attivata, le maniglie della porta possono causare schiacciamenti e tagli.

- La funzione Push And Go consente il controllo dell'attuatore senza utilizzare sensori di contatto.
- Attivando la funzione Push And Go, l'attuatore apre automaticamente la porta quando l'anta viene spostata con una mano dalla posizione finale.
- L'angolo di apertura per l'utilizzo del sistema di apertura automatica è regolabile.
- Con il sensore di sicurezza Apertura collegato, il SIO può bloccare l'apertura della porta, se il sensore rileva un ostacolo nella direzione di apertura.

Un angolo di azionamento regolato su un valore insufficiente può portare a un'apertura automatica indesiderata della porta.

▶ Impostare il parametro Pu (Push and Go) su 00, per "Nessun Push and Go" o sull'angolo di apertura desiderato per l'inizio dell'apertura automatica.

10 Push to Close

AVVERTENZA
Pericolo di lesioni dovuto a schiacciamento e taglio!
Con le porte esterne o le porte che possono essere mosse inavvertitamente in direzione della posizione finale, la funzione Push To Close può provocare una chiusura automatica indesiderata della porta.

La funzione Push To Close consente di commutare la porta manualmente dalla modalità di esercizio DO ad AU, a seconda dell'impostazione, o di interrompere il tempo di mantenimento dell'apertura in corso in AU o NA e permettere la chiusura.
Con Push To Close impostato, la porta completamente aperta viene chiusa dall'attuatore se viene mossa manualmente di ca. 10° in direzione della posizione finale.
Con il sensore di sicurezza Chiusura collegato, questo può impedire la chiusura della porta, se il sensore rileva un ostacolo.

▶ Impostare il parametro Pc (Push To Close):
- 00 – nessun "Push To Close"
- 01 – "Push To Close" in AU o NA (interruzione del tempo di mantenimento dell'apertura, funzione tasto)
- 02 – "Push To Close" in DO, l'attuatore passa alla modalità di esercizio AU
- 03 – "Push To Close" in AU, NA o DO (interruzione del tempo di mantenimento dell'apertura, funzione tasto, passaggio alla modalità di esercizio AU).

I valori di impostazione 02 e 03 non possono essere utilizzati se si impiega contemporaneamente un interruttore di programma manuale (programmatore meccanico MPS).

11 Ingresso parametrizzabile

PE è un ingresso parametrizzabile. La funzione può essere impostata nel menu assistenza (vedi il capitolo 21, “Menu dei parametri”).
ECturn: il segnale viene collegato all’ingresso PE1 - morsetto 51.
ECturn Inside: il segnale viene collegato all’ingresso PE2 - morsetto 52.

11.1 Sabotaggio

- L’ingresso parametrizzabile PE può essere utilizzato come ingresso sabotaggio, ad es. per monitorare un contatto meccanico con il contatto antisabotaggio.
- Con scatola interruttore chiusa, il contatto antisabotaggio è chiuso e all’ingresso sabotaggio sono applicati 24 V.
- Aprendo la scatola dell’interruttore a chiave, il contatto antisabotaggio si apre e all’ingresso sabotaggio sono applicati 0 V.
  - In questo caso, il controllo emesso dal contatto meccanico viene ignorato.
  - Viene visualizzato l’errore 32 (sabotaggio).
  - Se l’uscita PA è parametrizzata come uscita anomalia, il contatto di uscita si chiude.
  - Il controllo tramite KB è di nuovo possibile dopo aver cambiato la modalità di esercizio con il contatto antisabotaggio chiuso.

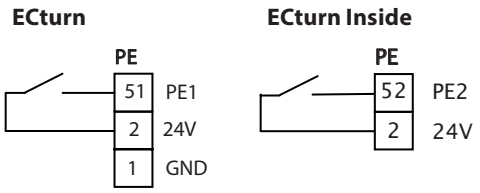

▶ Impostazione dei parametri:
  - Impostare il parametro E1 o E2 (ingresso parametrizzabile) su 01 per “Sabotaggio”.
  - Impostare eventualmente il parametro A1 (uscita parametrizzabile) su 02 per “Anomalia”.

11.2 Funzione tasto

- Al controllo, l’uscita del tasto è chiusa (all’ingresso PE sono applicati 24 V).
- Il primo contatto del tasto apre la porta e il successivo la chiude. Nell’impostazione funzione tasto con chiusura dopo il tempo di mantenimento dell’apertura, la porta si chiude automaticamente al termine del tempo di mantenimento dell’apertura se non è stata chiusa prima mediante il tasto.

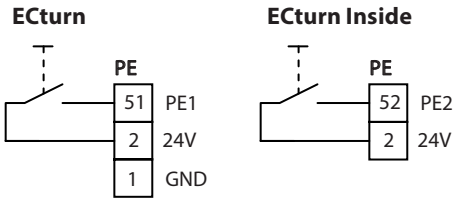

▶ Impostazione dei parametri:
  - Impostare il parametro E1 o E2 (ingresso parametrizzabile) su 02 per “Funzione tasto”, o su 03 per “Funzione tasto chiusura dopo il tempo di mantenimento dell’apertura”.

11.3 Modalità di esercizio NA

- L’ingresso parametrizzabile PE può essere utilizzato come ingresso in modalità di esercizio NA.
- Azionando l’interruttore modalità notte, il contatto è chiuso (all’ingresso PE sono applicati 24 V).
- Azionando l’interruttore, la porta si chiude e passa alla modalità di esercizio NA.
- La porta resta nella modalità di esercizio NA finché all’ingresso PE sono applicati 24 V. La modifica della modalità di esercizio con un interruttore di programma non è possibile.

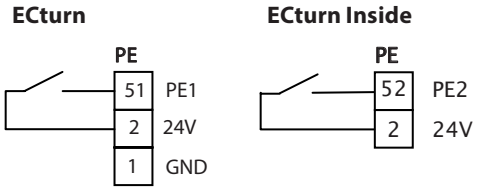

▶ Impostazione dei parametri:
  - Impostare il parametro E1 o E2 (ingresso parametrizzabile) su 04 per la funzione “Modalità di esercizio NA”.

11.4 Arresto

EN 16005

- L'ingresso parametrizzabile PE può essere utilizzato come ingresso in modalità arresto.
- Azionando l'interruttore Stop, il contatto è chiuso (all'ingresso PE sono applicati 24 V).
- Azionando l'interruttore, la porta si arresta immediatamente.
- La porta resta bloccata finché l'interruttore rimane azionato. L'anta della porta si può muovere manualmente.

▶ Impostazione dei parametri:
- Impostare il parametro E1 o E2 (ingresso parametrizzabile) su 05 per la funzione "Arresto".

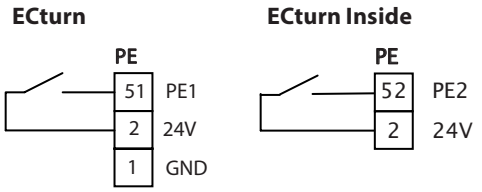

11.5 Notifica chiavistello

- L'ingresso parametrizzabile PE può essere utilizzato come ingresso per il contatto di feedback dell'apriporta.
- Se la porta è chiusa, l'ingresso della notifica chiavistello interdice il controllo dell'attuatore. Se l'ingresso si attiva a porta aperta, la porta inverte e resta aperta.
- Il contatto di feedback può essere un contatto NC o un contatto NO.
  - Contatto NC: a porta chiusa il contatto di feedback è aperto (all'ingresso PE sono applicati 0 V).
  - Contatto NO: a porta chiusa il contatto di feedback è chiuso (all'ingresso PE sono applicati 24 V).

▶ Impostazione dei parametri:
- Impostare il parametro E1 o E2 (ingresso parametrizzabile) su 06 per "Notifica chiavistello chiudiporta".

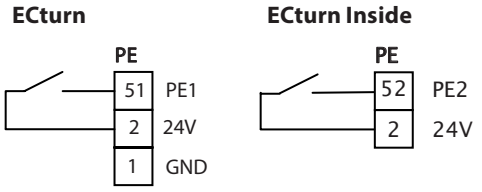

- Impostare il parametro E1 o E2 (ingresso parametrizzabile) su 07 per "Notifica chiavistello apriporta".

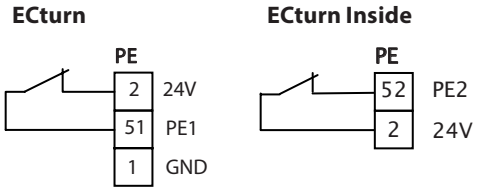

11.6 Sensore di contatto K

- L'ingresso parametrizzabile PE può essere utilizzato come secondo ingresso per sensore di contatto (stessa funzione del sensore di contatto K).
- Al controllo, il contatto del tasto è chiuso (all'ingresso PE sono applicati 24 V).

▶ Impostazione dei parametri:
- Impostare il parametro E1 o E2 (ingresso parametrizzabile) su 08 per la funzione "Sensore di contatto K".

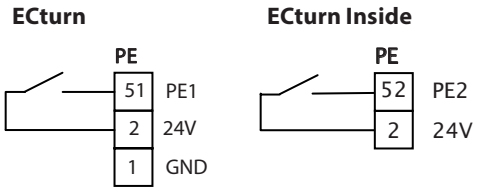

11.7 Programmatore meccanico (MPS)

Vedere il capitolo 14.2, "Programmatore meccanico".

11.8 Sensore di contatto K/modalità di esercizio DO

La funzione dipende dalla durata del segnale all'ingresso PE.

- Se il segnale rimane attivo per meno di 5 s, la funzione è la stessa di quella dell'ingresso del sensore di contatto K.
- Se, nella modalità di esercizio, il segnale rimane attivo per più di 5 s, l'unità di controllo passa alla modalità di esercizio DO. Dopo il prossimo breve segnale all'ingresso PE, l'unità di controllo ritorna alla modalità di esercizio AU.

▶ Impostazione dei parametri:
- Impostare il parametro E1 o E2 (ingresso parametrizzabile) su 11 per la funzione "Sensore di contatto K/modalità di esercizio DO".

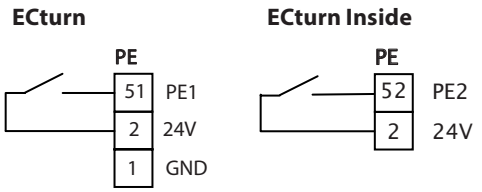

11.9 Controllo WC

Vedere il capitolo 13, "Controllo WC".

12 Uscita programmabile

- PA è un contatto relè a potenziale zero, tensione/corrente di inserzione max. 24 V AC/DC / 0,5 A.
- La funzione dell'uscita programmabile PA può essere selezionata nel menu assistenza (vedi il capitolo 21, "Menu dei parametri").

12.1 Gong

▶ Impostazione dei parametri:
- Impostare il parametro A1 (uscita parametrizzabile) su 01 per la funzione "Gong".
- Il contatto si chiude per 1 s nella modalità di esercizio AU o DO non appena viene attivato il sensore di contatto K o il canale radio FK1 o SIS e K.

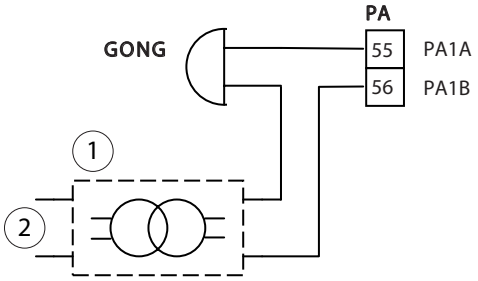

1 Trasformatore per campanello
2 Cavo di alimentazione

12.2 Anomalia

▶ Impostazione dei parametri:
- Impostare il parametro A1 (uscita parametrizzabile) su 02 per la funzione "Anomalia".
- Il contatto di uscita si chiude appena l'unità di controllo riconosce un guasto di sistema. Contemporaneamente il programmatore a tasti, il programmatore digitale con display e i LED di manutenzione visualizzano il numero di errore corrispondente.

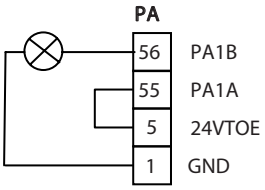

12.3 Apriporta e serratura motorizzata

- Come apriporta si può collegare un apriporta a corrente di lavoro, un apriporta a corrente di riposo o una serratura motorizzata. Inoltre, si può configurare la chiusura dell'anta della porta prima dell'apertura per scaricare l'apriporta.

▶ Impostazione dei parametri:
- to (apriporta) sul tipo di apriporta desiderato, eventualmente con la chiusura prima dell'apertura.
- Impostare il parametro A1 (uscita parametrizzabile) su 03 per la funzione "Apriporta".

- Il controllo dell'apriporta è limitato a 8 s più il ritardo di apertura A. programmato.
- Per il collegamento di un contatto di feedback barretta, vedi il capitolo 11.5, "Notifica chiavistello".

12.3.1 Apriporta a 24 V DC alimentato dall'attuatore

▶ Applicare il diodo freeswing 1N4007(n. mat. 115293) sull'apriporta.

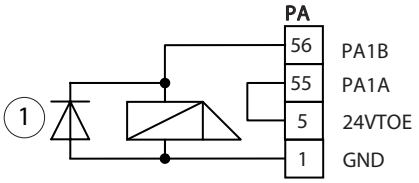

1 Diodo freeswing

12.3.2 Apriporta AC alimentato a cura del cliente

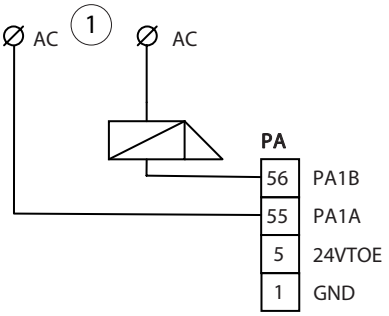

1 Alimentazione elettrica AC a cura del cliente

12.4 Altre funzioni

Mediante l'uscita parametrizzabile PA1 si può segnalare la modalità di esercizio impostata o lo stato della porta ad un'unità di controllo subordinante o ad una centrale di gestione dell'edificio, vedi il capitolo 21, "Menu dei parametri".

▶ Impostazione dei parametri:
- Impostare il parametro A1 (uscita parametrizzabile) sul messaggio desiderato (04 … 12).

12.5 Controllo WC

Vedere il capitolo 13.

13 Controllo WC

Accessori:
- Tasto senza contatto GC 306, n. mat. 163028
- Tasto senza contatto GC 306 con simbolo mano, n. mat. 163029
- Pulsante di grandi dimensioni di plastica, bianco, n. mat. 114078
- Pulsante di grandi dimensioni di plastica, acciaio inox, n. mat. 114077
- Pulsante di grandi dimensioni di acciaio inossidabile, n. mat. 119898
- Pulsante di grandi dimensioni di acciaio inossidabile LS 990, MAP, n. mat. 128582
- Pulsante di grandi dimensioni di acciaio inossidabile LS 990, INC, n. mat. 128583
- Spia segnaletica SLE220, INC, AS500, AW, n. mat. 115934

Per l'interruttore di apertura di emergenza vedi il capitolo 6.1, "Pulsante a chiave".

Funzionamento solo con apriporta a corrente di riposo. Per il collegamento e l'impostazione parametri dell'apriporta, vedere il capitolo 12.3, "Apriporta e serratura motorizzata".

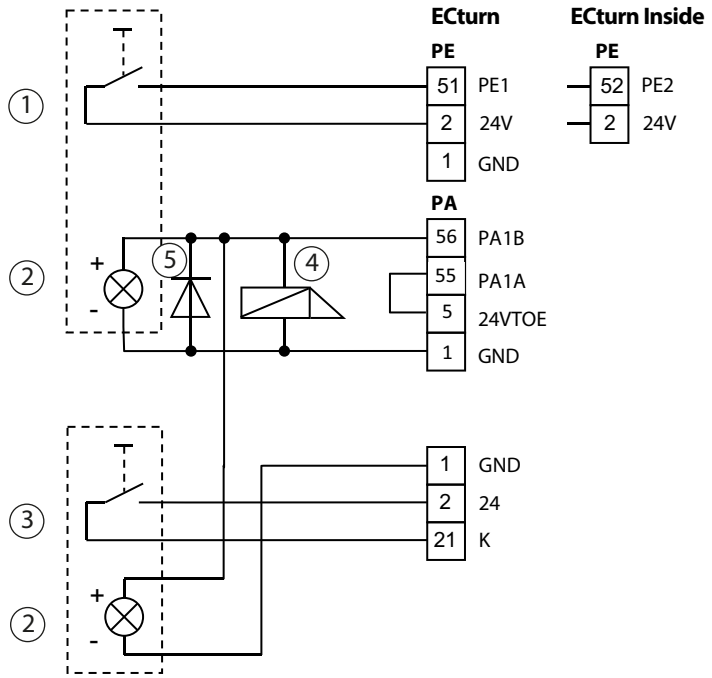

1 Tasto Interno (unità di commutazione con indicatore luminoso)
2 Indicatore luminoso OCCUPATO
3 Tasto Esterno (unità di commutazione con indicatore luminoso)
4 Apriporta
5 Diodo freeswing

L'unità di controllo riconosce la funzione "Controllo WC" dal parametro impostato per l'ingresso parametrizzabile (PE1 per ECturn, PE2 per ECturn Inside).
Se il WC non è occupato, la porta è nella modalità di esercizio AU e in posizione finale. Gli indicatori OCCUPATO sono spenti.
Azionando "Tasto Esterno", la porta del WC si apre. Una volta entrati nella cabina, azionando "Tasto Interno" la porta del WC passa alla modalità di esercizio NA e "Tasto Esterno" si blocca. Gli indicatori OCCUPATO sono ora accesi. La porta del WC è bloccata dall'apriporta a corrente di riposo.
Dopo 30 minuti viene emesso un segnale acustico per indicare che il WC è già occupato da molto tempo.
Azionando di nuovo "Tasto Interno", la modalità di esercizio ritorna ad AU. Gli indicatori OCCUPATO si spengono.
La porta si apre e "Tasto Esterno" è di nuovo abilitato.
La funzione "Controllo WC" viene interrotta nei seguenti casi:
- Quando la porta è chiusa e bloccata e viene riconosciuto un attuatore manuale.
- Se la porta viene aperta dall'esterno tramite il contatto meccanico (KB) o FK2 (ad es. in caso di emergenza).

Infine, in entrambi i casi è possibile azionare la porta tramite "Tasto Esterno".
In caso di mancanza di corrente, l'apriporta a corrente di riposo è abilitato e la porta si può aprire manualmente.

▶ Impostazione dei parametri:
- Impostare E1 o E2 (ingresso parametrizzabile) su 21 (controllo WC) (E1 per ECturn, E2 per ECturn Inside).
- Impostare A1 su 13 (spia OCCUPATO).

Non impostare il parametro AC su 01 o 03. Altrimenti, la porta si apre in mancanza di corrente.

14 Modalità di esercizio

Per commutare tra le modalità di esercizio OFF, NA, AU e DO si possono utilizzare i seguenti tasti:
- Pulsante modalità di esercizio (con ECturn, integrato nella parte laterale)
- Programmatore meccanico MPS (solo con ECturn Inside)
- Programmatore a tasti TPS
- Programmatore digitale con display DPS

14.1 Pulsante modalità di esercizio

Con il pulsante modalità di esercizio sull'attuatore si possono selezionare le modalità di esercizio OFF, NA, AU o DO.
▶ Premere brevemente il pulsante modalità di esercizio.
La segnalazione della modalità di esercizio passa immediatamente alla modalità di esercizio successiva. L'attuatore passa alla modalità di esercizio successiva solo dopo 1 s dall'ultimo attuatore del tasto. In questo modo è, ad esempio, possibile passare dalla modalità di esercizio AU a DO e a OFF e quindi a NA.
La segnalazione della modalità di esercizio cambia di colore in funzione della modalità di esercizio selezionata:
OFF (OFF) → rosso (NA) → verde (AU) → blu (DO) → OFF (OFF) → rosso (NA) → ...

14.2 Programmatore meccanico

- Il programmatore meccanico si può utilizzare soltanto con ECturn Inside.
- Utilizzando il programmatore meccanico, la modalità di esercizio si può cambiare esclusivamente con tale programmatore.

- MPS, AS500, n. mat. 113226
- MPS-ST, con chiave, AS500, n. mat. 113227
- Accessori:
  - Cappuccio a parete 1x, AS500, n. mat. 120503

▶ Osservare le istruzioni di installazione del programmatore meccanico.
- Modalità di esercizio OFF, NA, AU, DO

▶ Impostazione dei parametri:
  - E2 (ingresso parametrizzabile) su 09 per "Programmatore meccanico MPS".
  - Impostare eventualmente il parametro A1 (uscita parametrizzabile) su 02 per "Anomalia".

In caso di anomalia, sul programmatore meccanico si accende il LED se il parametro A1 (uscita parametrizzabile) è impostato su 02.

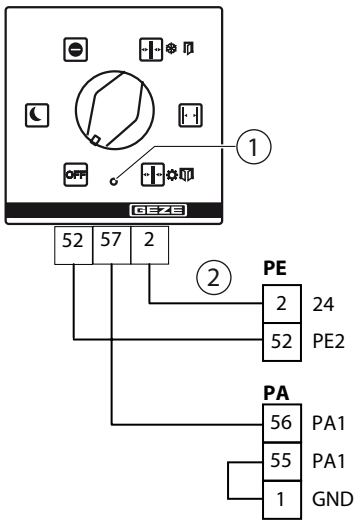

1 LED
2 Passaggio porta in caso di montaggio nell'anta

14.3 Programmatore a tasti

- TPS, AS500, INC, n. mat. 113231
- TPS SCT, AS500, INC, con pulsante a chiave, senza semicilindro profilato, n. mat. 113232
- Accessori:
  - Semicilindro profilato, n. mat. 090176
  - Contatto supplementare, n. mat. 024467
  - Cappuccio a parete 1x, AS500, n. mat. 120503
  - Cappuccio a parete 2x, AS500, n. mat. 128609
- ▶ Osservare le istruzioni di installazione del programmatore a tasti.

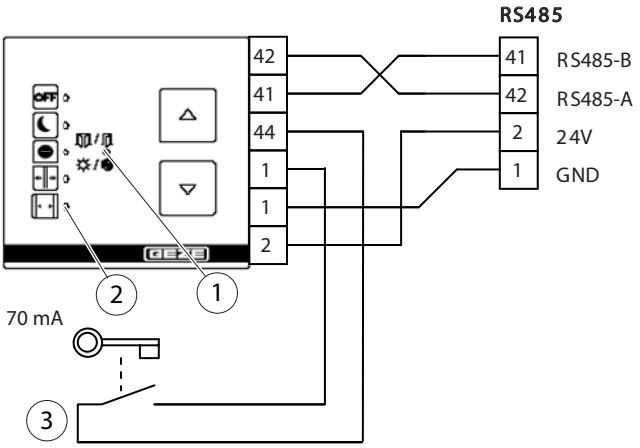

1 Indicatore senza funzione
2 LED di segnalazione della modalità di esercizio
3 Pulsante a chiave per abilitare il cambio delle modalità di esercizio con il programmatore a tasti

▶ Prima di collegare il programmatore a tasti, disinserire la tensione di esercizio dell'attuatore. Altrimenti, l'unità di controllo non riconosce il programmatore a tasti.

- Con ECturn Inside, il programmatore a tasti non si può utilizzare insieme al programmatore meccanico.
- Modalità di esercizio OFF, NA, AU, DO
- Se sono attivi uno o più guasti, essi vengono visualizzati in sequenza, in modo alternato alla modalità di esercizio attuale e codificati dai cinque LED. Per la segnalazione del guasto sono accesi almeno due LED. La modalità di esercizio viene visualizzata per 5 s e ogni messaggio di errore per 2 s.

Blocco o abilitazione del comando programmatore a tasti tramite interruttore a chiave
Il comando del programmatore a tasti si può bloccare e abilitare collegando un pulsante a chiave, al fine di impedire il passaggio a un'altra modalità di esercizio a persone non autorizzate. Il comando è possibile con il pulsante a chiave azionato.

Abilitazione permanente del cambio di modalità con il programmatore a tasti:
▶ Invece di azionare il pulsante a chiave del programmatore a tasti, collegare un ponticello tra 1 e 44.

- Se il comando con il programmatore a tasti non è possibile in quanto è attivo il blocco, premendo un tasto il LED della modalità di esercizio attuale lampeggia una volta.

14.4 Programmatore digitale con display

- Programmatore digitale con display con OFF, AS500, INC, n. mat. 151524
- Programmatore digitale con display con OFF SCT, AS500, INC, con pulsante a chiave, senza semicilindro profilato, n. mat. 155810

Accessori:

- Semicilindro profilato, n. mat. 090176
- Contatto supplementare, n. mat. 024467
  - Cappuccio a parete 1x, AS500, n. mat. 120503
  - Cappuccio a parete 2x, AS500, n. mat. 128609
- ▶ Osservare le istruzioni di installazione del programmatore digitale con display.

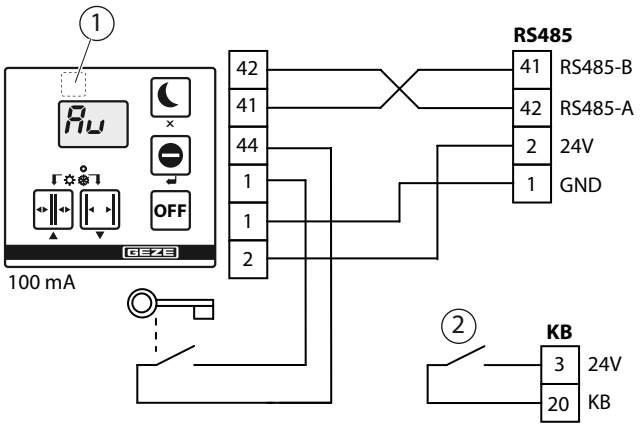

1 Tasto di manutenzione nascosto
2 Contatto supplementare nel pulsante a chiave per il controllo di KB

▶ Prima di collegare il programmatore digitale con display, disinserire la tensione di esercizio dell'attuatore. Altrimenti, l'unità di controllo non riconosce il programmatore digitale con display.

- Con ECturn Inside, il programmatore digitale con display non si può utilizzare insieme al programmatore meccanico.
- Modalità di esercizio: OFF, NA, AU, DO

Blocco o abilitazione del comando del programmatore digitale con display tramite interruttore a chiave
Il comando del programmatore digitale con display si può bloccare e abilitare collegando un pulsante a chiave, al fine di impedire il passaggio a un'altra modalità di esercizio a persone non autorizzate. Il comando è possibile con il pulsante a chiave azionato.

Abilitazione permanente del cambio di modalità con il programmatore digitale con display:
▶ Invece di azionare il pulsante a chiave del programmatore digitale con display, collegare un ponticello tra 1 e 44.

- Se il comando con il programmatore digitale con display non è possibile in quanto è attivo il blocco, premendo un tasto, sull'indicatore lampeggiano due strisce.

15 Allacciamento alla rete

Come dispositivo di interruzione della tensione di rete installare un interruttore automatico in sede di montaggio, il cui valore di misurazione sia adeguato al tipo, alla sezione, alla modalità di posa e alle condizioni ambientali del cavo di alimentazione predisposto a cura del cliente. L'interruttore automatico deve avere un amperaggio min. di 4 A e max. 16 A.

15.1 Allacciamento alla rete ECturn

PERICOLO
Pericolo di morte per folgorazione elettrica!
- ▶ Se il collegamento alla tensione di rete avviene senza il connettore di protezione, deve essere eseguito da un elettricista esperto.
- ▶ L'allacciamento alla rete e il controllo dei conduttori di protezione si devono eseguire secondo VDE 0100 Parte 600.

15.1.1 Allacciamento alla rete con installazione su telaio

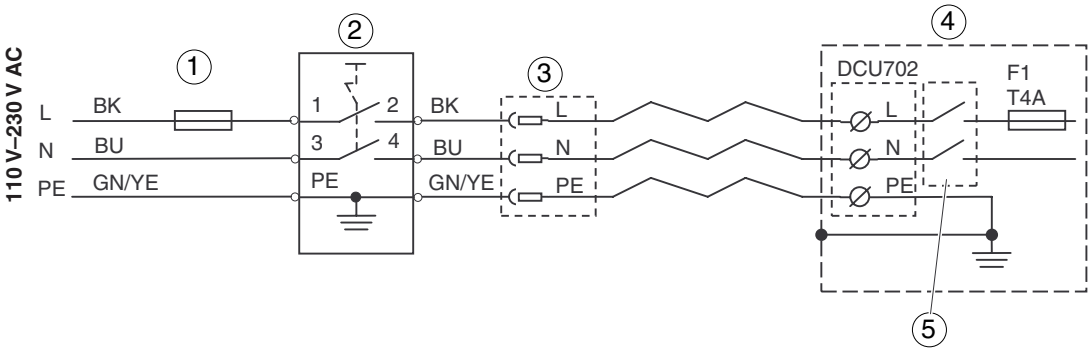

1 Fusibile di rete a cura del cliente
2 Interruttore generale a cura del cliente (optional)
3 Presa Schuko (a cura del cliente)
4 Attuatore ECturn
5 Interruttore di rete

15.1.2 Allacciamento alla rete con installazione sull'anta

Cavo di transizione ECturn, n. mat. 135307

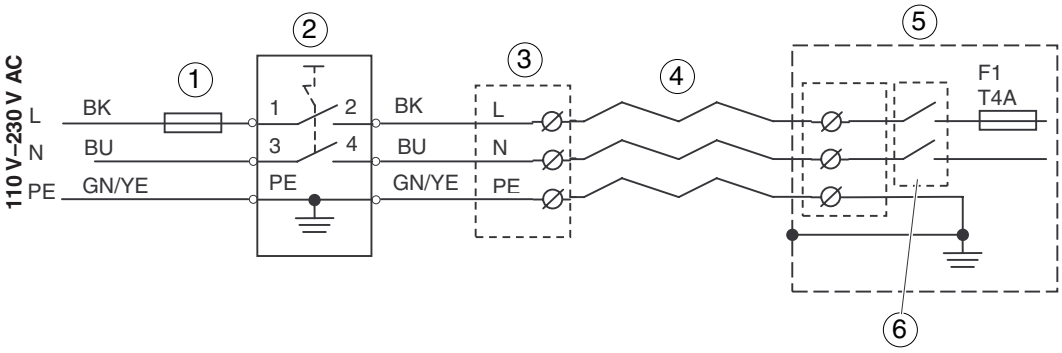

1 Fusibile di rete a cura del cliente
2 Interruttore generale a cura del cliente (optional)
3 Presa elettrica (a cura del cliente)
4 Cavo di transizione ECturn
5 Attuatore ECturn
6 Interruttore di rete

15.2 Allacciamento alla rete ECturn Inside

PERICOLO
Pericolo di morte per folgorazione elettrica!
- ▶ Far collegare l'alimentatore alla tensione di rete da un elettricista specializzato.
- ▶ L'allacciamento alla rete e il controllo dei conduttori di protezione si devono eseguire secondo VDE 0100 Parte 600.

- ▫ Alimentatore NT 3.83A-24V HS, n. mat. 196761
- ▫ Alloggiamento alimentatore AP, n. mat. 152010
- ▫ Lunghezza cavo max. alimentatore – controllo della porta: 20 m
- ▫ Sezione filo del collegamento alimentatore – controllo della porta: 1 mm^2.
- ▶ Montare l'alimentatore in un quadro di distribuzione o nell'alloggiamento dell'alimentatore AP.
- ▶ Spingere il cilindro di ferrite tramite il cavo alimentatore – controllo della porta e posizionare direttamente sull'unità di controllo DCU703.

15.2.1 Allacciamento alla rete con installazione nel telaio

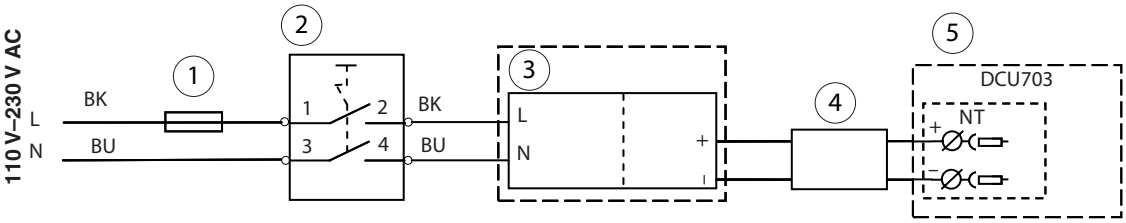

1 Fusibile di rete a cura del cliente
2 Interruttore generale (opzionale)
3 Alimentatore
4 Ferrite a cilindro
5 Attuatore ECturn Inside

15.2.2 Allacciamento alla rete con installazione nell'anta

Passaggio cavi, n. mat. 106131

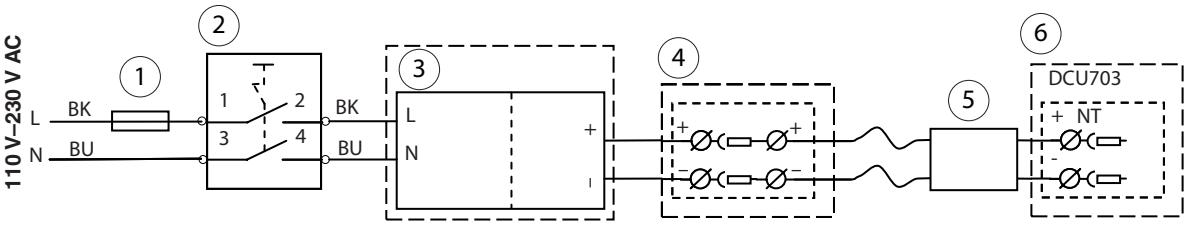

1 Fusibile di rete a cura del cliente
2 Interruttore generale (opzionale)
3 Alimentatore
4 Passaggio cavi
5 Ferrite a cilindro
6 Attuatore ECturn Inside

16 Motore

- Unità di trasmissione del motore ECturn, n. mat. 131471
- Unità di trasmissione del motore ECturn Inside, n. mat. 149501

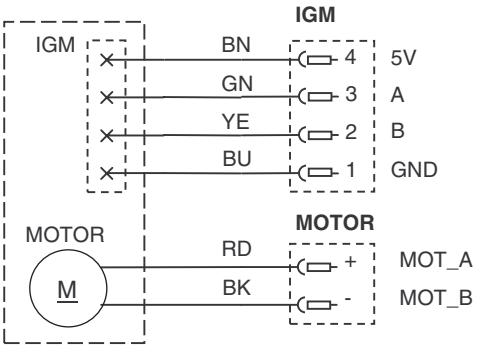

17 Accumulatore

- Accumulatore ECturn, n. mat. 131473
- Accumulatore ECturn Inside, n. mat. 149496

- Alla consegna, l'accumulatore non si trova nell'attuatore.
- Alla consegna, l'accumulatore può essere scarico, per cui, dopo il collegamento dell'accumulatore, l'attuatore deve restare collegato per almeno 24 h all'alimentazione (a cura del cliente) per ricaricare l'accumulatore.

- Tensione dell'accumulatore nello stato carico: ≥ 21,6 V (con accumulatore scollegato)
- L'accumulatore deve essere sostituito ogni 2-3 anni.
- ▶ Impostare il parametro AC per il comportamento desiderato dell'attuatore in caso di interruzione della tensione di rete (a cura del cliente) (vedi il capitolo 21, "Menu dei parametri"):
- Dopo l'interruzione della tensione di alimentazione, l'attuatore esegue ancora la funzione impostata con il parametro AC. Poi l'attuatore si spegne scollegandosi dall'accumulatore.
  Se è impostata la modalità di esercizio NA, AU o DO, l'attuatore può essere attivato mediante l'ingresso KB o uno dei canali radio FK1 o FK2. Con AC = 01, l'attuatore apre e si spegne nella posizione aperta. Con AC = 02, l'attuatore apre e chiude e si spegne nella posizione finale.

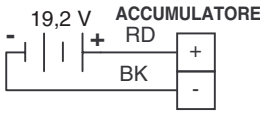

18 Unità di controllo

BA-LED	Indicazione della modalità di esercizio
WRB-5	Radioricevitore
STAT	LED di stato WRB-5
LERN	Tasto di apprendimento WRB-5
LED 24V	Indicatore della tensione di esercizio 24 V
LED1 - LED5	LED di manutenzione per la segnalazione dei guasti, dei parametri e dei valori dei parametri
PROG	Connettore di programmazione
S1, S2	Tasti di servizio per parametrizzare l'unità di controllo
S3	Pulsante modalità di esercizio

18.1 Unità di controllo ECturn

- Unità di controllo ECturn (scheda di collegamento DCU 702, unità di controllo DCU700 e alimentatore), n. mat. 131472
- Scheda di ricezione radio WRB-5, n. mat. 135170

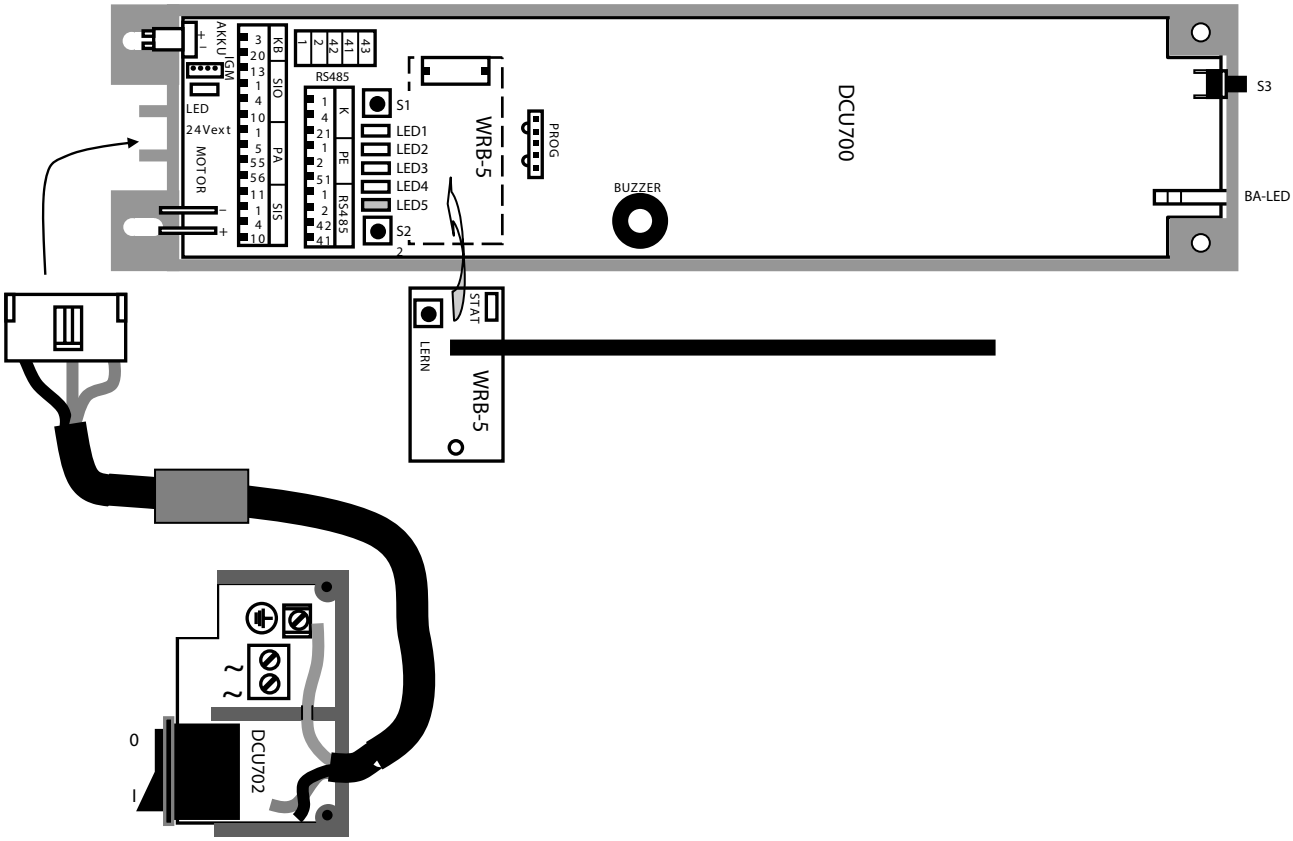

18.2 Unità di controllo ECturn Inside

- Scheda di comando DCU703, n. mat. 144742
- Modulo di comando DCU704
- Scheda di ricezione radio WRB-5, n. mat. 135170

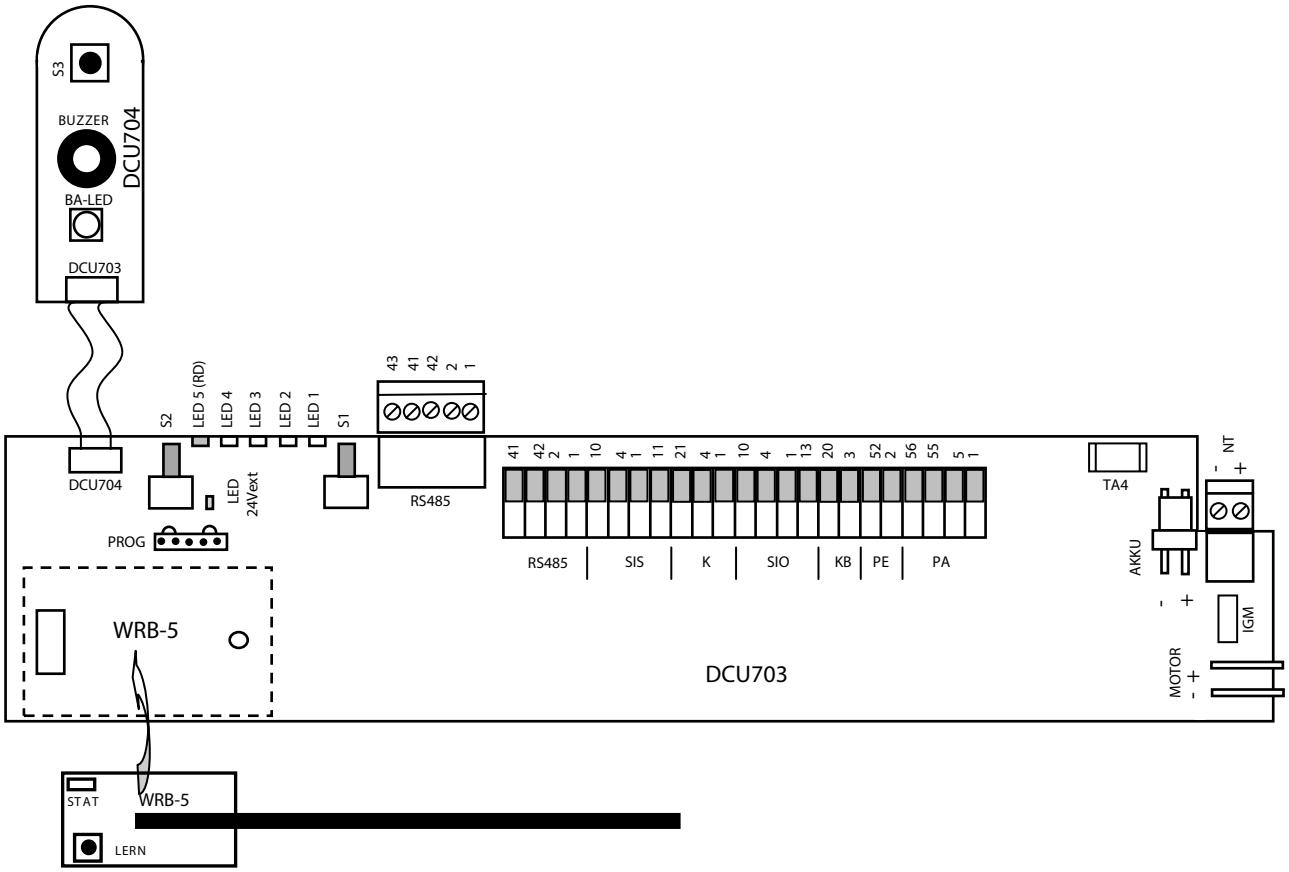

19 Modalità di esercizio a bassa potenza e modalità di esercizio automatica

19.1 Esercizio a bassa potenza

Normalmente, per le porte che vengono impostate sull'esercizio a bassa potenza non sono necessari ulteriori dispositivi di protezione, a condizione che non si preveda l'uso delle porte da parte di persone vulnerabili.

EN 16005

L'attuatore Powerturn si può impiegare in modalità di esercizio a bassa potenza nel caso in cui siano soddisfatte le seguenti condizioni:

- La forza statica applicata sul bordo di chiusura principale è minore di 67 N.
- L'energia cinetica nell'anta della porta è inferiore a 1,69 J.

Se non soddisfa questi requisiti, l'attuatore si trova nella modalità di esercizio automatica. Il movimento dell'anta deve essere protetto con dispositivi di protezione. Sia per la modalità automatica che per l'esercizio a bassa potenza si possono collegare sensori di sicurezza. Anche nell'esercizio a bassa potenza, l'unità di controllo reagisce ai sensori di sicurezza collegati se l'unità di controllo è opportunamente parametrizzata.
Con il parametro At viene impostata la modalità di esercizio a bassa potenza o la modalità di esercizio automatica. L'impostazione predefinita è l'esercizio a bassa potenza.

▶ Impostare il parametro At (tipo di attuatore) nel seguente modo:
  - Impostare su 01 per "Porta a battente ad 1 anta con braccio a slitta, esercizio a bassa potenza" (impostazione predefinita)
    oppure
  - su 02 per "Porta a battente ad 1 anta con braccio a V, esercizio a bassa potenza" (solo ECturn).

Configurando la modalità di esercizio a bassa potenza:

- le possibilità di impostazione dei tempi di mantenimento dell'apertura sono limitate a valori maggiori o uguali a 5 s,
- la velocità di apertura e la velocità di chiusura sono impostate su 18°/s (angolo della porta),
- il momento massimo di apertura e il momento massimo di chiusura sono impostati su 40 Nm.

Nella messa in funzione, se le ante della porta sono leggere o strette, i valori delle velocità e dei momenti possono essere ottimizzati per il caso specifico (vedere il capitolo 19.1.1).

19.1.1 Ottimizzazione delle velocità nell'esercizio a bassa potenza

EN 16005

Per ante più leggere e/o strette si possono impostare valori di velocità maggiori. Il diagramma indica le velocità massime ammissibili in funzione della larghezza e della massa dell'anta.

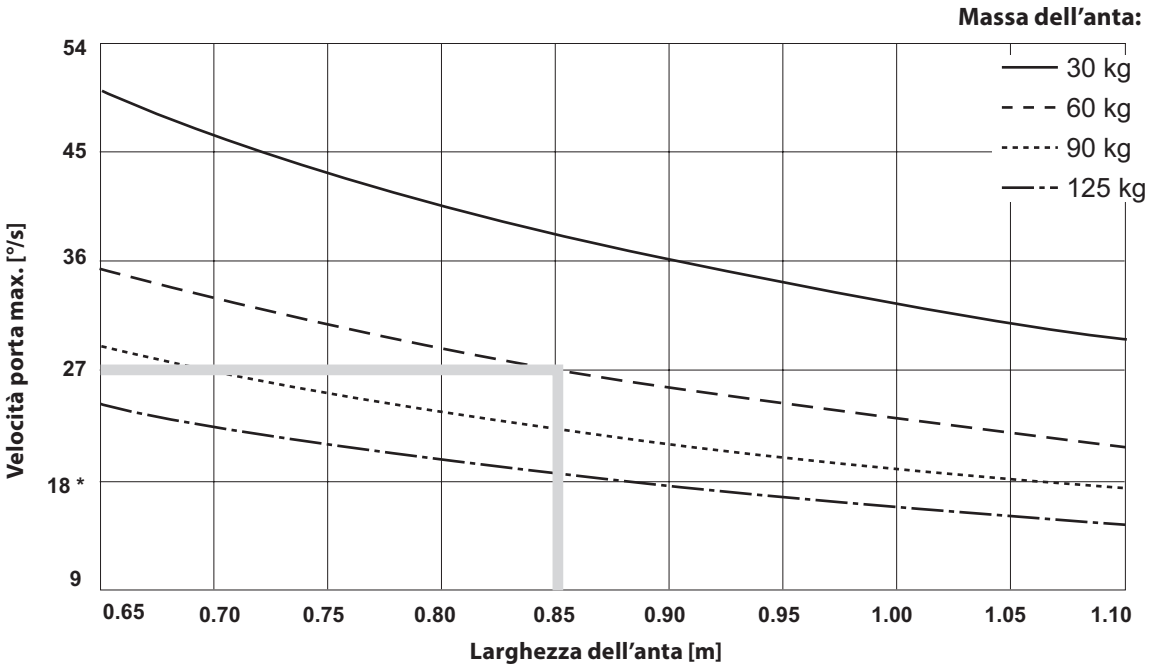

* 18°/s = impostazione predefinita

Esempio
Per rispettare i requisiti che l'energia cinetica deve soddisfare nella modalità di esercizio a bassa potenza, per un'anta con massa di 60 kg e larghezza di 0,85 m si può impostare ancora il valore 27°/s per la velocità di apertura (uO) e la velocità di chiusura (uC).

19.1.2 Impostazione momento di apertura e momento di chiusura

EN 16005

- In caso di montaggio con braccio a slitta, la forza sul bordo di chiusura principale è inferiore a 67 N, indipendentemente dalla larghezza dell'anta.
- In caso di montaggio con braccio a V (Ecturn), impostare il momento di apertura max. (FO) e il momento di chiusura max. (FC) nel seguente modo a seconda della larghezza dell'anta:
  - 0,65 m – 0,8 m: 30 Nm
  - 0,8 m – 0,95 m: 40 Nm
  - 0,95 m – 1,1 m: 50 Nm

19.2 Modalità di esercizio automatica

EN 16005

Normalmente (in base all'analisi della sicurezza), nella modalità di esercizio automatica sono necessari ulteriori dispositivi di protezione.

Impostazione del tipo di attuatore

▶ Impostare il parametro At (tipo di attuatore) nel seguente modo:
  - Impostare su 03 per "Porta a battente ad 1 anta con braccio a slitta, modalità di esercizio automatica" oppure
  - su 04 per "Porta a battente ad 1 anta con braccio a V, modalità di esercizio automatica" (solo ECturn).

20 Messa in funzione e manutenzione

La messa in funzione e la manutenzione possono essere eseguite mediante il programmatore digitale con display o mediante i tasti S1 ed S2, vedi il capitolo 21, “Menu dei parametri”.

20.1 Programmatore digitale con display

Per la messa in funzione e la manutenzione può essere utilizzato il programmatore digitale con display (n. mat. 151524);

- per la modifica dei parametri dell’attuatore
- per l’apprendimento dell’attuatore
- per la diagnosi

Modalità di esercizio			Modalità di servizio	
	nA	Modalità notte	×	Interrompere e ritornare al primo livello del menu
	LS	Senza funzione	↵	Confermare
	Au	Automatica	▲	Sfogliare verso l’alto Incrementare il valore
	do	Apertura permanente	▼	Sfogliare verso il basso Decrementare il valore
OFF	oF	OFF		
Tasto di servizio (1) Passaggio modalità di esercizio / modalità di servizio + ↵ contemporaneamente				

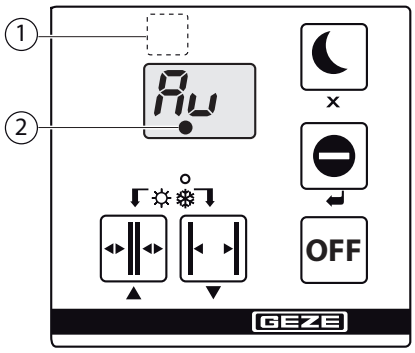

1 Tasto di servizio
2 Posizione sconosciuta

20.2 Tasti di manutenzione S1 e S2

Funzione	Immissione e reazione
Richiamo/uscita dal menu dei parametri	▶ Premere contemporaneamente i tasti S1 ed S2 per più di 2 s. Nel menu dei parametri il LED5 lampeggia lentamente in funzione del livello di parametri selezionato: Livello 1: 1 impulso + 1 s di pausa Livello 2: 2 impulsi + 1 s di pausa I LED1 - LED4 indicano i parametri.
Selezione del parametro	▶ Premere brevemente il tasto S2 (+) o il tasto S1 (–).
Passaggio all’impostazione dei valori	▶ Premere il tasto S1 per più di 2 s. Nel menu dei valori il LED5 è spento ed i LED1 - LED4 indicano il valore secondo la tabella dei valori.
Modifica del valore	▶ Premere brevemente il tasto S2 (+) o il tasto S1 (-).
Conferma del valore	▶ Premere il tasto S1 per più di 2 s.
Uscita dall’impostazione dei valori senza applicare le modifiche	▶ Premere il tasto S2 per più di 2 s.
Ripristino dei valori sulle impostazioni predefinite	▶ Impostare il parametro “Impostazione predefinita” su *01*.

20.3 Prerequisiti per la messa in funzione

- Il montaggio è concluso.
- L’installazione elettrica è conclusa.
- I sensori sono configurati e orientati correttamente.

20.4 Messa in funzione dell'attuatore

- ▶ Se per la protezione dell'apertura e chiusura si utilizza il sensore di sicurezza GC 338, continuare con il capitolo 20.5, "Messa in funzione dell'attuatore con GC 338".
- ▶ Se necessario, collegare il programmatore digitale con display all'unità di controllo.
- ▶ Se necessario, collegare l'accumulatore all'unità di controllo.
- ▶ Attivare l'alimentazione elettrica dell'attuatore (a cura del cliente).
- ▫ Spia
  - ▫ La segnalazione della modalità di esercizio sull'attuatore si accende in giallo (parametri sulle impostazioni predefinite)
  - ▫ DPS: LE (Apprendimento)
- ▶ Impostare i parametri, in particolare (se necessario o desiderato):
  - ▫ to (Apriporta) sul tipo di apriporta utilizzato
  - ▫ E1/E2 (Ingresso parametrizzabile) sulla funzione desiderata
  - ▫ A1 (Uscita parametrizzabile) sulla funzione desiderata
  - ▫ S1 (Sicurezza chiusura) su 01 per "SIS", o 02 per "SIS e K"
  - ▫ S3 (Sicurezza apertura) su 01 per "SIO"
  - ▫ tE (Prova) a seconda del tipo di sensore
  - ▫ AC (Mancanza di corrente) sulla funzione desiderata
  - ▫ At (Tipo di attuatore) sulla versione dell'attuatore

EN 16005

- ▶ Avviare l'apprendimento.
- ▫ Con S1, S2: richiamare il menu assistenza azionando allo stesso tempo i tasti S1 ed S2.
  - ▫ Azionare brevemente S1 per raggiungere il parametro LE (apprendimento).
  - ▫ Azionare S1 per 2 secondi per avviare la modalità di apprendimento.
- ▫ Con DPS: selezionare LE per apprendimento.
  - ▫ Azionare il tasto ↵.
  - ▫ Visualizzazione DPS: L1
- ▫ Quindi viene emesso il segnale di conferma. Visualizzazione LED di manutenzione: 5○ 4○ 3○ 2○ 1●

Con ECturn Inside:
- ▶ Scollegare il programmatore digitale con display.

- ▶ Portare a mano l'anta nella posizione aperta desiderata.

- ▶ Non entrare nel campo di rilevamento del sensore di sicurezza Apertura, altrimenti la soppressione di una parete presente nella posizione aperta viene appresa in modo errato.

- ▶ Portare a mano l'anta completamente nella posizione finale.

Con ECturn Inside:
- ▶ Muovere l'anta della porta dalla posizione finale fino a quando i tasti S1 e S2, ovvero il collegamento del programmatore digitale con display, non sono di nuovo facilmente accessibili.

- ▶ Terminare l'apprendimento.
  - ▫ Con S1, S2: azionare il tasto S1 per 2 secondi.
  - ▫ Con DPS:

Con ECturn Inside:
- ▶ Inserire il programmatore digitale con display.

- ▶ Azionare il tasto ↵.

Quindi viene emesso il segnale di conferma. Ora l'angolo di apertura della porta è noto all'unità di controllo.
Il LED delle modalità di esercizio è spento.

Con ECturn Inside:
- ▶ Prima di uscire dal menu assistenza, bloccare l'anta della porta meccanicamente, se il parametro OF (coppia di tenuta apertura) o CF (coppia di tenuta chiusura) non è impostato su 00 (impostazione predefinita).

Altrimenti, l'anta della porta può muoversi nella direzione di apertura o chiusura e danneggiare l'unità di controllo.

- ▶ Uscire dal menu assistenza.
  - ▫ Con S1, S2: premere contemporaneamente i tasti S1 ed S2 per più di 2 secondi.
  - ▫ Con DPS: premere contemporaneamente il tasto di manutenzione nascosto ed il tasto ↵.

Dopo l'apprendimento è impostata la modalità di esercizio AU, il LED modalità di esercizio è acceso in verde, interrotto da 2 impulsi di lampeggio (1 Hz).
- ▫ Con DPS: scollegare il programmatore digitale con display.
- ▶ Chiudere le ante completamente.

▶ Azionare l'attuatore (K, KB o telecomando).

La porta si apre lentamente fino a raggiungere la posizione aperta. Poi la porta si richiude a velocità ridotta.
Il lampeggio del LED delle modalità di esercizio cessa appena l'attuatore ha percorso l'intero angolo di apertura.

▶ Fine della messa in funzione:
- Controllare il funzionamento e i campi di rilevamento di tutti i sensori di contatto.
- Controllare il funzionamento e i campi di rilevamento dei sensori di sicurezza per la sorveglianza della chiusura e dell'apertura. In presenza di barre sensori, controllare ogni singolo modulo del sensore.

20.5 Messa in funzione dell'attuatore con GC 338

▶ Se necessario, collegare il programmatore digitale con display all'unità di controllo.
▶ Se necessario, collegare l'accumulatore all'unità di controllo.
▶ Attivare l'alimentazione elettrica dell'attuatore (a cura del cliente).
- Visualizzazione:
  - La segnalazione della modalità di esercizio sull'attuatore si accende in giallo (parametri sulle impostazioni predefinite).
  - DPS: LE (Apprendimento)

▶ Impostare i parametri, in particolare (se necessario o desiderato):
- to (Apriporta) sul tipo di apriporta utilizzato
- EIE2 (Ingresso parametrizzabile) sulla funzione desiderata
- A1 (Uscita parametrizzabile) sulla funzione desiderata
- AC (Mancanza di corrente) sulla funzione desiderata
- At (Tipo di attuatore) sulla versione dell'attuatore

▶ Disattivare i sensori di sicurezza impostando i parametri sull'unità di controllo:
- S1 (Sicurezza chiusura) su 00, per "Nessun SIS" (impostazione predefinita)
- S3 (Sicurezza apertura) su 00, per "Nessun SIO" (impostazione predefinita)
- tE (Prova) su 00, per "Nessuna prova" (impostazione predefinita)

▶ Avviare l'apprendimento:
- Con S1, S2: richiamare il menu assistenza azionando allo stesso tempo i tasti S1 ed S2.
  - Azionare brevemente S1 per raggiungere il parametro LE (apprendimento).
  - Azionare S1 per 2 secondi per avviare la modalità di apprendimento.
- Con DPS: selezionare LE per apprendimento.
  - Azionare il tasto ↵.
  - Visualizzazione DPS: L1
- Quindi viene emesso il segnale di conferma. Visualizzazione LED di manutenzione: 5○ 4○ 3○ 2○ 1●

Con ECturn Inside:
▶ Scollegare il programmatore digitale con display.

▶ Portare a mano l'anta nella posizione aperta desiderata.
▶ Portare a mano l'anta completamente nella posizione finale.

Con ECturn Inside:
▶ Muovere l'anta della porta dalla posizione finale fino a quando i tasti S1 e S2, ovvero il collegamento del programmatore digitale con display, non sono di nuovo facilmente accessibili.

▶ Terminare l'apprendimento.
- Con S1, S2: azionare il tasto S1 per 2 secondi.
- Con DPS:

Con ECturn Inside:
▶ Inserire il programmatore digitale con display.

▶ Azionare il tasto ↵.

Quindi viene emesso il segnale di conferma. Ora l'angolo di apertura della porta è noto all'unità di controllo.
Il LED delle modalità di esercizio è spento.

Con ECturn Inside:
▶ Prima di uscire dal menu assistenza, bloccare l'anta della porta meccanicamente, se il parametro OF (coppia di tenuta apertura) o CF (coppia di tenuta chiusura) non è impostato su 00 (impostazione predefinita).

Altrimenti, l'anta della porta può muoversi nella direzione di apertura o chiusura e danneggiare l'unità di controllo.

- ▶ Uscire dal menu assistenza:
  - ▫ Con S1, S2: premere contemporaneamente i tasti S1 ed S2 per più di 2 secondi.
  - ▫ Con DPS: premere contemporaneamente il tasto di manutenzione nascosto ed il tasto ↵.

Dopo l'apprendimento è impostata la modalità di esercizio AU, il LED modalità di esercizio è acceso in verde, interrotto da 2 impulsi di lampeggio (1 Hz).

- ▫ Con DPS: scollegare il programmatore digitale con display.
- ▶ Chiudere le ante completamente.
- ▶ Azionare l'attuatore (K, KB o telecomando).

La porta si apre lentamente fino a raggiungere la posizione aperta. Poi la porta si richiude a velocità ridotta.
Il lampeggio del LED delle modalità di esercizio cessa appena l'attuatore ha percorso l'intero angolo di apertura.

- ▶ Effettuare l'auto-apprendimento delle barre sensori GC338.
- ▶ Una volta riuscito l'auto-apprendimento delle barre sensori, attivare i sensori di sicurezza impostando i parametri sull'unità di controllo:
  - ▫ S1 (Sicurezza chiusura) su 01 per "SIS", o 02 per "SIS e K"
  - ▫ S3 (Sicurezza apertura) su 01 per "SIO"
  - ▫ tE (Prova) su 01, per "Prova con 24V"

EN 16005

- ▶ Fine della messa in funzione:
- ▫ Controllare il funzionamento e i campi di rilevamento di tutti i sensori di contatto.
- ▫ Controllare il funzionamento e i campi di rilevamento dei sensori di sicurezza per la sorveglianza della chiusura e dell'apertura. In presenza di barre sensori, controllare ogni singolo modulo del sensore.

21 Menu dei parametri

DPS	LED di manutenzione 5	4	3	2	1	Parametro	Codifica	Spiegazione
uO	*	○	○	○	●	Velocità di apertura	9, **18**, ..., 90	°/s
uC	*	○	○	●	○	Velocità di chiusura	9, **18**, ..., 90	°/s
SC	*	○	○	●	●	Colpo finale posizione finale	**00** 09 ... 45	**Nessun colpo finale** °/s Velocità alla quale l'attuatore raggiunge la posizione finale prima della chiusura.
oH	*	○	●	○	○	Tempo di mantenimento dell'apertura	00 ... **05** ... 10, 12 … 20, 25, 30	s
oS	*	○	●	○	●	Tempo di mantenimento dell'apertura KB	00 ... **05** ... 10, 12 … 20, 25, 30	s
to	*	○	●	●	○	Apriporta	00 **01** 02 03 04 05 06	Nessun apriporta **Apriporta a corrente di lavoro** Apriporta a corrente di riposo Serratura motorizzata Apriporta a corrente di lavoro con spinta di chiusura prima dell'apertura Apriporta a corrente di riposo con spinta di chiusura prima dell'apertura Serratura motorizzata con spinta di chiusura prima dell'apertura
A1	*	○	●	●	●	Ritardo di apertura	**00** ... 90	× 0,1 s per K e KB
Pu	*	●	○	○	○	Push And Go	**00** 01 ...18 20	**Nessun Push And Go** Push And Go, angolo di attivazione 1°-18°, 20°
Pc	*	●	○	○	●	Push to close	**00** 01 02 03	**Nessun Push to close** Push to close in AU, NA Push to close in DO, l'attuatore passa alla modalità AU. Push to close in AU, NA, DO. Con Push to close in DO, l'attuatore passa alla modalità AU.
E1 E2	*	●	○	●	○	ECturn: ingresso parametrizzabile 1 ECturn Inside: ingresso parametrizzabile 2	**00** 01 02 03 04 05 06 07 08 09 11 21	**Nessuna funzione** Sabotaggio Funzione tasto Funzione tasto chiusura dopo tempo di mantenimento dell'apertura Modalità di esercizio NA Arresto Notifica chiavistello chiudiporta Notifica chiavistello apriporta Sensore di contatto K Programmatore meccanico MPS (solo ECturn Inside) Sensore di contatto K / modalità di esercizio DO Controllo WC
A1	*	●	○	●	●	Uscita parametrizzabile 1	**00** 01 02 03 04 05 06 07 08 09	**Nessuna funzione** Gong (all'azionamento del sensore di contatto K) Anomalia Apriporta Chiuso e bloccato Chiuso Aperto OFF NA AU

DPS	LED di manutenzione 5	4	3	2	1	Parametro	Codifica	Spiegazione
							10	DO
							12	AU o DO
							13	Controllo WC
b1	*	●	●	○	○	Segnale gong	**00** 01 02	**off** Basso volume Alto volume Segnale di gong all'azionamento del sensore di contatto K
b2	*	●	●	○	●	Segnale movimento	**00** 01 02	**off** Basso volume Alto volume Segnale d'allarme durante il movimento di apertura e di chiusura
S1	*	●	●	●	○	Sicurezza chiusura	**00** 01 02	**Ness. SIS** SIS SIS e K Funzione di sicurezza Funzione di sicurezza SIS e funzione di controllo K
S3	*	●	●	●	●	Sicurezza apertura	**00** 01	**Ness. SIO** SIO Funzione di sicurezza
tE	**	○	○	○	●	Prova	**00** 01 02	**Nessuna prova** Prova con 24 V Prova con GND
AC	**	○	○	●	○	Mancanza di corrente in AU o in DO	**00** 01 02 03	**Nessuna funzione** Aprire e spegnere Chiudere e spegnere Funzionamento ad accumulatore 15 min
bO	**	○	○	●	●	Accelerazione di apertura	05 ... **20** ... 90	
bC	**	○	●	○	○	Accelerazione di chiusura	05 ... **20** ... 90	
FO	**	○	●	○	●	Momento max. apertura	01 ... **04** ... 09	× 10 Nm
FC	**	○	●	●	○	Momento max. chiusura	01 ... **04** ... 09	× 10 Nm
OF	**	○	●	●	●	Coppia di tenuta apertura	**00** ... 11	Nm
CF	**	●	○	○	○	Coppia di tenuta chiusura	**00** ... 11	Nm
FS	**	●	○	○	●	Momento posizione finale	**00** 10 … 40	**Nessun momento posizione finale** Il momento agisce al termine del colpo finale nella posizione chiusa. Durante il tempo d'azione del momento, l'azionamento manuale è difficoltoso. Maggiore è il momento impostato, maggiore sarà la durata. Esempi: ▫ con 10 Nm = 0,5 s, ▫ con 40 Nm = 2 s.
At	**	●	○	●	○	Tipo di attuatore	**01** 02 03 04	**Porta a battente ad 1 anta con braccio a slitta, esercizio a bassa potenza** Porta a battente ad 1 anta con braccio a V, esercizio a bassa potenza (solo ECturn) Porta a battente a 1 anta con braccio a slitta, servizio automatico Porta a battente ad 1 anta con braccio a V, modalità di esercizio automatica (solo ECturn)
CP	**	●	○	●	●	Impostazione predefinita	**00** 01	**I parametri non vengono resettati** I parametri vengono resettati
EP	**	●	●	○	○	Versione software	01 05 00	ad esempio per V1.5
SA	**	●	●	○	●	Indicazione di manutenzione	Co xx xx xx Ho xx xx xx	Sfogliando con i tasti freccetta compaiono i valori con il seguente significato: Co No. cicli Co 00 34 00 equivale a 3400 cicli Ho Ore di esercizio Ho 00 12 00 equivale a 1200 ore
Er	**	●	●	●	○	Errori attuali	CE	Cancellare la memoria degli errori

DPS	LED di manutenzione					Parametro	Codifica	Spiegazione
	5	4	3	2	1			
oE	**	●	●	●	●	Elenco dei guasti	vedi elenco dei guasti	Richiamo degli ultimi 10 guasti
Pt	***	○	○	●	●	Avviare il test di produzione		Avviare il test di produzione (nessuna possibilità di impostazione)
LE	***	○	○	●	○	Avviare/terminare l'apprendimento	L1	
	○	○	○	○	●			L'attuatore effettua l'auto-apprendimento

○ LED spento
● LED acceso
* LED5 lampeggiante a 1 Hz
** LED5 lampeggiante 2 volte a 1 Hz
*** LED5 lampeggiante 3 volte a 1 Hz
Grassetto Impostazione predefinita

21.1 Tabella dei valori dei LED di manutenzione e del programmatore digitale con display

DPS	LED di manutenzione				
	5	4	3	2	1
0	○	○	○	○	○
1	○	○	○	○	●
2	○	○	○	●	○
3	○	○	○	●	●
4	○	○	●	○	○
5	○	○	●	○	●
6	○	○	●	●	○
7	○	○	●	●	●
8	○	●	○	○	○
9	○	●	○	○	●
10	○	●	○	●	○
12	○	●	○	●	●
14	○	●	●	○	○
16	○	●	●	○	●
18	○	●	●	●	○
20	○	●	●	●	●
25	●	○	○	○	○
30	●	○	○	○	●
35	●	○	○	●	○
40	●	○	○	●	●
45	●	○	●	○	○
50	●	○	●	○	●
55	●	○	●	●	○
60	●	○	●	●	●
65	●	●	○	○	○
70	●	●	○	○	●
75	●	●	○	●	○
80	●	●	○	●	●
85	●	●	●	○	○
90	●	●	●	○	●

22 Messaggi di errore

DPS	TPS					LED di manutenzione					Gruppo di errore	Causa	Comportamento dell'attuatore
	OFF					5	4	3	2	1			
–	○	○	○	○	○	○	○	○	○	○	Tensione di esercizio	L'attuatore è spento.	
	○	○	○	○	○	x	x	x	x	x	24V	Cortocircuito della 24 V	L'attuatore resta in servizio. Il LED 24 V sull'unità di controllo è spento. Il controllo non è possibile. Il programmatore a tasti è spento.
03	●	●	○	○	○	*	○	○	○	●	Interruzione alimentazione di uscita	Interruzione della tensione di alimentazione a cura del cliente	Se l'accumulatore è assente: L'anta viene frenata a causa di un cortocircuito del motore. Se l'accumulatore è presente: Il comportamento dipende dall'impostazione del parametro AC (mancanza di corrente). Al ritorno della tensione, la posizione è sconosciuta.
10	○	○	●	●	●	*	●	○	●	○	Motore encoder	Nonostante la corrente del motore, assenza di impulsi trasmessi dall'encoder. Uno dei due segnali dell'encoder incrementale manca. La direzione di rotazione non è quella nominale del motore.	L'anta viene frenata dal motore e viene eseguito il test dell'attuatore. Prova di nuovo dopo ogni passaggio ad un'altra modalità di esercizio o dopo il controllo. Quando l'encoder è di nuovo in ordine, il guasto viene annullato.
11	○	○	●	●	●	*	●	○	●	○	Motore cortocircuito	Cortocircuito del motore.	L'anta viene frenata dal motore. Il relè motore si apre. Prova di nuovo dopo ogni passaggio ad un'altra modalità di esercizio o dopo il controllo. Quando il motore è di nuovo in ordine, il guasto viene annullato ed il relè motore si richiude.
12	○	○	●	●	●	*	●	○	●	○	Motore	Nonostante il motore assorba corrente, si misura una corrente assorbita dal motore nulla	L'anta viene frenata dal motore. Il relè motore si apre. Prova di nuovo dopo ogni passaggio ad un'altra modalità di esercizio o dopo il controllo.
13	○	○	●	●	○	*	○	○	●	●	Sensore di sicurezza "Chiusura"	Prova del sensore di sicurezza Chiusura erronea	Prova ancora 3 volte nella posizione aperta. La porta si chiude a velocità ridotta. Prova ancora 10 volte nella posizione finale. Prova di nuovo dopo ogni passaggio ad un'altra modalità di esercizio o dopo il controllo. Finché il guasto resta attivo, la porta può essere attraversata solo manualmente.
												Controllo per più di 4 min.	La porta si chiude lentamente. Quando il segnale ritorna inattivo, il guasto viene annullato.
15											Programmatore digitale con display	Sorveglianza solo se il programmatore digitale con display era collegato quando è stata attivata la tensione di esercizio sull'unità di controllo.	L'attuatore resta in servizio. Il guasto viene annullato quando il programmatore digitale con display risponde di nuovo.
17	●	●	●	○	○	*	●	○	○	●	Apriporta, serratura motorizzata	Durante il tentativo di aprire, nella posizione finale viene riconosciuto un ostacolo.	Dopo un ulteriore tentativo di apertura, la porta resta chiusa. Attendere il controllo successivo.

DPS	TPS					LED di manutenzione					Gruppo di errore	Causa	Comportamento dell'attuatore
	OFF					5	4	3	2	1			
28	●	●	○	○	●	*	○	●	●	●	Unità di controllo relè motore	La prova del relè del motore non è riuscita. Guasto interno	OFF modalità di esercizio Posizione sconosciuta
32	●	○	○	○	●	*	●	●	●	●	Sabotaggio	Sabotaggio attivo	Il controllo su KB viene soppresso. Il guasto viene annullato passando a un'altra modalità di esercizio se l'ingresso sabotaggio è inattivo.
34	x	x	x	x	x	*	○	●	●	○	Programmatore a tasti	Sorveglianza solo se il programmatore a tasti era collegato quando è stata attivata la tensione di esercizio sull'unità di controllo.	L'attuatore resta in servizio. Il guasto viene annullato quando il programmatore a tasti risponde di nuovo.
41	●	○	●	○	○	*	○	●	○	○	Sensore di sicurezza "Apertura"	Prova del sensore di sicurezza Apertura erronea	La porta si chiude a velocità normale. Prova ancora 10 volte nella posizione finale. Prova di nuovo dopo ogni passaggio ad un'altra modalità di esercizio o dopo il controllo. Finché il guasto resta attivo, la porta può essere attraversata solo manualmente.
												Controllo per più di 4 min.	La porta si chiude a velocità normale. Finché il sensore è attivo, la porta apre lentamente. Quando il segnale ritorna inattivo, il guasto viene annullato.
45	○	○	○	●	●	*	●	○	●	●	Unità di controllo temperatura	Unità di controllo surriscaldata	A partire da 85 °C, il tempo di mantenimento dell'apertura viene aumentato.
47	●	●	○	○	●	*	○	●	●	●	Unità di controllo sonda termica	Guasto interno. Sonda termica sull'unità di controllo guasta	L'attuatore resta in servizio.
48	○	○	○	●	●	*	●	○	●	●	Temperatura motore	Temperatura del motore eccessiva	Il relè del motore è aperto.
60	●	●	○	○	●	*	○	●	●	●	Unità di controllo	Guasto interno	L'anta viene frenata dal motore. Il relè motore si apre. Finché è applicata la tensione di rete, il freno elettromagnetico resta attivo.
61	○	●	●	○	○	*	●	●	○	○	Accumulatore	Accumulatore scarico. Tensione dell'accumulatore <17 V	Se la tensione di rete è collegata, l'attuatore resta in funzione. Se la tensione di rete è scollegata (funzionamento ad accumulatore), l'attuatore si spegne.
X.X	○	○	●	○	●	-	-	-	-	-	Posizione non nota	Al ritorno della tensione di alimentazione	Inizializzazione a velocità ridotta. Il LED delle modalità di esercizio lampeggia in giallo

solo con ECturn Inside:

14	x	x	x	x	x	*	●	●	●	○	Interruttore di programma	Rottura cavo programmatore meccanico	Rimane attivo l'ultimo stato operativo.

○ LED spento
● LED acceso
* LED5 lampeggiante a 10 Hz
- Nessuna visualizzazione
x Visualizzazione indefinita

Germany
GEZE GmbH
Niederlassung Süd-West
Tel. +49 (0) 7152 203 594
E-Mail: leonberg.de@geze.com

GEZE GmbH
Niederlassung Süd-Ost
Tel. +49 (0) 7152 203 6440
E-Mail: muenchen.de@geze.com

GEZE GmbH
Niederlassung Ost
Tel. +49 (0) 7152 203 6840
E-Mail: berlin.de@geze.com

GEZE GmbH
Niederlassung Mitte/Luxemburg
Tel. +49 (0) 7152 203 6888
E-Mail: frankfurt.de@geze.com

GEZE GmbH
Niederlassung West
Tel. +49 (0) 7152 203 6770
E-Mail: duesseldorf.de@geze.com

GEZE GmbH
Niederlassung Nord
Tel. +49 (0) 7152 203 6600
E-Mail: hamburg.de@geze.com

GEZE Service GmbH
Tel. +49 (0) 1802 923392
E-Mail: service-info.de@geze.com

Austria
GEZE Austria
E-Mail: austria.at@geze.com
www.geze.at

Baltic States –
Lithuania / Latvia / Estonia
E-Mail: baltic-states@geze.com

Benelux
GEZE Benelux B.V.
E-Mail: benelux.nl@geze.com
www.geze.be
www.geze.nl

Bulgaria
GEZE Bulgaria - Trade
E-Mail: office-bulgaria@geze.com
www.geze.bg

China
GEZE Industries (Tianjin) Co., Ltd.
E-Mail: chinasales@geze.com.cn
www.geze.com.cn

GEZE Industries (Tianjin) Co., Ltd.
Branch Office Shanghai
E-Mail: chinasales@geze.com.cn
www.geze.com.cn

GEZE Industries (Tianjin) Co., Ltd.
Branch Office Guangzhou
E-Mail: chinasales@geze.com.cn
www.geze.com.cn

GEZE Industries (Tianjin) Co., Ltd.
Branch Office Beijing
E-Mail: chinasales@geze.com.cn
www.geze.com.cn

France
GEZE France S.A.R.L.
E-Mail: france.fr@geze.com
www.geze.fr

Hungary
GEZE Hungary Kft.
E-Mail: office-hungary@geze.com
www.geze.hu

Iberia
GEZE Iberia S.R.L.
E-Mail: info.es@geze.com
www.geze.es

India
GEZE India Private Ltd.
E-Mail: office-india@geze.com
www.geze.in

Italy
GEZE Italia S.r.l. Unipersonale
E-Mail: italia.it@geze.com
www.geze.it

GEZE Engineering Roma S.r.l
E-Mail: italia.it@geze.com
www.geze.it

Korea
GEZE Korea Ltd.
E-Mail: info.kr@geze.com
www.geze.com

Poland
GEZE Polska Sp.z o.o.
E-Mail: geze.pl@geze.com
www.geze.pl

Romania
GEZE Romania S.R.L.
E-Mail: office-romania@geze.com
www.geze.ro

Russia
OOO GEZE RUS
E-Mail: office-russia@geze.com
www.geze.ru

Scandinavia – Sweden
GEZE Scandinavia AB
E-Mail: sverige.se@geze.com
www.geze.se

Scandinavia – Norway
GEZE Scandinavia AB avd. Norge
E-Mail: norge.se@geze.com
www.geze.no

Scandinavia – Denmark
GEZE Danmark
E-Mail: danmark.se@geze.com
www.geze.dk

Singapore
GEZE (Asia Pacific) Pte, Ltd.
E-Mail: gezesea@geze.com.sg
www.geze.com

South Africa
GEZE South Africa (Pty) Ltd.
E-Mail: info@gezesa.co.za
www.geze.co.za

Switzerland
GEZE Schweiz AG
E-Mail: schweiz.ch@geze.com
www.geze.ch

Turkey
GEZE Kapı ve Pencere Sistemleri
E-Mail: office-turkey@geze.com
www.geze.com

Ukraine
LLC GEZE Ukraine
E-Mail: office-ukraine@geze.com
www.geze.ua

United Arab Emirates/GCC
GEZE Middle East
E-Mail: gezeme@geze.com
www.geze.ae

United Kingdom
GEZE UK Ltd.
E-Mail: info.uk@geze.com
www.geze.com

GEZE GmbH
Reinhold-Vöster-Straße 21–29
71229 Leonberg
Germany

Tel.: 0049 7152 203 0
Fax.: 0049 7152 203 310
www.geze.com

Der Maßstab DIN ISO 9001 unseres Handelns

GEZE