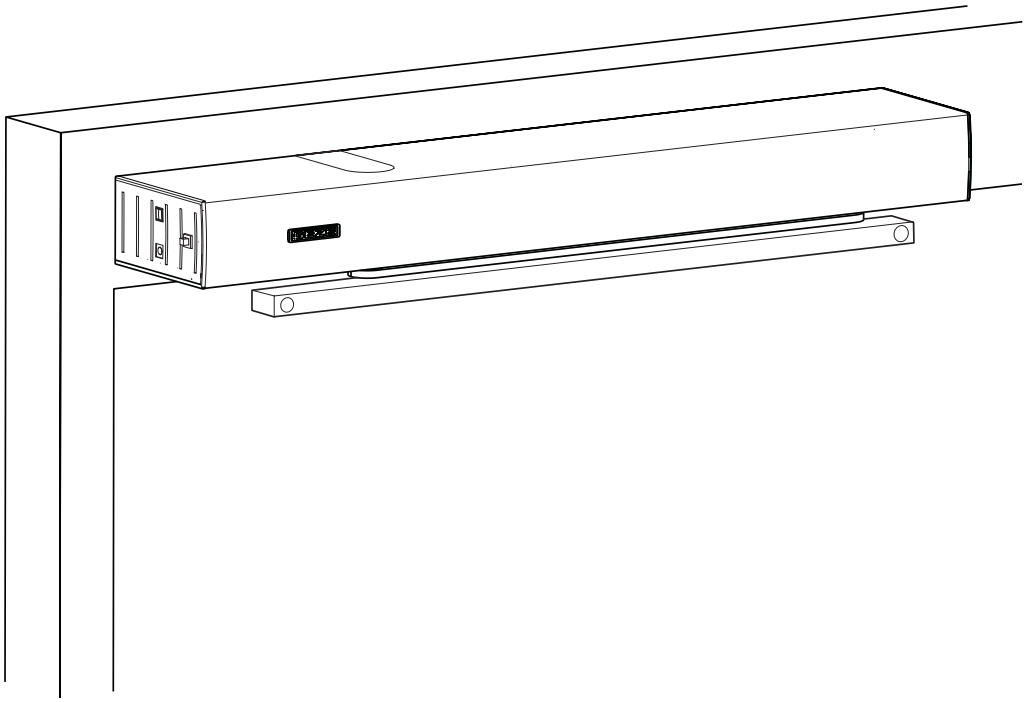

Powerturn

Valido per le varianti:

Powerturn (1 anta/2 ante)

Powerturn F (1 anta)

Powerturn F-IS (2 ante)

Powerturn F/R (1 anta/2 ante)

Powerturn IS/TS (2 ante)

Powerturn F-IS/TS (2 ante)

Powerturn F/R-IS/TS (2 ante)

160884-03

Istruzioni per l'uso originali

IT Manuale utente

GEZE

Indice dei contenuti

1 Introduzione ... 3
1.1 Simboli e simbologia usata ... 3
1.2 Responsabilità sui prodotti ... 3
1.3 Casi particolari ... 3
1.4 Ulteriori informazioni ... 3
1.5 Termini tecnici ... 4

2 Avvertenze di sicurezza di base ... 6

3 Descrizione ... 7
3.1 Tipi di montaggio e versioni ... 7
3.2 Struttura ... 7
3.3 Panoramica dei modi operativi ... 8
3.4 Elementi di comando ... 8
3.4.1 Pulsante modi operativi con relativa spia ... 8
3.4.2 Programmatore meccanico MPS (opzione) ... 9
3.4.3 Programmatore con display (opzione) ... 9
3.5 Porta nel modo operativo normale ... 10

4 Comando ... 11
4.1 Selezione del modo operativo ... 11
4.1.1 Selezione del modo operativo tramite il relativo pulsante ... 11
4.1.2 Selezione del modo operativo tramite il programmatore meccanico MPS ... 12
4.1.3 Selezione del modo operativo tramite il programmatore con display ... 12

5 Eliminazione dei guasti ... 13

6 Pulizia e manutenzione ... 14
6.1 Pulizia ... 14
6.2 Manutenzione ... 14
6.3 Controllo svolto da tecnici specializzati ... 14

7 Dati tecnici ... 15

1 Introduzione

1.1 Simboli e simbologia usata

Avvertenze
Le presenti istruzioni per l'uso contengono avvertenze da osservare per evitare danni a beni e persone.
- ▶ Queste avvertenze vanno sempre lette ed osservate.
- ▶ Adottare tutti i provvedimenti indicati dal simbolo di avvertimento e dalla didascalia di avvertimento.

Simbolo di avviso	Termine di avviso	Significato
⚠	**ATTENZIONE**	Pericoli per le persone. La mancata osservanza può provocare lesioni lievi o di media gravità.

Altri simboli e simbologia usata
Informazioni importanti e note tecniche sono evidenziate per illustrare il corretto utilizzo del prodotto.

Simbolo	Significato
!	significa "Nota importante"; informazioni per evitare danni materiali
i	significa "Informazione aggiuntiva" Si deve attirare maggiormente l'attenzione dell'utente sulle informazioni aggiuntive importanti. Pur non essendovi pericoli per persone e cose, è particolarmente utile che le informazioni aggiuntive vengano lette con attenzione.
▶	Simbolo per un intervento: qui è necessario fare qualcosa. ▶ Nel caso di più azioni, compierle nell'ordine indicato.

1.2 Responsabilità sui prodotti

Ai sensi della "Legge relativa alla responsabilità sui prodotti" sulla responsabilità del produttore, è necessario osservare le informazioni contenute in questo manuale (informazioni sul prodotto e uso conforme, uso scorretto, caratteristiche del prodotto, manutenzione del prodotto, obblighi di informazione e di istruzione). La mancata osservanza esenta il produttore dal suo obbligo di responsabilità.

1.3 Casi particolari

In determinati casi possono presentarsi differenze dalle indicazioni riportate nel presente manuale utente.
Esempi:
- ▫ cablaggio speciale
- ▫ particolari impostazioni delle funzioni (parametri)
- ▫ software speciale
- ▶ Per ulteriori informazioni si prega di rivolgersi al tecnico di assistenza responsabile.

1.4 Ulteriori informazioni

Le informazioni sulla messa in funzione e sul servizio di assistenza sono riportate nei seguenti documenti:
- ▫ schema di connessione Powerturn
- ▫ istruzioni di montaggio Powerturn

1.5 Termini tecnici

Termine tecnico	Spiegazione
Lato cerniere	Il lato della porta su cui si trovano le cerniere. Normalmente il lato della porta nel verso di apertura.
Lato opposto alle cerniere	Il lato della porta opposto a quello delle cerniere. Normalmente il lato della porta nel verso di chiusura.
Anta attiva	L'anta principale di una porta a due ante. Toccando la porta, l'anta attiva deve aprirsi per prima e deve richiudersi per ultima.
Anta passiva	L'anta secondaria di una porta a due ante. Toccando la porta, l'anta passiva deve aprirsi solo quando l'anta attiva ha abbandonato la posizione di chiusura e deve richiudersi per prima.
Dispositivo di comando Interno (KI)	Pulsante, interruttore o rilevatore di movimento per attivare l'automatismo della porta. Il dispositivo di comando si trova all'interno dello spazio racchiuso dalla porta. Funzione di controllo nei modi operativi AUTOMATICO e CHIUSURA NEGOZIO. Nel modo operativo NOTTE/OFF, il dispositivo di comando è senza funzione.
Dispositivo di comando Esterno (KA)	Pulsante, interruttore o rilevatore di movimento per attivare l'automatismo della porta. Il dispositivo di comando si trova all'esterno dello spazio racchiuso dalla porta. Funzione di controllo nel modo operativo AUTOMATICO. Nei modi operativi CHIUSURA NEGOZIO e NOTTE/OFF, il dispositivo di comando è senza funzione.
Dispositivo di comando Autorizzato (KB)	Controllo dell'accesso (ad es. interruttore a chiave o lettore di keycard) per il comando dell'automatismo della porta da parte di persone autorizzate. La funzione di controllo è attiva nei modi operativi AUTOMATICO, CHIUSURA NEGOZIO e NOTTE/OFF.
Dispositivo di comando con funzione ad impulsi di corrente	Pulsante per aprire e chiudere la porta. Funzione di controllo solo nei modi operativi AUTOMATICO e CHIUSURA NEGOZIO. Premendo il pulsante una prima volta, la porta si apre automaticamente e, ripremendo il pulsante, si richiude automaticamente. La funzione può essere attivata tramite parametrizzazione mediante il programmatore con display, ST 220 o GEZEconnects durante la messa in servizio. Se il dispositivo di comando con funzione "Impulsi di corrente" è collegato all'unità di controllo, al comando si aprono entrambe le ante della porta, anche se l'attivazione dell'anta passiva è disattivata.
Push&Go	Spingendo manualmente la porta dalla posizione chiusa nel modo operativo AUTOMATICO e con funzione Push&Go attivata, la porta si apre automaticamente quando si supera un determinato angolo di apertura impostabile.
Sensore di sicurezza Apertura (SIO)	Sensore di presenza (ad es. sensore luminoso a raggi infrarossi attivi) per proteggere il raggio di oscillazione della porta nel verso di apertura. Normalmente il sensore è installato sull'anta della porta sul lato delle cerniere.
Sensore di sicurezza Chiusura (SIS)	Sensore di presenza (ad es. sensore luminoso a raggi infrarossi attivi) per proteggere il raggio di oscillazione della porta nel verso di chiusura. Normalmente il sensore è installato sull'anta della porta sul lato opposto alle cerniere.
Arresto di emergenza	Interruttore autobloccante con cui si può attivare l'arresto immediato dell'automatismo della porta in caso di pericolo. L'automatismo della porta resta fermo nella posizione momentanea finché l'utente non annulla la situazione di arresto di emergenza sbloccando il pulsante di arresto di emergenza.
Servizio a bassa energia	GEZE Powerturn può essere utilizzato come automatismo a basso consumo di energia. Nel servizio a bassa energia, la forza di apertura e chiusura della porta si riduce a 67 N e si riducono anche il tempo di apertura e chiusura. In questo modo si abbassa il rischio che una persona possa urtare contro l'anta in movimento. Se la porta viene utilizzata da persone che richiedono speciali misure protettive, è necessario adottare provvedimenti particolari per eliminare il pericolo di contatto (ad es. utilizzando sensori di sicurezza).

Termine tecnico	Spiegazione
Meccanismo integrato di controllo chiusura	**Meccanismo di controllo chiusura elettrico** Per automatismi della porta a due ante nel funzionamento normale, la sequenza di chiusura delle ante viene regolata dalle unità di controllo degli automatismi della porta. Si chiude per prima l'anta passiva. L'anta attiva resta nella posizione di chiusura finché l'anta passiva non ha raggiunto la posizione di chiusura e solo a questo punto l'anta attiva inizia a chiudersi. **Meccanismo integrato di controllo chiusura (-IS)** In caso di black-out, nei sistemi di porte a due ante con Powerturn F-IS e Powerturn F-IS/TS, la sequenza di chiusura viene regolata meccanicamente. Le ante si chiudono mediante gli accumulatori di energia degli automatismi e l'anta attiva viene manutenuta aperta dal meccanismo integrato di controllo chiusura meccanico. Quando raggiunge la posizione di chiusura, mediante il sistema meccanico integrato di controllo chiusura l'anta passiva abilita l'anta attiva, in modo che anche quest'ultima possa chiudersi completamente
Serratura elettrica o incontro elettrico	**Serratura elettrica o incontro elettrico a corrente di lavoro** Modello di serratura elettrica o incontro elettrico in corrente alternata o in corrente continua. Attivando l'automatismo della porta, l'unità di controllo dell'automatismo della porta attiva la serratura elettrica o incontro elettrico se la porta si trova in posizione chiusa. La serratura elettrica o incontro elettrico resta attivo finché la porta non si è spostata dalla posizione chiusa. **Serratura elettrica o incontro elettrico a corrente di riposo** Modello di serratura elettrica o incontro elettrico in corrente continua. Attivando l'automatismo della porta, la serratura elettrica o incontro elettrico resta disattivato se la porta si trova in posizione chiusa. La serratura elettrica o incontro elettrico resta disattivo finché la porta non si è spostata dalla posizione chiusa.
Segnale di risposta della serratura elettrica o incontro elettrico	Il segnale di risposta della serratura elettrica o incontro elettrico è un contatto integrato nel chiavistello e viene azionato dal perno del chiavistello della serratura quando si chiude la porta meccanicamente. Esso segnala all'unità di controllo che la porta è bloccata meccanicamente, per cui non può essere aperta dall'automatismo. In questo caso, l'unità di controllo ignora i comandi trasmessi da tutti i dispositivi di comando.
Reset	Pulsante per la rimessa in servizio dell'automatismo in seguito al collegamento della tensione di esercizio o al termine dell'allarme per incendio. Premendo il pulsante si chiude il circuito di autoritegno integrato nell'automatismo, mediante il quale si attiva l'automatismo.
Funzione di battuta	Nella chiusura senza alimentazione elettrica, l'anta viene ostacolata dal chiavistello della serratura elettrica o incontro elettrico. Affinché la porta possa superare la forza antagonista esercitata dal chiavistello e chiudersi, al raggiungimento di un determinato angolo di apertura viene azionato un finecorsa integrato nell'automatismo che riduce la forza di frenata. La porta accelera superando a velocità maggiore la forza antagonista della serratura. Nello stato con alimentazione elettrica, questa funzione viene regolata dall'unità di controllo dell'automatismo.
Modalità chiudiporta	In modalità automatica (funzionamento normale), il dispositivo automatico per porta a battente può comportarsi anche come chiudiporta. Ciò significa che effettua la chiusura tramite regolazione di coppia. Questo momento di chiusura è regolabile e si può adattare in funzione della situazione di transito.
Servizio servo	Se si impiega il servizio servo, l'automatismo per porte a battente supporta il transito manuale tramite coppia. Per questa condizione di supporto è possibile impostare la coppia e la durata.

2 Avvertenze di sicurezza di base

Per l'utente

Prima di procedere alla messa in funzione della porta, leggere attentamente e osservare il presente manuale utente. Rispettare sempre le seguenti avvertenze di sicurezza:

- Rispettare le condizioni di funzionamento, manutenzione e riparazione prescritte dalla GEZE.
- La messa in servizio e gli interventi di montaggio, manutenzione e riparazione prescritti devono essere eseguiti da tecnici specializzati ed autorizzati da GEZE.
- Il collegamento elettrico deve essere effettuato da un elettricista/tecnico specializzato.
- Senza il consenso da parte di GEZE non si deve apportare nessuna modifica all'impianto.
- GEZE declina qualsiasi responsabilità per danni dovuti a modifiche arbitrarie dell'impianto.
- Il titolare è responsabile del funzionamento sicuro dell'impianto.
- Il funzionamento in sicurezza dell'impianto deve essere regolarmente controllato da un tecnico di assistenza.
- In caso di installazione scorretta o non accurata dei dispositivi di sicurezza, i quali non svolgono quindi i compiti previsti, non è consentito continuare a far funzionare l'impianto. È necessario informare quanto prima il tecnico di assistenza.
- Quando si utilizzano ante di vetro, accertarsi che gli adesivi di sicurezza applicati siano visibili e ben leggibili.
- Proteggere il programmatore di funzione dall'accesso di persone non autorizzate.
- Pericolo di lesioni dovuto a spigoli taglienti nell'automatismo quando si abbassa la copertura.
- Pericolo di lesioni dovuto a parti sospese.
- Il dispositivo non può essere utilizzato da bambini di età inferiore a 8 anni e da persone con facoltà fisiche, sensoriali o mentali limitate o senza la necessaria esperienza e conoscenza, a meno che non siano sorvegliate o non siano state istruite sull'uso in sicurezza e informate sui pericoli connessi.
- I bambini non devono giocare con l'apparecchio.
- Non affidare pulizia e manutenzione ai bambini se non sorvegliati.

Per il tecnico di assistenza

- Se si utilizzano componenti di altre marche, GEZE non concede nessuna garanzia.
- Combinare le altre marche con le parti originali solo se consentito da GEZE. Anche per le riparazioni e i lavori di manutenzione si devono usare esclusivamente le parti originali GEZE.
- Realizzare il collegamento alla rete elettrica e la prova del conduttore di protezione a norma DIN VDE 0100-610.
- Come dispositivo di interruzione della tensione di rete installare un interruttore automatico della portata di 16 A che separi l'impianto dalla rete.

3 Descrizione

3.1 Tipi di montaggio e versioni

- L'automatismo della porta può essere installato sull'architrave (installazione su telaio) o sull'anta della porta stessa (installazione sull'anta).
- L'automatismo della porta è disponibile nel modello ad 1 anta e a 2 ante.
- Il sistema Powerturn F-IS e Powerturn F-IS/TS può essere installato soltanto su telaio.

3.2 Struttura

La figura seguente è solo uno schema di principio del sistema di porta.
Per motivi tecnici non è possibile illustrare qui tutte le possibilità offerte.
Gli elementi di comando possono essere disposti in maniera personalizzata.

Esempio: automatismo della porta Powerturn, 1 anta, installazione su telaio

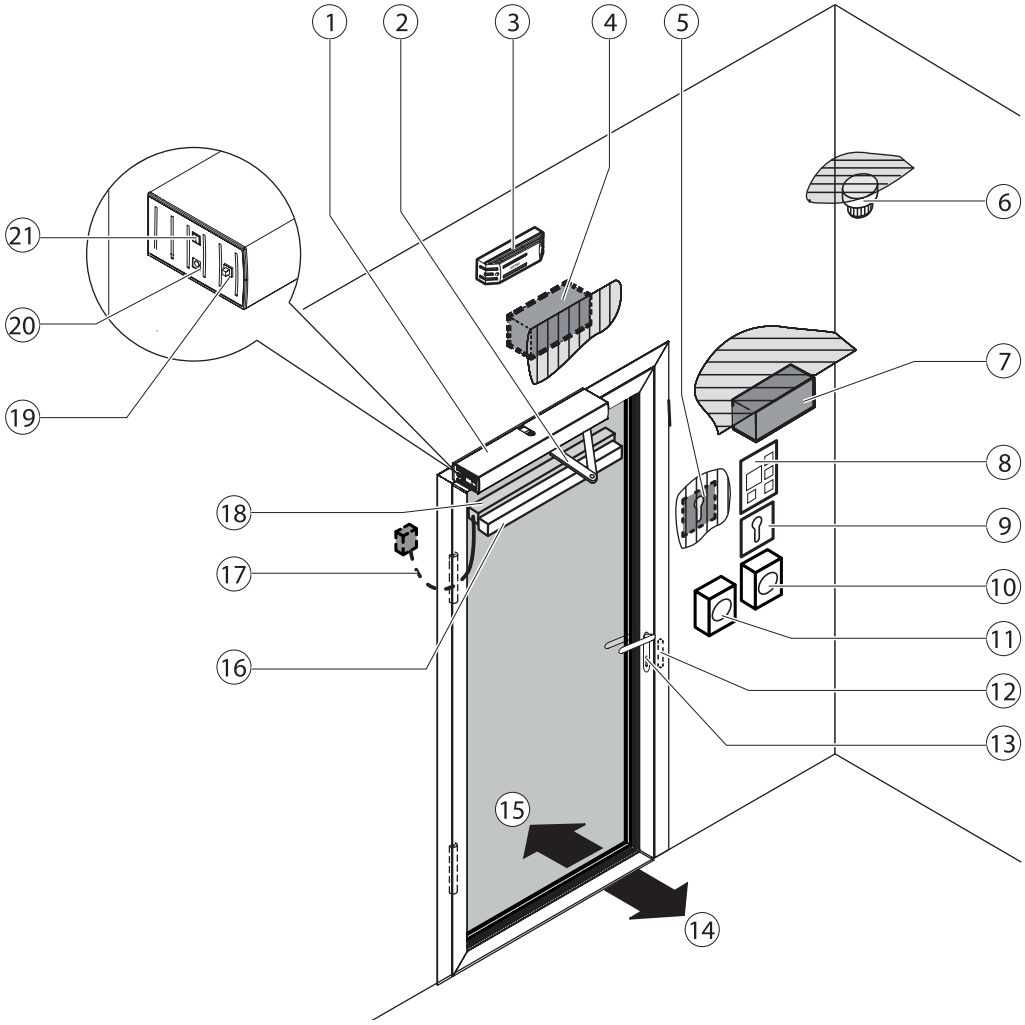

1	Automatismo porta	
2	Braccio a V o guida	
3	Centralina rilevatore fumo [2]	
4	Dispositivo di comando Esterno (KA)	(opzione)
5	Dispositivo di comando Autorizzato (KB)	(opzione)
6	Rivelatore fumo [2]	
7	Dispositivo di comando Interno (KI)	(opzione)
8	Programmatore di funzione	(opzione)
9	Interruttore a chiave per l'abilitazione del programmatore di funzione	(opzione)
10	Pulsante di arresto di emergenza	(opzione)
11	Interruttore manuale "CHIUSURA PORTA" [2]	
12	Serratura elettrica o incontro elettrico	(opzione)
13	Maniglia con serratura	(in sede di montaggio)
14	Edificio interno	
15	Edificio esterno	
16	Sensore di sicurezza Chiusura (SIS)	(opzione)
17	Cavo di transizione	(opzione)
18	Sensore di sicurezza Apertura (SIO)	(opzione)
19	Pulsante Reset	
20	Boccola per adattatore di servizio ST 220 e adattatore Bluetooth	
21	Pulsante modi operativi con relativa spia	

[2] opzionale, in combinazione con Powerturn F

3.3 Panoramica dei modi operativi

Sul Powerturn si possono impostare i seguenti modi operativi:
- Modalità automatica
- Chiusura negozio
- Apertura permanente
- Notte
- OFF

Modo operativo	MPS/MPS-ST*	DPS** Tasto	DPS** Display	Spiegazioni
Automatico			Au	La porta si apre e si richiude. I dispositivi di comando Interno ed Esterno sono attivi. Vedi anche capitolo 3.5.
▫ Apertura di 2 ante		+		Premendo contemporaneamente entrambi i tasti, il modo operativo commuta tra apertura 1 anta e apertura 2 ante.
▫ Apertura di 1 anta		+		Sul DPS, il LED ❄ si accende in modalità 1 anta.
Chiusura negozio			LS	La porta si apre e si richiude solo se qualcuno desidera uscire. Sono attivi soltanto i dispositivi di comando Interno.
Apertura permanente			do	La porta resta aperta.
Notte			nA	La porta si apre e si chiude solo azionando l'interruttore a chiave. I dispositivi di comando Interno ed Esterno sono inattivi.
OFF	OFF	OFF	oF	La porta è abilitata e può essere spostata a mano. I dispositivi di comando Interno ed Esterno sono inattivi.

* programmatore di funzione meccanico (MPS) / programmatore di funzione meccanico con interruttore a chiave integrato (MPS-ST)
** programmatore con display

3.4 Elementi di comando

I modi operativi si possono impostare tramite i seguenti elementi di comando:
- Pulsante modo operativo (21) sull'automatismo (vedi capitolo 3.4.1)
- Programmatore di funzione meccanico MPS con/senza interruttore a chiave integrato (opzione) (vedi capitolo 3.4.2)
- Programmatore con display (opzione) (vedi capitolo 3.4.3)

3.4.1 Pulsante modi operativi con relativa spia

Mediante il pulsante modi operativi (21) è possibile selezionare il modo operativo sull'automatismo della porta. La spia modo operativo (21) è dello stesso colore del modo operativo attualmente attivato:

Spie modi operativi

Modo operativo	Colore spia modo operativo (21)
Off	–
Notte	rosso
Chiusura negozio	bianco
Automatico	verde
Apertura permanente	blu

Informazioni e indicazioni di errore

Stato	Colore spia modo operativo (21)
L'unità di controllo non è ancora appresa	giallo (luce continua)
L'unità di controllo non è ancora inizializzata	è accesa del colore del modo operativo attuale, interrotta periodicamente da due brevi impulsi di lampeggio (1 Hz)
Sono presenti uno o più errori	lampeggia velocemente (10 Hz) nello stesso colore del modo operativo attualmente attivato
Il pulsante modi operativi è disattivato	la spia modo operativo è spenta

Nel modo Off, la spia del modo operativo non indica alcuna anomalia (21).

3.4.2 Programmatore meccanico MPS (opzione)

- Collegabile in aggiunta al pulsante modi operativi (21).

Sul programmatore meccanico MPS si imposta il modo operativo dell'impianto e viene visualizzato il programma scelto.
Il programmatore meccanico senza interruttore a chiave è accessibile a chiunque.

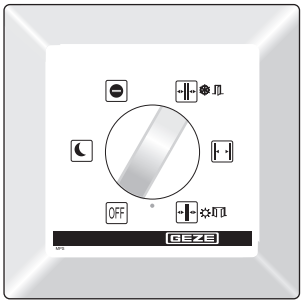

Programmatore meccanico MPS

Sul programmatore meccanico MPS-ST, la selezione dei modi operativi si blocca se viene estratta la chiave fornita in dotazione.

Programmatore meccanico MPS-ST con interruttore a chiave integrato

3.4.3 Programmatore con display (opzione)

- Collegabile oltre al pulsante modi operativi interno.

Quando in basso a destra del display compare un punto, è necessario eseguire un intervento di manutenzione.

Se al centro del display compare un punto, dopo il collegamento della tensione di rete la porta non è ancora completamente inizializzata.
L'inizializzazione avviene automaticamente quando l'automatismo apre e chiude la porta.

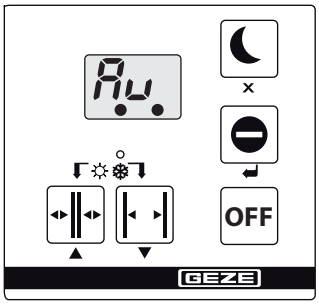

Programmatore con display

3.5 Porta nel modo operativo normale

Nel funzionamento normale, la porta si apre e si chiude automaticamente.
Utilizzando il Powerturn IS/TS, si apre automaticamente soltanto l'anta attiva. L'anta passiva si deve aprire manualmente.

Evento?	Comportamento della porta?
Un dispositivo di comando (pulsante, interruttore o rilevatore di movimento) interviene.	La porta si apre, attende per il tempo di mantenimento dell'apertura e quindi si richiude.
Il sensore di sicurezza Chiusura (SIS) interviene a porta aperta (ad esempio sensore fotoelettrico).	La porta resta aperta.
Il sensore di sicurezza Chiusura (SIS) interviene durante la chiusura della porta.	La porta si riapre o si ferma immediatamente in base ai parametri configurati.
Il sensore di sicurezza Apertura (SIO) interviene durante l'apertura della porta.	La porta si arresta e resta nella posizione momentanea fino al termine del comando (la porta si apre) o fino al termine del tempo di mantenimento dell'apertura (la porta si chiude).
Il sensore di sicurezza Apertura (SIO) interviene a porta chiusa.	La porta resta chiusa.
Una persona si avvicina alla porta aperta e un rilevatore di movimento interviene.	La porta resta aperta.
Una persona si avvicina alla porta in fase di chiusura e un rilevatore di movimento interviene.	La porta si riapre immediatamente.
Durante l'apertura, la porta collide con un ostacolo. Il sensore di sicurezza Apertura non è stato attivato.	La porta si ferma, attende e cerca di nuovo di aprirsi completamente a forza ridotta. Poi la porta si chiude.
Durante la chiusura, la porta collide con un ostacolo. Il sensore di sicurezza Chiusura non è stato attivato.	La porta si riapre immediatamente, attende per il tempo di mantenimento dell'apertura e quindi si chiude a velocità ridotta. Se si impiega la modalità chiudiporta con il sensore di sicurezza Chiusura disattivato, l'automatismo spinge l'ostacolo con la forza impostata.

Funzioni supplementari della porta

Interruttore/pulsante?	Funzione eseguita?
Pulsante di arresto di emergenza	La porta si arresta immediatamente (in ogni modo operativo) e mantiene la sua posizione fino allo sbloccaggio del pulsante di arresto di emergenza.
Interruttore a chiave del programmatore con display	Se al programmatore con display è collegato un interruttore a chiave, con esso si può interdire o abilitare l'uso del programmatore con display.
Dispositivo di comando Autorizzato (KB) (ad es. interruttore a chiave esterno)	La porta si apre una sola volta e si richiude al termine del tempo di mantenimento dell'apertura. Il modo operativo impostato resta invariato.
Dispositivo di comando con scheda radio	La porta si apre una volta e si chiude al termine del tempo di mantenimento dell'apertura. Il modo operativo impostato resta invariato. Premendo il tasto nel canale radio 1 per più di 5 s, l'unità di controllo passa al modo operativo DO. Premendo di nuovo il tasto per almeno 5 s, l'unità di controllo ritorna al modo operativo AU.
Funzione a pulsante	Tramite la funzione a pulsante è possibile azionare la porta automatizzata. Funzione a pulsante normale: ▫ Il contatto a pulsante apre la porta e la porta rimane in posizione aperta. ▫ Il contatto a pulsante chiude la porta. Funzione a pulsante con tempo di mantenimento apertura: ▫ Il contatto a pulsante apre la porta. ▫ Il contatto a pulsante chiude la porta o la porta inizia a chiudersi dopo il tempo di mantenimento apertura.

Interruttore/pulsante?	Funzione eseguita?
Pulsante doppio	Negli automatismi a 2 ante, mediante un pulsante configurabile è possibile collegare un pulsante dotato di doppia funzione. Quindi, azionando il pulsante si può effettuare l'apertura come si desidera: a 1 anta o a 2 ante. Premendo il pulsante una volta, si apre solo l'anta attiva e si richiude al termine del tempo di mantenimento dell'apertura. Azionando il pulsante due volte di seguito entro 1,5 s, si aprono entrambe le ante e si richiudono insieme al termine del tempo di mantenimento dell'apertura.
Blocco di emergenza	Utilizzando il blocco di emergenza è possibile portare il sistema a 1 anta o a 2 ante alla chiusura immediata tramite un interruttore. Le porte si chiudono con la forza impostata e senza sensori di sicurezza e riconoscimento ostacoli. Il pericolo di lesioni è maggiore.
Comando WC	Premendo il pulsante grande sul lato esterno della toilette, la porta si apre, dopodiché si chiude da sola al termine del tempo di mantenimento dell'apertura. Azionando il pulsante nella cella della toilette, l'impianto commuta al modo operativo Chiusura negozio, in questo modo il pulsante esterno non apre più la porta. Allo stesso tempo, le luci indicano che la toilette è occupata. La serratura elettrica o incontro elettrico attraversato dalla corrente impedisce che la porta venga aperta manualmente dall'esterno. Azionando di nuovo il pulsante “interno” o aprendo manualmente dall'interno, la funzione WC (modo operativo Chiusura negozio) viene interrotta e l'automatismo ritorna al modo operativo Automatico. Le spie “Occupato” e le luci si spengono.

4 Comando

I parametri impostati per le funzioni dell'automatismo devono essere modificati solo da un tecnico di assistenza.

4.1 Selezione del modo operativo

4.1.1 Selezione del modo operativo tramite il relativo pulsante

Il pulsante modi operativi può essere disattivato da un tecnico di assistenza.

Cambio modo operativo (porte a un'anta o anta attiva)

▶ Premere brevemente il pulsante modi operativi (21) con la relativa spia.
La spia modo operativo (2) passa al modo operativo successivo. L'automatismo passa al modo operativo successivo solo dopo 1 s dall'ultimo azionamento del tasto.
Sequenza dei modi operativi, il colore della spia è indicato tra parentesi:
… → OFF (–) → Notte (rosso) → Chiusura negozio (bianco) → Automatico (verde) → Apertura permanente (blu) → OFF (–) → Notte (rosso) → …
Con il ritardo di 1 s è possibile cambiare modo operativo ad es. da Automatico a Notte passando per Apertura permanente, senza che la porta si apra in Apertura permanente.

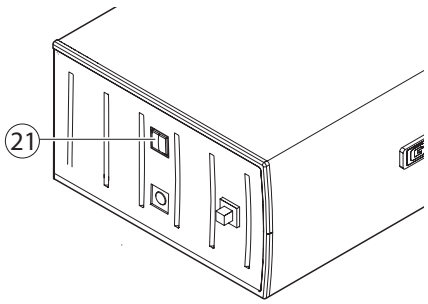

Cambio modo operativo (anta passiva)
▶ Premere brevemente il pulsante modi operativi (21) con la relativa spia.
L'automatismo dell'anta passiva si attiva e si disattiva.
Con l'automatismo attivato, la spia è accesa dello stesso colore del modo operativo (vedi capitolo 3.4.1).
Se l'automatismo è disattivato, la spia non è accesa.

4.1.2 Selezione del modo operativo tramite il programmatore meccanico MPS

Con il programmatore meccanico MPS

▶ Ruotare il selettore (22) fino al modo operativo desiderato.

Il modo operativo è impostato.

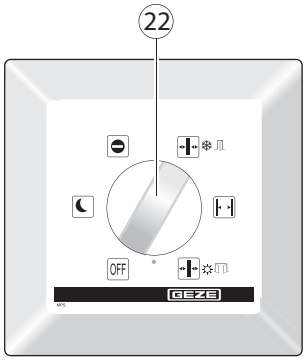

Programmatore meccanico MPS

Con il programmatore MPS-ST (interruttore a chiave)

L'uso del programmatore meccanico MPS-ST è possibile solo con la chiave in dotazione (23).

▶ Inserire la chiave (23) nel programmatore meccanico MPS-ST.

▶ Ruotare il selettore a chiave (24) fino al modo operativo desiderato.

Il modo operativo è impostato.

▶ Tirare la chiave.

Il programmatore meccanico MPS-ST è bloccato.

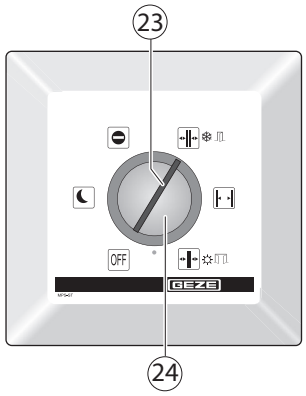

Programmatore meccanico MPS-ST con interruttore a chiave integrato

4.1.3 Selezione del modo operativo tramite il programmatore con display

▶ Selezionare il modo operativo desiderato sfiorando il programmatore con display.

Il modo operativo è impostato e viene visualizzato sul display (25).

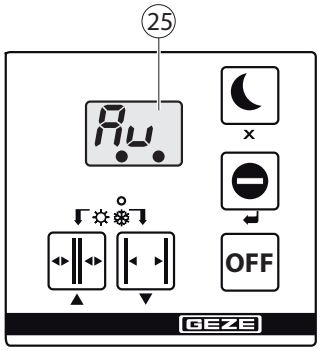

Programmatore con display

Messaggi di errore sul display

Se si verifica un guasto dell'impianto, esso viene visualizzato ogni 10 secondi sul programmatore con display.

▶ Leggere ed annotare il numero del messaggio di errore e contattare il tecnico di assistenza.

5 Eliminazione dei guasti

Problema	Causa	Rimedio
La porta si apre e si chiude solo lentamente	Ostacolo sulla via di corsa	▶ Allontanare l'ostacolo e controllare la scorrevolezza delle ante ▶ Lasciare che la porta si chiuda per una volta completamente; la porta supera l'ostacolo a velocità di sicurezza fino a completare il movimento di chiusura
	Sensore di sicurezza Chiusura (SIS) sporco	▶ Pulire il sensore di sicurezza Chiusura ▶ Lasciare che la porta si chiuda per una volta completamente; la porta supera l'ostacolo a velocità di sicurezza fino a completare il movimento di chiusura
	Sensore di sicurezza Chiusura (SIS) regolato scorrettamente o guasto	▶ Contattare il tecnico di assistenza
La porta si apre e si chiude continuamente	Ostacolo sulla via di corsa	▶ Allontanare l'ostacolo
	Irraggiamento o riflessi, ad esempio pavimento riflettente, pioggia, ecc.	▶ Controllare il campo di rilevamento dei rilevatori di movimento
	Rilevatore di movimento regolato scorrettamente	▶ Controllare il campo di rilevamento dei rilevatori di movimento
La porta si apre solo parzialmente	Ostacolo sulla via di corsa	▶ Allontanare l'ostacolo e controllare la scorrevolezza delle ante
La porta non si apre	Ostacolo sulla via di corsa	▶ Allontanare l'ostacolo e controllare la scorrevolezza delle ante
	Rilevatore di movimento regolato scorrettamente o guasto (esterno)	▶ Controllare il rilevatore di movimento, se necessario contattare il tecnico di assistenza
	Arresto di emergenza azionato	▶ Sbloccare l'arresto di emergenza
	Modo operativo “Notte”	▶ Selezionare un altro modo operativo
	Modo operativo “Chiusura negozio”	▶ Selezionare il modo operativo “Automatico”
	Porta bloccata meccanicamente	▶ Sbloccare la porta
	La serratura elettrica non si sblocca	▶ Contattare il tecnico di assistenza
	Allarme per incendio attivo (solo Powerturn F)	▶ Premere il pulsante di reset
	Automatismo guasto	▶ Contattare il tecnico di assistenza
La porta non si chiude (Dopo 4 min. di attivazione continua del sensore di sicurezza, il Powerturn/ Powerturn F chiude la porta automaticamente nel servizio a basso consumo di energia)	Sensore di sicurezza Chiusura (SIS) sporco	▶ Pulire il sensore di sicurezza Chiusura (SIS)
	Sensore di sicurezza Chiusura (SIS) regolato scorrettamente o guasto	▶ Contattare il tecnico di assistenza
	Ostacolo sulla via di corsa	▶ Allontanare l'ostacolo e controllare la scorrevolezza delle ante
	Il rilevatore di movimento interviene costantemente	▶ Controllare il rilevatore di movimento, se necessario contattare il tecnico di assistenza
	Modo operativo “Apertura permanente”	▶ Selezionare un altro modo operativo
	Il pulsante ad impulsi di corrente attiva la funzione	▶ Annullare l'attivazione ripremendo il pulsante
Il programmatore con display non reagisce	Il programmatore con display è interdetto	▶ Azionare l'interruttore a chiave per l'abilitazione
	Programmatore con display guasto	▶ Contattare il tecnico di assistenza
Il programmatore con display visualizza 88	Collegamento tra programmatore con display e unità di controllo disturbato	▶ Contattare il tecnico di assistenza
	Programmatore con display o unità di controllo guasti	▶ Contattare il tecnico di assistenza
Il programmatore con display è spento	Interruzione della tensione di rete	▶ Controllare il fusibile di rete
	Collegamento tra programmatore con display e unità di controllo disturbato	▶ Contattare il tecnico di assistenza
	Programmatore con display o unità di controllo guasti	▶ Contattare il tecnico di assistenza
Visualizzazione di messaggi di errore sul programmatore con display	Guasto dell'impianto	▶ Annotare i messaggi di errore. Si possono visualizzare fino a 10 messaggi di errore diversi. La visualizzazione avviene ogni 10 secondi circa. ▶ Contattare il tecnico di assistenza

6 Pulizia e manutenzione

6.1 Pulizia

ATTENZIONE!
Pericolo di lesioni dovute a collisioni e schiacciamenti!
- ▶ Impostare il modo operativo su OFF.
- ▶ Prima della pulizia bloccare le ante della porta per impedirne il movimento inavvertito.

Componente da pulire?	Operazione da eseguire?
Sensore di sicurezza Chiusura (SIS) (ad es. sensore fotoelettrico)	▶ Pulire con un panno umido
Superfici di vetro	▶ Pulire con acqua fredda ed aceto ed asciugare
Superfici inossidabili	▶ Pulire con un panno morbido
Superfici verniciate	▶ Pulire con acqua e sapone
Superfici anodizzate	▶ Pulire con sapone non alcalino (pH 5,5 … 7)
Programmatore con display	▶ Pulire con un panno umido; non usare detergenti

6.2 Manutenzione

Il titolare deve assicurare il funzionamento regolare dell'impianto. Per garantire un funzionamento regolare, il sistema di porta deve essere sottoposto a regolare manutenzione da un tecnico di assistenza.
La manutenzione va eseguita almeno una volta all'anno o quando segnalato dall'indicatore di manutenzione del programmatore con display.
Gli interventi di montaggio, manutenzione e riparazione devono essere eseguiti da tecnici specializzati ed autorizzati da GEZE.

Quando in basso a destra del display compare un punto, è necessario eseguire un intervento di manutenzione.

- ▶ Contattare il tecnico di assistenza.

L'indicatore di manutenzione si accende al termine del periodo indicato o dopo il numero di cicli di apertura impostato, a seconda dell'evento che si verifica prima:
Powerturn (F) 1 anno o 500.000 cicli

GEZE offre contratti di manutenzione che prevedono i seguenti servizi:
- ▫ Controllo della stabilità degli elementi di fissaggio
- ▫ Svolgimento di altri lavori di messa a punto
- ▫ Esecuzione del controllo del funzionamento
- ▫ Controllo di tutti i dispositivi di sicurezza e controllo dell'impianto porta
- ▫ Lubrificazione di tutte le parti mobili

6.3 Controllo svolto da tecnici specializzati

Ai sensi delle "Direttive per porte e portoni, prima della loro prima messa in servizio ed in seguito almeno una volta all'anno, un esperto deve controllare lo stato ed il funzionamento sicuro delle porte azionate meccanicamente.
GEZE offre i seguenti servizi:
Ispezione e controllo del funzionamento di tutti i dispositivi di sicurezza e di comando conformemente alle norme previste dal capitolato di prova per finestre, porte e portoni azionati meccanicamente.

7 Dati tecnici

Tempo di apertura	3 … 25 s
Tempo di chiusura	5 … 25 s
Tensione di rete	230 V AC -15 %, +10 %
Frequenza	50 Hz
Classe di protezione	I
Potenza nominale	200 W
Allacciamento alla rete	allacciamento fisso (cavo di installazione, passacavi)
Fusibile principale	–
Fusibile secondario	10 A ritardato, 5×20 mm
Tensione secondaria (trasformatore)	33 VAC (46 VDC)
Tensione ausiliaria per componenti esterni	24 VDC ±10 %
Corrente d'uscita tensione ausiliaria 24 V	1200 mA permanente 1800 mA breve (2 s, ED 30 %)
Protezione 24 V	2,5 A; reversibile
Campo di temperatura	–15 … +50 °C
Grado di protezione	IP30

Germany
GEZE GmbH
Niederlassung Süd-West
Tel. +49 (0) 7152 203 594
E-Mail: leonberg.de@geze.com

GEZE GmbH
Niederlassung Süd-Ost
Tel. +49 (0) 7152 203 6440
E-Mail: muenchen.de@geze.com

GEZE GmbH
Niederlassung Ost
Tel. +49 (0) 7152 203 6840
E-Mail: berlin.de@geze.com

GEZE GmbH
Niederlassung Mitte/Luxemburg
Tel. +49 (0) 7152 203 6888
E-Mail: frankfurt.de@geze.com

GEZE GmbH
Niederlassung West
Tel. +49 (0) 7152 203 6770
E-Mail: duesseldorf.de@geze.com

GEZE GmbH
Niederlassung Nord
Tel. +49 (0) 7152 203 6600
E-Mail: hamburg.de@geze.com

GEZE Service GmbH
Tel. +49 (0) 1802 923392
E-Mail: service-info.de@geze.com

Austria
GEZE Austria
E-Mail: austria.at@geze.com
www.geze.at

Baltic States
GEZE GmbH Baltic States office
E-Mail: office-latvia@geze.com
www.geze.com

Benelux
GEZE Benelux B.V.
E-Mail: benelux.nl@geze.com
www.geze.be
www.geze.nl

Bulgaria
GEZE Bulgaria - Trade
E-Mail: office-bulgaria@geze.com
www.geze.bg

China
GEZE Industries (Tianjin) Co., Ltd.
E-Mail: chinasales@geze.com.cn
www.geze.com.cn

GEZE Industries (Tianjin) Co., Ltd.
Branch Office Shanghai
E-Mail: chinasales@geze.com.cn
www.geze.com.cn

GEZE Industries (Tianjin) Co., Ltd.
Branch Office Guangzhou
E-Mail: chinasales@geze.com.cn
www.geze.com.cn

GEZE Industries (Tianjin) Co., Ltd.
Branch Office Beijing
E-Mail: chinasales@geze.com.cn
www.geze.com.cn

France
GEZE France S.A.R.L.
E-Mail: france.fr@geze.com
www.geze.fr

Hungary
GEZE Hungary Kft.
E-Mail: office-hungary@geze.com
www.geze.hu

Iberia
GEZE Iberia S.R.L.
E-Mail: info@geze.es
www.geze.es

India
GEZE India Private Ltd.
E-Mail: office-india@geze.com
www.geze.in

Italy
GEZE Italia S.r.l
E-Mail: italia.it@geze.com
www.geze.it

GEZE Engineering Roma S.r.l
E-Mail: roma@geze.biz
www.geze.it

Poland
GEZE Polska Sp.z o.o.
E-Mail: geze.pl@geze.com
www.geze.pl

Romania
GEZE Romania S.R.L.
E-Mail: office-romania@geze.com
www.geze.ro

Russia
OOO GEZE RUS
E-Mail: office-russia@geze.com
www.geze.ru

Scandinavia – Sweden
GEZE Scandinavia AB
E-Mail: sverige.se@geze.com
www.geze.se

Scandinavia – Norway
GEZE Scandinavia AB avd. Norge
E-Mail: norge.se@geze.com
www.geze.no

Scandinavia – Denmark
GEZE Danmark
E-Mail: danmark.se@geze.com
www.geze.dk

Singapore
GEZE (Asia Pacific) Pte, Ltd.
E-Mail: gezesea@geze.com.sg
www.geze.com

South Africa
GEZE South Africa (Pty) Ltd.
E-Mail: info@gezesa.co.za
www.geze.co.za

Switzerland
GEZE Schweiz AG
E-Mail: schweiz.ch@geze.com
www.geze.ch

Turkey
GEZE Kapı ve Pencere Sistemleri
E-Mail: office-turkey@geze.com
www.geze.com

Ukraine
LLC GEZE Ukraine
E-Mail: office-ukraine@geze.com
www.geze.ua

United Arab Emirates/GCC
GEZE Middle East
E-Mail: gezeme@geze.com
www.geze.ae

United Kingdom
GEZE UK Ltd.
E-Mail: info.uk@geze.com
www.geze.com

GEZE GmbH
Reinhold-Vöster-Straße 21-29
71229 Leonberg
Germany

Tel.: 0049 7152 203 0
Fax.: 0049 7152 203 310
www.geze.com

Der Maßstab DIN ISO 9001 unseres Handelns

GEZE