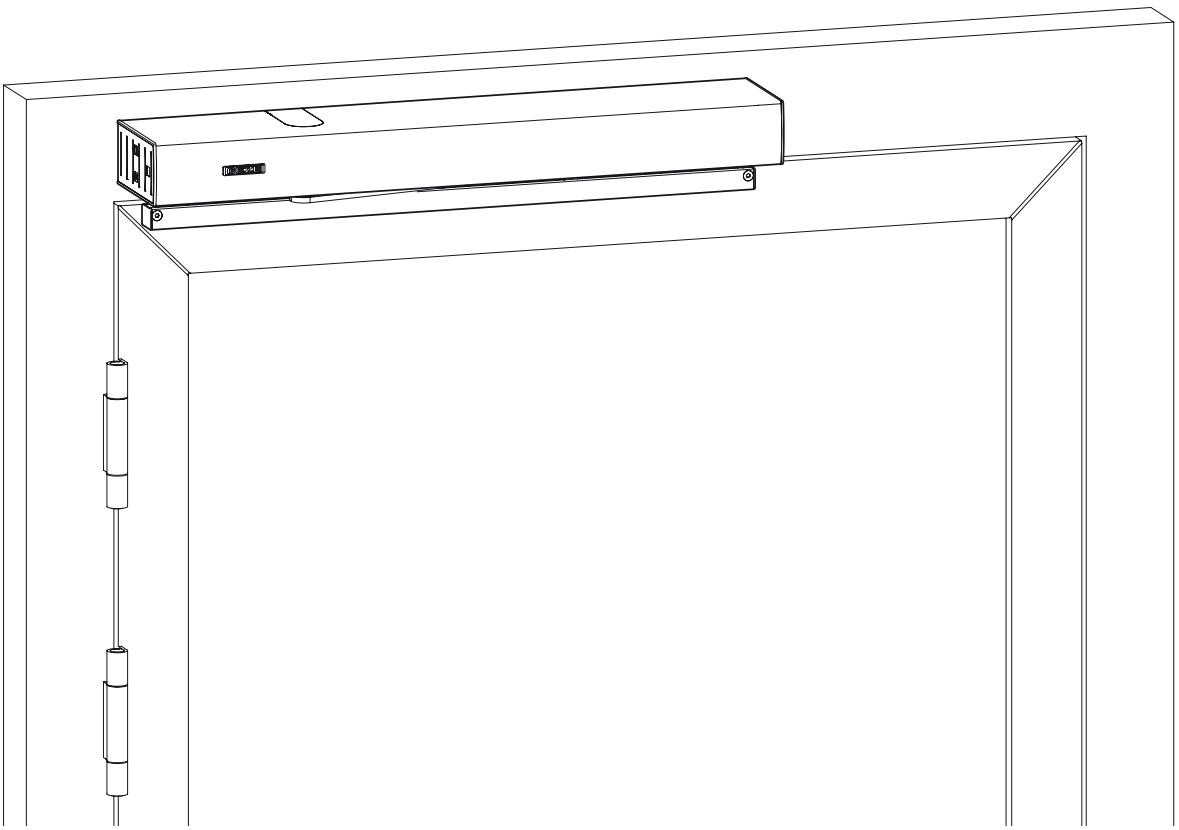

Azionatore per porte automatiche Powerturn

IT Manuale d’uso

160884
2026-11_06

GEZE

Indice dei contenuti

1 Simboli e simbologia usata ... 4
1.1 Responsabilità sui prodotti ... 4
1.2 Casi particolari ... 4
2 Note ... 6
2.1 Impiego appropriato ... 6
2.2 Uso improprio ragionevolmente prevedibile ... 7
2.3 Avvertenze di sicurezza ... 8
2.4 Altri documenti applicabili ... 9
3 Descrizione del prodotto ... 10
3.1 Tipi di montaggio e versioni disponibili ... 10
3.2 Struttura ... 10
3.3 Panoramica delle modalità di esercizio ... 11
3.4 Elementi di comando ... 12
3.5 Porta nella modalità di esercizio normale ... 14
4 Comando ... 18
4.1 Modifica dei parametri ... 18
4.2 Selezione della modalità di esercizio tramite il relativo pulsante ... 18
4.3 Selezione della modalità di esercizio tramite il programmatore di funzione meccanico MPS ... 19
4.4 Selezione della modalità di esercizio tramite il programmatore di funzione con display DPS ... 19
5 Test delle funzioni di sicurezza ... 20
6 Eliminazione dei guasti ... 23
7 Pulizia e manutenzione ... 26
7.1 Pulizia ... 26
7.2 Manutenzione ... 27
7.3 Controllo svolto da tecnici specializzati ... 27
8 Dati tecnici ... 28
Glossario ... 29

1 Simboli e simbologia usata

Avvertenze

Le presenti istruzioni per l'uso contengono avvertenze da osservare per evitare danni a beni e persone.

→ Leggere e osservare le avvertenze.
→ Adottare tutti i provvedimenti indicati dal simbolo di avviso e dal termine di avviso.



Indica un pericolo imminente. La mancata individuazione causa la morte o lesioni gravi.



Indica un pericolo potenzialmente imminente. La mancata individuazione può causare la morte o lesioni gravi.



Indica un pericolo potenzialmente imminente. La mancata individuazione può causare lesioni di lieve entità.

Altri simboli e simbologia usata

Informazioni importanti e note tecniche sono evidenziate per illustrare il corretto comando del prodotto.



significa "Nota importante". Informazioni per evitare danni materiali e per comprendere o perfezionare le fasi di lavoro.



significa "Informazione aggiuntiva".

a) Simbolo per un intervento. Qui occorre compiere un'azione. Se sono necessari diversi passaggi, rispettare la sequenza indicata.

1.1 Responsabilità sui prodotti

Ai sensi della "Legge relativa alla responsabilità sui prodotti" sulla responsabilità del produttore, è necessario osservare le informazioni contenute in questo manuale (informazioni sul prodotto e uso conforme, uso scorretto, caratteristiche del prodotto, manutenzione del prodotto, obblighi di informazione e di istruzione). La mancata osservanza esenta il produttore dal suo obbligo di responsabilità.

1.2 Casi particolari

In determinati casi possono presentarsi differenze dalle indicazioni riportate nel presente manuale d'uso. Ecco alcuni esempi:

→ Cablaggio speciale
→ Impostazioni funzionali specifiche (parametri)
→ Software speciale

– Per ulteriori informazioni, rivolgersi al tecnico dell’assistenza competente.

2 Note



L’automazione per porte a battente automatiche è una quasi-macchina. È conforme a tutte le disposizioni pertinenti delle direttive 2014/35/UE e 2014/30/UE e può essere installata e utilizzata nelle porte automatiche secondo la direttiva sui macchinari. Il produttore di questa macchina deve assicurarsi che siano rispettati tutti i requisiti previsti dalla direttiva sui macchinari. La valutazione dei rischi è obbligatoria e deve essere documentata. Prima della prima messa in funzione, il produttore della macchina deve redigere una dichiarazione di conformità CE secondo l’allegato II della direttiva sui macchinari 2006/42/CE e apporre il marchio CE in modo visibile e permanente sull’impianto porta.

2.1 Impiego appropriato

L’automazione per porte a battente Powerturn/Powerturn F serve per l’apertura e chiusura automatica delle porte con anta a battente.

Il Powerturn è stato progettato esclusivamente per l’utilizzo
- → in ambienti asciutti,
- → in ingressi, aree interne a traffico pedonale in stabilimenti industriali nonché in edifici pubblici,
- → nel settore privato.

Il Powerturn può essere utilizzato lungo le vie di fuga e di soccorso.

Il Powerturn F
- → è previsto per le porte tagliafuoco e tagliafumo,
- → si può impiegare nelle porte delle vie di fuga e delle uscite di sicurezza.

Non è consentito usare il prodotto in maniera diversa da come previsto (ad es. impiego manuale prolungato) e non si devono neanche apportare modifiche di qualsiasi natura.

2.2 Uso improprio ragionevolmente prevedibile

Il Powerturn
- → non deve essere impiegato per porte antincendio ed antifumo,
- → non si deve impiegare in aree a rischio di esplosioni.

Il Powerturn F non deve essere utilizzato in aree a rischio di esplosioni.

Altri casi di uso improprio
- → Funzionamento senza dispositivo di sicurezza.
- → Funzionamento manuale prolungato.
- → Funzionamento senza fermo porta.
- → Modifiche all'automazione, come persona non addestrata.
- → Utilizzo di un cuneo.
- → Blocco del percorso.
- → Rimozione del carter automazione durante il funzionamento.
- → Modifica del cablaggio.
- → Apertura aggressiva della porta (ad es. con un calcio).
- → Mancata manutenzione.
- → Pulizia con un'idropulitrice ad alta pressione.
- → Pulizia con detergenti corrosivi non compatibili.
- → Bloccaggio della porta in posizione aperta.
- → Funzionamento in ambienti non asciutti.
- → Funzionamento in aree a rischio di esplosioni.
- → Bambini che giocano (nella e sulla porta).

2.3 Avvertenze di sicurezza

Per l’utente

Prima della messa in funzione della porta, leggere attentamente le avvertenze di sicurezza e le istruzioni per l’uso.

- → Rispettare le condizioni di funzionamento, manutenzione e riparazione.
- → I lavori di montaggio, manutenzione e riparazione devono essere eseguiti da personale qualificato autorizzato da GEZE.
- → Senza il consenso da parte di GEZE non si deve apportare nessuna modifica all’impianto.
- → Qualunque danno provocato da modifiche apportate all’impianto di propria iniziativa esonera GEZE da qualsiasi responsabilità e annulla l’approvazione per le vie di fuga e uscite di sicurezza.
- → Per garantire la sicurezza dell’impianto, il gestore dell'edificio è responsabile del suo corretto funzionamento.
- → Il funzionamento in sicurezza dell’impianto deve essere regolarmente controllato da un tecnico di assistenza.
- → Se i dispositivi di sicurezza sono stati manomessi e non svolgono più la loro funzione prevista, non è consentito continuare a utilizzare l’impianto. È necessario informare quanto prima il tecnico di assistenza.
- → Con le ante di vetro, applicare gli adesivi di sicurezza.
- → Proteggere il programmatore di funzione dall’accesso di persone non autorizzate.
- → Pericolo di lesioni dovuto a spigoli taglienti nell’automazione.
- → Pericolo di lesioni causato da parti sporgenti.
- → Il dispositivo non può essere utilizzato da bambini di età inferiore a 8 anni e da persone con facoltà fisiche, sensoriali o mentali limitate o senza la necessaria esperienza e conoscenza, a meno che non siano sorvegliate o non siano state istruite sull’uso in sicurezza e informate sui pericoli connessi.
- → I bambini non devono giocare con l’apparecchio.
- → La pulizia e la manutenzione non devono essere eseguite dai bambini.

Per il tecnico di assistenza

- → Se si utilizzano componenti di altre marche, GEZE non concede nessuna garanzia.
- → Per la riparazione e la manutenzione utilizzare solo ricambi originali GEZE.
- → Combinare le altre marche con le parti originali solo se consentito da GEZE. Anche per le riparazioni e i lavori di manutenzione si devono usare esclusivamente ricambi originali GEZE.
- → Realizzare il collegamento alla rete elettrica e la prova del conduttore di protezione a norma DIN VDE 0100-600.
- → Come dispositivo di interruzione della tensione di rete installare un interruttore automatico (a cura del cliente). Adeguare il relativo valore di misurazione al tipo, alla sezione, alla modalità di posa e alle condizioni ambientali del circuito di alimentazione (a cura del cliente). L’interruttore automatico deve avere un amperaggio min. di 4 A e max. 16 A.

2.4 Altri documenti applicabili

No. materiale	Documento	Prodotto
154917	Istruzioni di montaggio e manutenzione	Powerturn
154919	Piano di collegamento	Powerturn
079141	Registro di verifica	Sistemi di blocco FA GC 150/160

Tab. 1: Altri documenti applicabili

Gli schemi possono essere soggetti a modifiche. Usare soltanto la versione più recente.

3 Descrizione del prodotto

3.1 Tipi di montaggio e versioni disponibili

→ L'azionamento per porte automatiche può essere installato sull'architrave della porta (installazione su telaio) o sull'anta (installazione sull'anta).
→ L'azionamento per porte automatiche è disponibile nelle versioni con anta singola e con anta doppia.
→ I modelli Powerturn F-IS e Powerturn F-IS/TS possono essere montati soltanto sul telaio (installazione su telaio).

3.2 Struttura

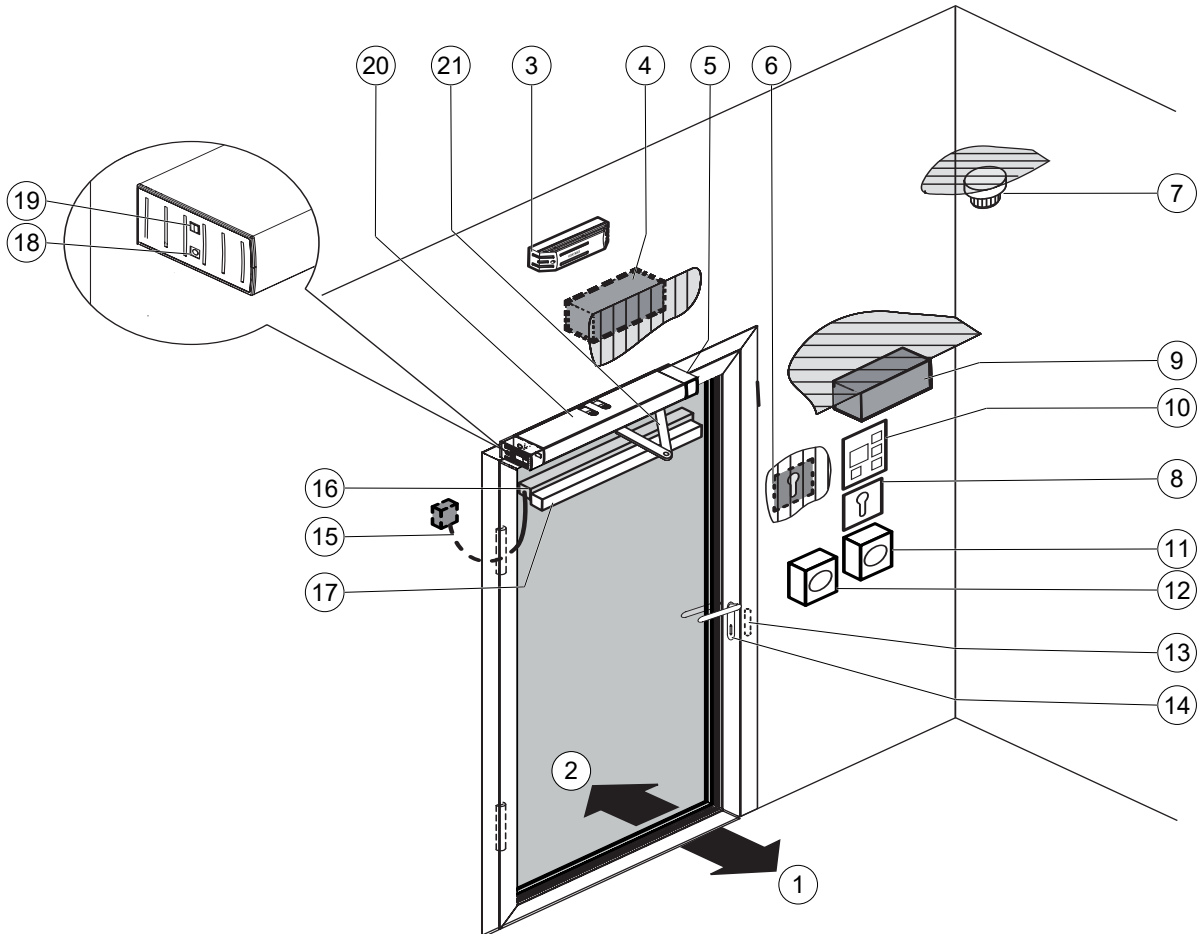

Abb. 1: Esempio: automazione per porte a battente Powerturn, anta singola, installazione su telaio

1	Interno dell'edificio	2	Esterno dell'edificio
3	Centrale di rilevazione fumi	4	Elemento di attivazione esterno (KA)
5	Rilevatore di fumo	6	Elemento di attivazione autorizzato (KB)
7	Elemento di attivazione interno (KI)	8	Selettore a chiave per abilitare il selettore di programma
9	Elemento di attivazione interno (KI)	10	Selettore di programma
11	Interruttore di arresto di emergenza	12	Pulsante di interruzione «CHIUDERE LA PORTA»
13	Elettroserratura	14	Maniglia con serratura

15 Cavo di passaggio porta
16 Sensore di sicurezza apertura (SIO)
17 Sensore di sicurezza chiusura (SIS)
18 Presa per adattatore di servizio ST220 e adattatore Bluetooth
19 Selettore della modalità di funzionamento con indicatore della modalità
20 Automazione per porte
21 Braccio articolato o guida a rulli

L'immagine è solo una rappresentazione di principio. Per motivi tecnici non è possibile illustrare qui tutte le possibilità offerte. Gli elementi di comando possono essere disposti in maniera personalizzata.

3.3 Panoramica delle modalità di esercizio

Sul Powerturn si possono impostare le seguenti modalità di esercizio:
- → AUTOMATICA
- → CHIUSURA NEGOZIO
- → APERTURA PERMANENTE
- → NOTTE
- → OFF

Modalità di esercizio [I]	MPS/MPS-ST [II]	DPS [III]		Spiegazioni
		Tasto	Display	
Automatica			Au	La porta si apre e si richiude. I dispositivi di attivazione Interno ed Esterno sono attivi.
→ Apertura di due ante				Premendo contemporaneamente entrambi i tasti, la modalità di esercizio commuta tra apertura 1 anta e apertura 2 ante.
→ Apertura di un'anta				Sul DPS, il LED ❄ si accende in modalità 1 anta.
Solo uscita			LS	La porta si apre e si richiude solo se qualcuno desidera uscire. Sono attivi soltanto i dispositivi di attivazione Interno.
Apertura permanente			do	La porta resta aperta.

Modalità di esercizio [I]	MPS/MPS-ST [II]	DPS [III]		Spiegazioni
		Tasto	Display	
Notte			nA	La porta si apre e si chiude solo tramite l'attivazione con il pulsante a chiave. I dispositivi di attivazione Interno ed Esterno sono disattivati.
OFF			oF	Powerturn: la porta è abilitata e può essere spostata a mano. Powerturn F: la porta si chiude a molla; si comporta come un chiudiporta. I dispositivi di attivazione Interno ed Esterno sono disattivati.

[I] Modalità di esercizio

[II] Programmatore di funzione meccanico

[III] Programmatore di funzione con display

Tab. 2: **Panoramica delle modalità di esercizio**

3.4 Elementi di comando

I seguenti elementi di comando servono per impostare le modalità di esercizio:
- → Pulsante modalità di esercizio sull'automazione per porte a battente.
- → Programmatore di funzione meccanico MPS con/senza interruttore a chiave integrato.
- → Programmatore di funzione con display

3.4.1 Pulsante modalità di esercizio con relativa spia

La modalità di esercizio può essere selezionata tramite il pulsante modalità di esercizio presente sull'automazione per porte a battente. La spia modalità di esercizio è dello stesso colore della modalità di esercizio attualmente attivata:

Modalità di esercizio	Colore spia modalità di esercizio (21)
OFF	–
Notte	rosso
Solo uscita	bianco
Automatica	verde
Apertura permanente	blu
L'unità di controllo non è ancora appresa	giallo (luce continua)
L'unità di controllo non è ancora inizializzata	è accesa del colore della modalità di esercizio attuale, interrotta periodicamente da due brevi impulsi di lampeggio (1 Hz)

Modalità di esercizio	Colore spia modalità di esercizio (21)
Sono presenti uno o più errori	lampeggia velocemente (10 Hz) nello stesso colore della modalità di esercizio attualmente attivata
Il pulsante modalità di esercizio è disattivato	La spia modalità di esercizio è spenta



Nel modo OFF, la spia del modo operativo non indica alcuna anomalia.

3.4.2 Programmatore di funzione meccanico MPS

Collegabile in aggiunta al pulsante modalità di esercizio.

Programmatore di funzione meccanico MPS:
Sul programmatore di funzione meccanico MPS si imposta la modalità di esercizio dell'impianto e viene visualizzato il programma scelto. Il programmatore di funzione meccanico è accessibile a chiunque senza interruttore a chiave.

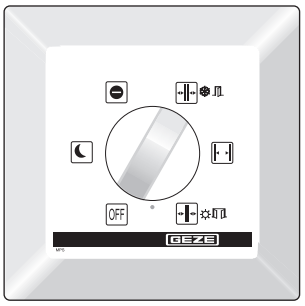

Programmatore di funzione meccanico MPS-ST con interruttore a chiave integrato:
Sul programmatore di funzione meccanico MPS-ST, la selezione delle modalità di esercizio si blocca se viene estratta la chiave fornita in dotazione.



3.4.3 Programmatore di funzione con display DPS

Collegabile in aggiunta al pulsante modalità di esercizio.

Quando in basso a destra del display compare un punto, è necessario eseguire un intervento di manutenzione.



Se al centro del display compare un punto, dopo il collegamento della tensione di rete la porta non è ancora completamente inizializzata.
L'inizializzazione avviene automaticamente quando l'automazione apre e chiude la porta.



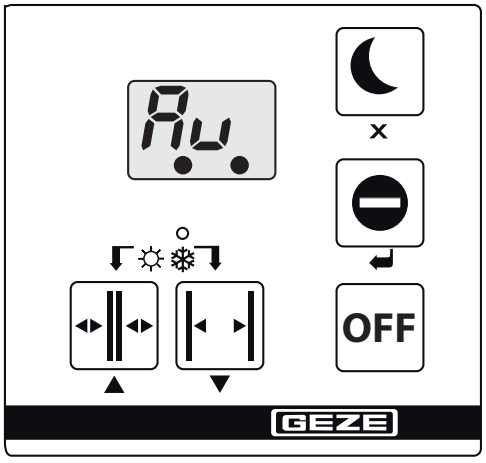

3.5 Porta nella modalità di esercizio normale

Nell'esercizio normale, la porta si apre e si chiude automaticamente.

Utilizzando il Powerturn IS/TS, si apre automaticamente soltanto l'anta attiva. L'anta passiva deve essere aperta manualmente.

Evento	Comportamento della porta
Un dispositivo di comando (tasto, interruttore o rilevatore di movimento) interviene.	La porta si apre, attende per il tempo di mantenimento dell'apertura e quindi si richiude.
Il sensore di sicurezza Chiusura (SIS) interviene a porta aperta (ad esempio pulsante luce).	La porta resta aperta.
Il sensore di sicurezza Chiusura (SIS) interviene durante la chiusura della porta.	La porta si riapre o si ferma immediatamente in base ai parametri configurati.
Il sensore di sicurezza Apertura (SIO) interviene durante l'apertura della porta.	La porta si arresta e resta nella posizione momentanea fino al termine dell'attivazione (la porta si apre) o fino al termine del tempo di mantenimento dell'apertura (la porta si chiude).
Il sensore di sicurezza Apertura (SIO) interviene a porta chiusa.	La porta resta chiusa.
Una persona si avvicina alla porta aperta e un rilevatore di movimento interviene.	La porta resta aperta.
Una persona si avvicina alla porta in fase di chiusura e un rilevatore di movimento interviene.	La porta si riapre immediatamente.
Durante l'apertura, la porta collide con un ostacolo. Il sensore di sicurezza Apertura non è stato attivato.	La porta si ferma, attende e cerca di nuovo di portarsi in posizione aperta a forza ridotta. Poi la porta si chiude.
Durante la chiusura, la porta collide con un ostacolo. Il sensore di sicurezza Chiusura non è stato attivato.	La porta si riapre immediatamente, attende per il tempo di mantenimento dell'apertura e quindi si chiude a velocità ridotta. Se si impiega la modalità chiudiporta con il sensore di sicurezza Chiusura disattivato, l'automazione spinge l'ostacolo con la forza impostata.
Pulsante di arresto d'emergenza	La porta si arresta immediatamente (in ogni modalità di esercizio) e mantiene la sua posizione fino allo sbloccaggio del pulsante di arresto d'emergenza.
Pulsante a chiave del programmatore di funzione con display	Se al programmatore di funzione con display è collegato un pulsante a chiave, con esso si può interdire o abilitare il comando del programmatore di funzione con display.
Dispositivo di attivazione Autorizzato (KB) (ad es. pulsante a chiave esterno)	La porta si apre una sola volta e si richiude al termine del tempo di mantenimento dell'apertura. La modalità di esercizio impostata resta invariata.
Dispositivo di attivazione con scheda radio	La porta si apre una volta e si chiude al termine del tempo di mantenimento dell'apertura. La modalità di esercizio impostata resta invariata.

Evento	Comportamento della porta
	Premendo il tasto nel canale radio 1 per più di 5 s, l'unità di controllo passa alla modalità di esercizio DO. Premendo di nuovo il tasto per almeno 5 s, l'unità di controllo ritorna alla modalità di esercizio AU.
Funzione tasto	Tramite la funzione tasto è possibile attivare la porta automatizzata. Funzione tasto normale: → Il contatto a tasto apre la porta e la porta rimane in posizione aperta. → Il contatto a tasto chiude la porta. Funzione tasto con tempo di mantenimento dell'apertura: → Il contatto a tasto apre la porta. → Il contatto a tasto chiude la porta o la porta inizia a chiudersi dopo il tempo di mantenimento dell'apertura.
Tasto doppio	Nelle automazioni per 2 ante, mediante un tasto programmabile è possibile collegare un tasto dotato di doppia funzione. Quindi, azionando il tasto si può effettuare l'apertura come si desidera: a 1 anta o a 2 ante. Premendo il tasto una volta, si apre solo l'anta attiva e si richiude al termine del tempo di mantenimento dell'apertura. Azionando il tasto due volte di seguito entro 1,5 s, si aprono entrambe le ante e si richiudono insieme al termine del tempo di mantenimento dell'apertura.
Blocco di emergenza	Quando si utilizza il blocco di emergenza, è possibile azionare tramite un interruttore il sistema ad anta singola o doppia per un'immediata chiusura. Le porte si chiudono con la forza impostata e senza sensori di sicurezza e riconoscimento ostacoli. Il pericolo di lesioni è maggiore.
Controllo WC	Premendo il pulsante a gomito sul lato esterno della toilette, la porta si apre, dopodiché si chiude da sola al termine del tempo di mantenimento dell'apertura. Azionando il tasto nella cella della toilette, l'impianto commuta alla modalità di esercizio "solo uscita", in questo modo il tasto esterno non apre più la porta. Allo stesso tempo, le luci indicano che la toilette è occupata. L'apriporta attraversato dalla corrente impedisce che la porta venga aperta manualmente dall'esterno.

Evento	Comportamento della porta
	Azionando di nuovo il tasto “interno” o aprendo manualmente dall’interno, la funzione WC (modalità di esercizio “Solo uscita”) viene interrotta e l’automazione ritorna alla modalità di esercizio “Automatica”. Le spie “Occupato” e le luci si spengono.

4 Comando

4.1 Modifica dei parametri

Pericolo di lesioni a causa di parametri impostati in modo errato.

I parametri impostati per le funzioni dell'automazione devono essere modificati solo da un tecnico di assistenza.

4.2 Selezione della modalità di esercizio tramite il relativo pulsante

Il pulsante modalità di esercizio può essere disattivato da un tecnico di assistenza.

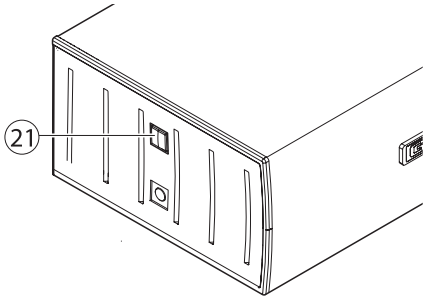

Cambio modalità di esercizio (porte a un'anta o anta attiva)

a) Premere brevemente il pulsante modalità di esercizio con la relativa spia.

⇨ La spia modalità di esercizio passa immediatamente alla modalità di esercizio successiva. L'automazione passa alla modalità di esercizio successiva solo dopo 1 s dall'ultimo azionamento del tasto.

Sequenza delle modalità di esercizio (il colore della spia è indicato tra parentesi):

... -> OFF (-) -> Modalità notte (rosso) -> Solo uscita (bianco) -> Automatica (verde) -> Apertura permanente (blu) -> OFF (-) -> Modalità notte (rosso) -> ...

Grazie al ritardo di 1 secondo è possibile, ad esempio, passare dalla modalità di esercizio automatica a quella di modalità notte passando per la modalità di apertura permanente, senza che la porta si apra quando è impostata su apertura permanente.

Cambio modalità di esercizio (anta passiva)

a) Premere brevemente il pulsante modalità di esercizio con la relativa spia.

L'automazione dell'anta passiva si attiva e si disattiva.

Con l'automazione attivata, la spia è accesa dello stesso colore della modalità di esercizio.

Se l'automazione è disattivata, la spia non è accesa.

4.3 Selezione della modalità di esercizio tramite il programmatore di funzione meccanico MPS

Con il programmatore di funzione meccanico MPS

a) Ruotare il commutatore rotante (14) fino alla modalità di esercizio desiderata.

⇨ La modalità di esercizio è impostata.

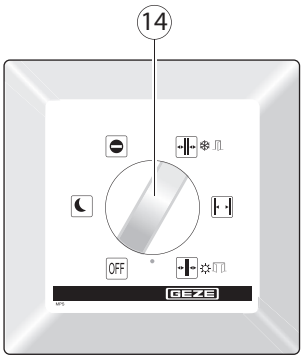

Con il programmatore di funzione MPS-ST (interruttore a chiave)

L'uso del programmatore di funzione meccanico MPS-ST è possibile solo con la chiave in dotazione (13).

a) Inserire la chiave (13) nel programmatore di funzione meccanico MPS-ST.
b) Ruotare il commutatore rotante a chiave (16) fino alla modalità di esercizio desiderata.

⇨ La modalità di esercizio è impostata.

a) Estrarre la chiave.

⇨ Il programmatore di funzione meccanico MPS-ST è bloccato.

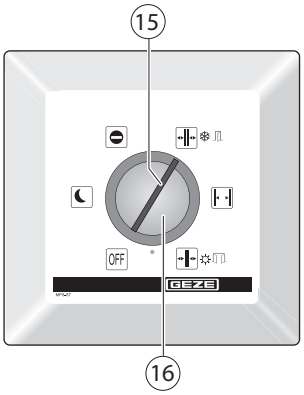

Tab. 3: **Selezionare la modalità di esercizio sul programmatore di funzione meccanico**

4.4 Selezione della modalità di esercizio tramite il programmatore di funzione con display DPS

a) Premere sulla modalità di esercizio desiderata sul programmatore di funzione con display.

⇨ La modalità di esercizio è impostata e viene visualizzata sul display (25).

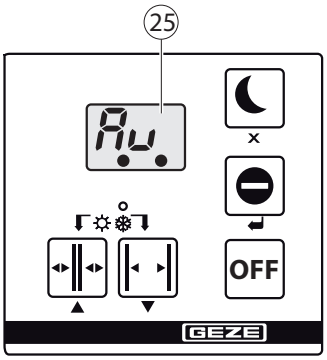

Tab. 4: **Selezionare la modalità di esercizio sul programmatore di funzione con display**

Messaggi di errore sul display

Se si verifica un errore nell'impianto, questo viene visualizzato sul programmatore di funzione con display circa ogni 10 secondi.

a) Leggere ed annotare il numero del messaggio di errore e contattare il tecnico di assistenza.

5 Test delle funzioni di sicurezza

SF1–Sensore di sicurezza per il monitoraggio della chiusura

Nel caso di una porta ad anta singola:

- → Il sensore rileva nella posizione chiusa: la porta rimane chiusa.
- → Il sensore è configurato come sensore di comando e rileva nella posizione chiusa: la porta si apre.
- → Il sensore rileva nella posizione aperta: la porta rimane aperta.
- → Il sensore rileva durante la chiusura: la porta effettua l'inversione e torna in posizione aperta.

Nel caso di una porta a doppia anta:

- → Il sensore rileva durante la chiusura dell'anta attiva e con l'anta passiva non ancora chiusa: anche l'anta passiva effettua un'inversione e torna in posizione aperta. Entrambe le ante sono in posizione aperta.
- → Il sensore rileva durante la chiusura dell'anta passiva e con l'anta attiva che si sta già chiudendo: anche l'anta attiva effettua un'inversione e torna in posizione aperta. Entrambe le ante sono in posizione aperta.

NOTA! Se il sensore rileva per più di 4 minuti, viene visualizzato l'errore "Attivazione continua" e la porta si chiude a velocità di sicurezza. La porta si chiude lentamente finché il test del sensore non viene superato.

SF2–Sensore di sicurezza per il monitoraggio dell'apertura

Nel caso di una porta ad anta singola:

- → Il sensore rileva nella posizione chiusa: la porta rimane chiusa.
- → Il sensore rileva durante l'apertura: l'anta si arresta completamente e rimane ferma.

NOTA! Nel caso di una porta a doppia anta, è possibile impostare se anche l'altra anta debba rimanere ferma. L'anta della porta può essere azionata manualmente.

- → Il sensore rileva per più di 20 secondi dopo l'attivazione: la porta si chiude.
- → Il sensore si disattiva prima dello scadere dei 20 secondi dall'attivazione: la porta continua ad aprirsi.

NOTA! Se è stato memorizzato o impostato un angolo di esclusione della parete, una volta raggiunto tale angolo durante l'apertura, il sensore non viene più analizzato dal controllo. L'ulteriore apertura avverrà quindi senza monitoraggio.

SF3-Contatto di sicurezza per l'arresto dell'anta (tasto di arresto di emergenza)

Nel caso di una porta ad anta singola:

- → Se il tasto di arresto di emergenza viene azionato durante l'apertura o la chiusura: l'automazione frena l'anta fino all'arresto completo. L'anta della porta rimane ferma finché il contatto non è disattivato. L'anta della porta può essere azionata manualmente.

Nel caso di una porta a doppia anta:

- → Se il tasto di arresto di emergenza viene azionato durante l'apertura o la chiusura: l'automazione frena entrambe le ante fino all'arresto completo. Entrambe le ante rimangono ferme finché il contatto non è disattivato. Le ante della porta possono essere azionate manualmente.

SF4-Misurazione sicura della posizione e della velocità dell'anta della porta

Viene controllata nell'ambito dell'autotest. Vedi Test delle funzioni di sicurezza [▸ 22]

SF5-Limitazione sicura della forza statica

Viene controllata nell'ambito dell'autotest. Vedi Test delle funzioni di sicurezza [▶ 22]

SF6-Limitazione sicura della forza dinamica

Viene controllata nell'ambito dell'autotest. Vedi Test delle funzioni di sicurezza [▶ 22]

SF7-Modalità low energy

Per garantire la modalità low energy, è necessario che siano soddisfatti i seguenti requisiti.

In assenza di corrente:

→ La forza di tenuta e la forza di apertura della molla applicate sul bordo di chiusura principale sono impostate a <67 N.

→ Il tempo di chiusura da 90° a 0° è impostato in base alla tabella.

a) In presenza di corrente, impostare il valore per il parametro "Forza di frenata" in modo tale che il tempo di chiusura si mantenga in assenza di corrente.

In presenza di corrente:

→ La forza statica applicata sul bordo di chiusura principale è <67 N.

a) Impostare la forza di apertura e di chiusura con i parametri "Forza apertura" e "Forza chiusura", ovvero FO ed FC, su 60.

→ Limitare l'energia cinetica dell'anta a 1,6 J.

a) Il tempo di apertura e il tempo di chiusura della porta con i parametri "Tempo di apertura", ovvero oT, e "Tempo di chiusura", "Tempo di chiusura manuale", ovvero cT e 56 sono impostati in base alla tabella.

b) Impostare i tempi di mantenimento dell'apertura (parametri or, oH, OP, HO, oS) su >5 s.

Peso della porta [kg]/ Larghezza dell'anta [mm]	**60**	**90**	**120**	**150**	**180**	**210**	**240**	**270**	**300**	**330**	**370**	**400**	**430**	**460**	**490**	**520**	**550**	**580**	**600**
800	4	4	5	5	6	6	7	7	7	8	8	8	9	9	9	10	10	10	10
900	4	5	5	6	7	7	7	8	8	9	9	9	10	10	11	11	11	11	11
1000	4	5	6	7	7	8	8	9	9	10	10	10	11	11	12	12	–	–	–
1100	5	6	6	7	8	8	9	9	10	10	11	11	12	–	–	–	–	–	–
1200	5	6	7	8	8	8	10	10	11	11	12	–	–	–	–	–	–	–	–
1300	6	7	8	8	9	10	11	11	12	–	–	–	–	–	–	–	–	–	–
1400	6	7	8	9	10	11	11	12	–	–	–	–	–	–	–	–	–	–	–
1500	6	8	9	10	11	11	12	–	–	–	–	–	–	–	–	–	–	–	–
1600	7	8	9	10	11	12	–	–	–	–	–	–	–	–	–	–	–	–	–

Esempio:

La massa dell'anta è 90 kg; la larghezza dell'anta 1000 mm

→ Il tempo di apertura deve essere impostato su 5 s.

→ Il tempo di chiusura deve essere impostato su 5 s.

SF8-Velocità in sicurezza

Viene controllata nell'ambito dell'autotest. Vedi Test delle funzioni di sicurezza [▶ 22]

SF9-Comportamento in sicurezza in caso di mancanza di corrente e allarme antincendio

Autotest

Viene effettuato nei seguenti casi:
- → Commutazione tra le modalità di esercizio
- → Eliminazione di tutti gli errori
- → Dopo 24 ore
- → Dopo l'accensione dell'automazione
- → Dopo la corsa apprendimento dell'automazione
- → Sempre dopo 20 secondi

Non viene effettuato nei seguenti casi:
- → Passaggio alla modalità notte
- → Passaggio alla modalità apertura permanente
- → Passaggio alla modalità OFF
- → Se l'automazione non è stata inizializzata.

Se la porta non è in posizione finale.
- → Passaggio dalla modalità di esercizio apertura permanente alla modalità X.

Se l'automazione è in movimento, il timer dell'autotest viene azzerato.
- → Il timer è impostato a 20 s.

6 Eliminazione dei guasti

Problema	Causa	Rimedio
La porta si apre e si chiude solo lentamente	Ostacolo sul percorso	→ Allontanare l'ostacolo e controllare la scorrevolezza delle ante → Lasciare che la porta si chiuda per una volta completamente; la porta supera l'ostacolo a velocità di sicurezza fino a completare il movimento di chiusura
	Sensore di sicurezza Chiusura (SIS) sporco	→ Pulire il sensore di sicurezza Chiusura → Lasciare che la porta si chiuda per una volta completamente; la porta supera l'ostacolo a velocità di sicurezza fino a completare il movimento di chiusura
	Sensore di sicurezza Chiusura (SIS) regolato scorrettamente o guasto	→ Contattare il tecnico di assistenza
La porta si apre e si chiude continuamente	Ostacolo sul percorso	→ Allontanare l'ostacolo
	Esposizione o riflessi, ad esempio pavimento riflettente, pioggia battente	→ Controllare il campo di rilevamento dei rilevatori di movimento
	Rilevatore di movimento regolato scorrettamente	→ Controllare il campo di rilevamento dei rilevatori di movimento
La porta si apre solo parzialmente	Ostacolo sul percorso	→ Allontanare l'ostacolo e controllare la scorrevolezza delle ante
La porta non si apre	Ostacolo sul percorso	→ Allontanare l'ostacolo e controllare la scorrevolezza delle ante
	Rilevatore di movimento (esterno) regolato scorrettamente o guasto	→ Controllare il rilevatore di movimento, se necessario contattare il tecnico di assistenza
	Pulsante di arresto d'emergenza azionato	→ Sbloccare il pulsante di arresto d'emergenza
	Modalità di esercizio NOTTE	→ Selezionare un'altra modalità di esercizio
	Modalità di esercizio SOLO USCITA	→ Selezionare la modalità di esercizio AUTOMATICA
	Porta bloccata meccanicamente	→ Sbloccare la porta

Problema	Causa	Rimedio
	L'apriporta non sblocca	→ Contattare il tecnico di assistenza
	Allarme per incendio attivo (solo Powerturn F)	→ Effettuare il reset (a seconda della configurazione dell'automazione, premendo il tasto di reset, cambiando la modalità di esercizio).
	Automazione guasta	→ Contattare il tecnico di assistenza
La porta non si chiude (dopo 4 min. di attivazione continua del sensore di sicurezza, il Powerturn/Powerturn F chiude la porta automaticamente nella modalità low energy	Sensore di sicurezza Chiusura (SIS) sporco	→ Pulire il sensore di sicurezza Chiusura (SIS)
	Sensore di sicurezza Chiusura (SIS) regolato scorrettamente o guasto	→ Contattare il tecnico di assistenza
	Ostacolo sul percorso	→ Allontanare l'ostacolo e controllare la scorrevolezza delle ante
	Il rilevatore di movimento interviene costantemente	→ Controllare il sensore di movimento e sicurezza; se necessario, contattare un tecnico dell'assistenza
	Modalità di esercizio APERTURA PERMANENTE	→ Selezionare un'altra modalità di esercizio
	Si attiva la funzione del tasto ad impulsi di corrente	→ Annullare l'attivazione ripremendo il pulsante
Il programmatore di funzione con display non reagisce	Il programmatore di funzione con display è interdetto	→ Azionare il pulsante a chiave per l'abilitazione
	Il selettore di programma a display è guasto	→ Contattare il tecnico di assistenza
Il programmatore di funzione con display visualizza 88	Collegamento tra programmatore di funzione con display e unità di controllo disturbato	→ Contattare il tecnico di assistenza
	Programmatore di funzione con display o unità di controllo guasti	→ Contattare il tecnico di assistenza
Il programmatore di funzione con display è scuro	Mancanza di corrente	→ Controllare il fusibile di rete
	Collegamento tra programmatore di funzione con display e unità di controllo disturbato	→ Contattare il tecnico di assistenza
	Programmatore di funzione con display o unità di controllo guasti	→ Contattare il tecnico di assistenza

Problema	Causa	Rimedio
Visualizzazione di messaggi di errore sul programmatore di funzione con display	Guasto dell'impianto	→ Annotare i messaggi di errore. Si possono visualizzare in successione fino a 10 messaggi di errore diversi. La visualizzazione avviene ogni 10 secondi circa. → Contattare il tecnico di assistenza

7 Pulizia e manutenzione

Il gestore deve assicurarsi che l'impianto funzioni regolarmente. Per garantire un funzionamento regolare, il sistema di porta deve essere sottoposto a regolare pulizia e manutenzione.

7.1 Pulizia



Pericolo di lesioni durante la pulizia dovuto a punti di schiacciamento, urto, taglio e trascinamento non protetti!

a) Impostare la modalità di esercizio su Off.

b) Prima della pulizia bloccare le ante della porta per impedirne il movimento inavvertito.

I lavori di pulizia possono essere eseguiti dal gestore dell'edificio.

Componente da pulire	Operazione da eseguire
Sensore di sicurezza Chiusura (SIS/SIO) (ad es. pulsante luce)	→ Pulire con un panno umido.
Superfici di vetro	→ Pulire con acqua fredda e aceto, e asciugare.
Superfici inossidabili	→ Pulire con un panno morbido.
Superfici verniciate	→ Pulire con acqua e sapone.
Superfici anodizzate	→ Pulire con sapone non alcalino (pH 5,5…7).
Programmatore di funzione con display Programmatore a tasti Programmatore di funzione meccanico	→ Pulire con un panno umido; non usare detergenti.

7.2 Manutenzione

Il gestore dell'edificio è responsabile del corretto funzionamento dell’impianto. Per garantire un funzionamento regolare, l’impianto deve essere sottoposto a manutenzione a intervalli regolari da parte di un tecnico dell’assistenza.

La manutenzione va eseguita almeno una volta all’anno o quando segnalato dall’indicatore di manutenzione del programmatore di funzione con display.

Affidare i lavori di montaggio, manutenzione e riparazione a personale qualificato autorizzato da GEZE.

Quando in basso a destra del display compare un punto, è necessario eseguire un intervento di manutenzione.



a) Contattare il tecnico di assistenza.

L’indicatore di manutenzione si accende al termine del periodo indicato o dopo il numero di cicli di apertura impostato, a seconda dell’evento che si verifica prima:

Prodotto	Intervallo	Lavori di manutenzione
Powerturn (F)	500.000 cicli o 1 anno	vedi elenco

Tab. 5: Intervallo di manutenzione

7.3 Controllo svolto da tecnici specializzati

Ai sensi delle “Direttive per porte e portoni” (ASR A1.7 e GUV 16.10) sezione 6, prima della loro prima messa in funzione e in seguito almeno una volta all’anno un esperto deve controllare e documentare lo stato e il funzionamento sicuro delle porte motorizzate.

8 Dati tecnici

Tensione di esercizio	230 V AC –15 %, +10 %
Frequenza tensione di alimentazione	50/60 Hz
Potenza nominale	200 W
Classe di protezione	I
Collegamento alla rete	Allacciamento fisso (cavo di installazione, passacavi)
Fusibile principale	–
Fusibile secondario	10 A ritardato, 5×20 mm
Tensione secondaria (trasformatore)	33 VAC (46 VDC)
Tensione ausiliaria per componenti esterni	24 V DC ±10%
Corrente di uscita tensione ausiliaria 24 V	1200 mA permanente 1800 mA breve (2 s, ED 30 %)
Protezione 24 V	2,5 A; reversibile
Intervallo di temperatura	–15…+50 °C
Grado di protezione	IP30
Livello di emissione della pressione sonora	< 70dB (A)
Tempo di apertura	3…25 s
Tempo di chiusura	5…25 s

Glossario

Anta attiva

L'anta principale di una porta a due ante. L'anta attiva deve aprirsi per prima e deve richiudersi per ultima.

Anta passiva

L'anta secondaria di una porta a due ante. Quando si attraversa la porta, l'anta passiva deve aprirsi solo dopo che l'anta attiva ha lasciato la posizione di chiusura e deve essere la prima anta a richiudersi.

Apriporta a corrente di lavoro

Versione come incontro elettrico in corrente alternata o in corrente continua. Tramite l'attivazione dell'automazione, l'unità di controllo dell'automazione attiva l'incontro elettrico se la porta si trova in posizione di chiusura. L'apriporta resta attivo finché la porta non si è spostata dalla posizione finale.

Apriporta a corrente di riposo

Versione come incontro elettrico in corrente continua. Tramite l'attivazione dell'automazione si disattiva l'apriporta se la porta si trova in posizione finale. L'apriporta resta disattivato finché la porta non si è spostata dalla posizione finale.

Dispositivo di attivazione Autorizzato (KB)

Controllo accessi (ad esempio interruttore a chiave o lettore di schede) per l'attivazione dell'automazione per porte a battente da parte di persone autorizzate. La funzione di attivazione è attiva nelle modalità di esercizio AUTOMATICA, SOLO USCITA e MODALITÀ NOTTE/OFF.

Dispositivo di attivazione con funzione ad impulsi di corrente

Tasto per aprire e chiudere la porta. Funzione di attivazione solo nelle modalità di esercizio AUTOMATICA e SOLO USCITA. Premendo il pulsante una prima volta, la porta si apre automaticamente e rimane aperta. Ripremendo il pulsante, la porta si richiude automaticamente. La funzione può essere attivata tramite impostazione parametri mediante il programmatore di funzione con display, ST 220 o GEZE-connects durante la messa in funzione. Se il dispositivo di attivazione con funzione "Impulsi di corrente" è collegato all'unità di controllo, tramite l'attivazione si aprono entrambe le ante della porta, anche se l'attivazione dell'anta passiva è disattivata.

Dispositivo di attivazione Esterno (KA)

Tasto, interruttore o rilevatore di movimento per l'attivazione dell'automazione. Il dispositivo di attivazione si trova all'esterno dello spazio racchiuso dalla porta. Funzione di attivazione nella modalità di esercizio AUTOMATICA. Attiva nelle modalità di esercizio SOLO USCITA e MODALITÀ NOTTE/OFF.

Dispositivo di attivazione Interno (KI)

Tasto, interruttore o rilevatore di movimento per l'attivazione dell'automazione. Il dispositivo di attivazione si trova all'interno dello spazio racchiuso dalla porta. Funzione di controllo nelle modalità di esercizio AUTOMATICA e SOLO USCITA. Nella modalità di esercizio MODALITÀ NOTTE/OFF, il dispositivo di attivazione è senza funzione.

Esercizio a bassa potenza

GEZE Powerturn può essere utilizzato come automazione a basso consumo di energia. Nella modalità low energy, la forza di apertura e chiusura della porta viene ridotta a 67 N. Il tempo di apertura e chiusura, anch'esso ridotto, diminuisce il pericolo di lesioni dovute alla collisione con l'anta in movimento. Se la porta viene utilizzata da persone che richiedono speciali misure protettive, è necessario adottare provvedimenti particolari per eliminare il pericolo di contatto (ad es. utilizzando sensori di sicurezza).

Feedback barretta

Il feedback barretta è un contatto integrato nel saliscendi della serratura e viene azionato dallo scrocco della serratura quando si chiude la porta meccanicamente. Esso segnala all'unità di controllo che la porta è bloccata meccanicamente, per cui non può essere aperta dall'automazione. In questo caso, l'unità di controllo ignora le attivazioni trasmesse da tutti i dispositivi di attivazione.

Lato cerniera

Il lato della porta su cui si trovano le cerniere alle quali è agganciata l'anta. Normalmente il lato della porta nel verso di apertura.

Lato opposto cerniera

Il lato della porta opposto al lato cerniera. Normalmente il lato della porta nel verso di chiusura.

Modalità chiudiporta

In modalità automatica (utilizzo standard), il dispositivo automatico per porta a battente può comportarsi anche come chiudiporta. Ciò significa che effettua la chiusura tramite regolazione di coppia. Questo momento di chiusura è regolabile e si può adattare in funzione della situazione di transito.

Modalità servo

Se si impiega la modalità servo, l'automazione per porte a battente supporta l'azionamento manuale tramite coppia. Per questa condizione di supporto è possibile impostare la coppia e la durata.

Pulsante di arresto d'emergenza

Interruttore autobloccante con cui si può attivare l'arresto immediato dell'automazione per porte a battente in caso di pericolo. L'automazione resta ferma nella posizione momentanea finché l'utente non annulla la situazione di arresto di emergenza sbloccando il pulsante di arresto di emergenza.

Push & Go

Spingendo manualmente la porta dalla posizione di chiusura nella modalità di esercizio AUTOMATICA e con la funzione Push & Go attivata, la porta si apre automaticamente quando si supera un determinato angolo di apertura impostabile.

Regolazione della sequenza di chiusura integrata (-IS)

In caso di mancanza di corrente, nei sistemi di porta ad anta doppia con Powerturn F-IS e Powerturn F-IS/TS, la sequenza di chiusura viene regolata meccanicamente. Le ante si chiudono mediante gli accumulatori di energia delle automazioni e l'anta attiva viene manutenuta aperta dalla regolazione della sequenza di chiusura meccanica integrata. Quando raggiunge la posizione di chiusura, mediante il sistema meccanico integrato di controllo chiusura l'anta passiva abilita l'anta attiva, in modo che anche quest'ultima possa chiudersi completamente.

Regolazione elettrica della sequenza di chiusura

Per automazioni per porte a due ante nell'utilizzo standard, la sequenza di chiusura delle ante viene regolata dalle unità di controllo delle automazioni. Si chiude per prima l'anta passiva. L'anta attiva resta nella posizione aperta finché l'anta passiva non ha raggiunto la posizione finale e solo a questo punto l'anta attiva inizia a chiudersi.

Reset

Tasto per la rimessa in servizio dell'azionamento in seguito al ripristino della tensione di esercizio o al termine dell'allarme incendio. Premendo il tasto si attiva il circuito di autoritenuta integrato nell'azionamento, mediante il quale si riattiva l'azionamento.

Sensore di sicurezza Apertura (SIO)

Sensore di presenza (ad es. pulsante per luce a infrarossi attivo) per la protezione del campo di oscillazione della porta nel verso di apertura. Normalmente il sensore è installato sull'anta della porta sul lato cerniera.

Sensore di sicurezza Chiusura (SIS)

Sensore di presenza (ad es. pulsante per luce a infrarossi attivo) per la protezione del campo di oscillazione della porta nel verso di chiusura. Normalmente il sensore è installato sull'anta della porta sul lato opposto cerniera.

GEZE GmbH
Reinhold-Vöster-Straße 21-29
71229 Leonberg
Germany

Fon: +49 7152 203 0
Fax: +49 7152 203 310
Mail: info@geze.com

www.geze.com

IT · Änderung vorbehalten