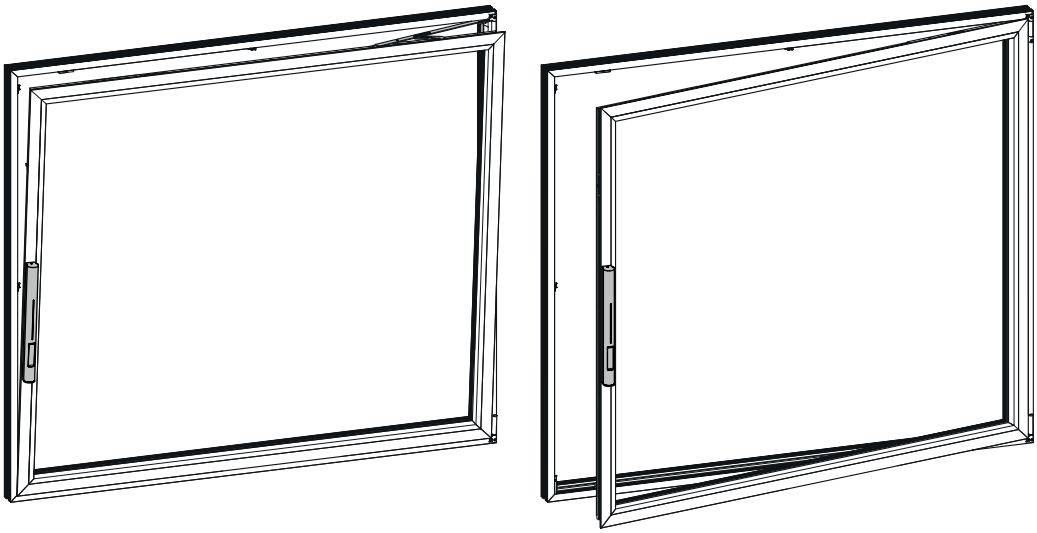

F 1200+

Istruzioni per l'uso originali

IT Manuale d'uso

200436-01

GEZE

Sommario

1 Generalità sul presente documento ... 3
1.1 Simboli e simbologia usata ... 3
1.2 Personale incaricato ... 3
1.3 Validità ... 3
1.4 Documentazione correlata ... 3
1.5 Termini tecnici ... 4
2 Impiego appropriato - Destinazione d'uso ... 4
3 Responsabilità sui prodotti ... 4
4 Avvertenze di sicurezza ... 5
4.1 Qualifica del personale ... 5
4.2 Utilizzo sicuro ... 5
4.3 Rischi residui ... 5
5 Descrizione del prodotto ... 6
5.1 Principio di funzionamento ... 6
5.2 Struttura ... 6
5.3 Varianti ... 6
5.4 Panoramica delle modalità di esercizio ... 7
5.5 Pannello comandi ... 7
5.5.1 Tasti di comando ... 8
5.6 Spia di stato LED ... 8
5.7 Sensore di prossimità ... 8
6 Comando ... 9
6.1 Uso del pannello comandi ... 9
6.1.1 Aprire/chiudere la finestra in posizione vasistas ... 9
6.1.2 Aprire/chiudere la finestra in posizione battente ... 9
6.1.3 Aprire/chiudere la finestra in posizione battente - variante con serratura meccanica ... 9
6.1.4 Interrompere la modalità automatica ... 9
7 Pulizia ... 10
8 Manutenzione ... 10
9 Anomalie ... 11
9.1 Comportamento dell'attuatore F 1200+ in caso di anomalie ... 11
9.2 Eliminazione dei bloccaggi ... 11
9.2.1 Eliminare il bloccaggio in posizione vasistas ... 12
9.2.2 Eliminare il bloccaggio in posizione battente ... 12
9.3 Eliminazione delle anomalie ... 12
9.4 Procedimento in caso di guasto/mancanza di corrente ... 12
9.4.1 Bloccaggio di emergenza della finestra ... 13
9.4.2 Apertura di emergenza della finestra ... 14
10 Messa fuori funzione ... 14
11 Smontaggio ... 14
12 Smaltimento ... 15
13 Dati tecnici ... 15

1 Generalità sul presente documento

Il presente manuale d'uso descrive l'utilizzo di un impianto finestra. L'impianto finestra è costituito dal sistema di trasmissione F 1200+ e da una finestra. Il manuale d'uso contiene informazioni su pulizia, manutenzione, anomalie, messa fuori funzione, smontaggio e smaltimento.

- ▶ Per ulteriori informazioni sul sistema di trasmissione e sull'impianto finestra si rimanda ai documenti correlati (vedi cap. 1.4 "Documentazione correlata").
- ▶ Leggere accuratamente il presente documento.
- ▶ Leggere e osservare la documentazione del produttore appartenente alla finestra sulla quale è montato il sistema di trasmissione.
- ▶ Conservare questo documento e tutti i documenti correlati nelle vicinanze dell'impianto finestra in modo che siano disponibili in qualsiasi momento per usi futuri.

1.1 Simboli e simbologia usata

Avvertenze

Il presente documento contiene avvertenze da osservare per evitare rischi residui e danni a beni e persone.

- ▶ Queste avvertenze vanno sempre lette ed osservate.
- ▶ Adottare tutti i provvedimenti indicati dal simbolo di avvertimento e dalla didascalia di avvertimento.

Simbolo di avviso	Termine di avviso	Significato
⚠	**PERICOLO**	Pericoli per le persone. La mancata osservanza provoca lesioni gravi o letali.
⚠	**AVVERTENZA**	Pericoli per le persone. La mancata osservanza può provocare lesioni gravi.
⚠	**ATTENZIONE**	Pericoli per le persone. La mancata osservanza può provocare lesioni lievi.
	NOTA	Danni materiali. La mancata osservanza può provocare danni materiali.

Altri simboli e simbologia usata

Informazioni importanti e note tecniche sono evidenziate per illustrare il corretto comando del prodotto.

Simbolo	Significato
❗	significa "Informazione importante" Informazioni sul personale incaricato, per comprendere meglio o per ottimizzare le fasi di lavoro
ℹ	significa "Informazione aggiuntiva" Informazioni su ulteriori documenti, note tecniche e simili.
▶	Simbolo per un intervento: qui è necessario intervenire. ▶ Nel caso di più azioni, compierle nell'ordine indicato.

1.2 Personale incaricato

Il presente documento si rivolge alle seguenti persone:

Personale incaricato	Spiegazione
Gestore	Persona responsabile della manutenzione tecnica dell'impianto finestra
Utente	Persona che utilizza l'impianto finestra e comanda l'attuatore F 1200+

1.3 Validità

Il presente documento si riferisce al sistema di trasmissione F 1200+.

1.4 Documentazione correlata

Documento	Spiegazione
Istruzioni di installazione F 1200+ (ID 193236)	Montaggio meccanico dell'attuatore per finestre e della ferramenta
Piano di collegamento F 1200+ (ID 193235)	Allacciamento elettrico, controllo, messa in funzione, eliminazione delle anomalie
Documentazione relativa alla finestra	Per la documentazione del produttore vedi documentazione impianto

1.5 Termini tecnici

Termine tecnico	Spiegazione
Impianto finestra	Unità montata costituita da sistema di trasmissione e finestra
Sistema di trasmissione	Attuatore F 1200+ e ferramenta F 1200

2 Impiego appropriato - Destinazione d'uso

L'impianto finestra è costituito dall'attuatore F 1200+, dalla ferramenta F 1200 e da una finestra per uso privato e industriale. Il sistema di trasmissione serve per l'apertura e la chiusura elettromotorizzate della finestra. Gli impianti finestra sono previsti per l'installazione fissa in verticale nelle facciate e adatti per ante battente-vasistas di grandi dimensioni:

- Sistema di trasmissione per ventilazione e spurgo quotidiani.
- L'attuatore F 1200+ **non** è omologato per applicazioni finalizzate alla protezione antincendio (come ad es. evacuazione di fumo e calore, dispositivo di evacuazione naturale di fumo e calore ecc.).
- L'attuatore F 1200+ è utilizzabile come attuatore singolo (Solo) su una finestra.
  - Il montaggio multiplo di due o più attuatori di questo tipo su una sola finestra **non** è consentito.
- Il sistema di trasmissione è concepito esclusivamente per l'uso in locali asciutti e non deve essere esposto ad ambienti ad alto rischio di corrosione (ad es. aria di mare o di lago).

Ogni altro impiego è da considerarsi inappropriato.

3 Responsabilità sui prodotti

Ai sensi della "Legge relativa alla responsabilità sui prodotti" sulla responsabilità del produttore, è necessario osservare le informazioni contenute in questa brochure (informazioni sul prodotto e uso conforme, uso scorretto, caratteristiche del prodotto, manutenzione del prodotto, obblighi di informazione e di istruzione).
Il diritto alla garanzia presuppone che il montaggio, l'installazione e la manutenzione vengano effettuati correttamente rispettando le indicazioni del produttore.
La mancata osservanza esenta il produttore dal suo obbligo di responsabilità.

- GEZE declina qualsiasi responsabilità per danni dovuti a modifiche arbitrarie apportate all'impianto finestra.
- Se si utilizzano apparecchiature e componenti di altre marche, GEZE non concede nessuna garanzia.

4 Avvertenze di sicurezza

- Leggere e osservare le seguenti avvertenze di sicurezza prima di utilizzare il prodotto, al fine di garantire la sicurezza per le persone.

4.1 Qualifica del personale

- I **gestori** possono gestire e utilizzare l'impianto finestra soltanto se sono stati opportunamente istruiti.
- Il montaggio, l'allacciamento elettrico, la messa in funzione, il controllo funzionale, la manutenzione, l'eliminazione delle anomalie, la messa fuori funzione e lo smontaggio sono tutte operazioni che possono essere effettuate soltanto da personale esperto e tecnici specializzati autorizzati da GEZE.

Gestore

- Il gestore è responsabile del funzionamento sicuro dell'impianto finestra.
- Il prodotto non è adatto per essere utilizzato da persone, bambini inclusi, con limitate capacità fisiche, sensoriali e intellettuali o con poca esperienza e/o poche conoscenze, a meno che non vengano sorvegliate dalle persone addette alla loro sicurezza o non ricevano da loro istruzioni su come usare tale prodotto.
- Non far giocare i bambini con i dispositivi di controllo e/o di regolazione fissati.
- Tenere i telecomandi (ad es. il controllo tramite tablet in presenza di un sistema di controllo degli impianti tecnici) lontano dalla portata dei bambini.

4.2 Utilizzo sicuro

Gestore

- Mantenere le condizioni prescritte da GEZE relativamente al funzionamento, alla manutenzione, all'eliminazione delle anomalie, alla messa fuori funzione e alla riparazione.
- Fare controllare il funzionamento sicuro dell'impianto finestra regolarmente a un tecnico di assistenza autorizzato da GEZE.
- Non far apportare alcuna modifica all'impianto finestra senza il consenso di GEZE.
- La manutenzione, la riparazione, l'eliminazione delle anomalie, la messa fuori funzione e lo smontaggio devono essere eseguiti solo da tecnici specializzati e autorizzati da GEZE.
- Affidare l'allacciamento alla tensione di alimentazione di 24V soltanto a un elettricista specializzato.

Utente

- Leggere e osservare tutte le indicazioni sull'uso dell'impianto finestra.
- Non eseguire alcuna attività riservata esclusivamente al personale tecnico, ai tecnici specializzati e ai tecnici di assistenza autorizzati da GEZE.

4.3 Rischi residui

Lesioni a causa di collisioni, schiacciamenti e incastri!

- Assicurarsi che, mentre si utilizza l'impianto finestra, non si trovino parti del corpo (mani, dita) nell'area di chiusura dell'anta.

5 Descrizione del prodotto

Il sistema di trasmissione F 1200+ dell'impianto finestra è stato sviluppato in conformità allo stato attuale della tecnica e alle regole sulla sicurezza riconosciute.

5.1 Principio di funzionamento

Il sistema di trasmissione F 1200+ è un attuatore per finestre destinato all'automazione di finestre a battente e vasistas di grandi dimensioni.
È costituito da una ferramenta appoggiata sulla finestra e da un attuatore motorizzato montato sull'anta per il comando elettrico. L'attuatore muove l'anta tramite la ferramenta in posizione vasistas o la sblocca per la posizione battente manuale.
Nella modalità vasistas automatizzata si può impiegare una **protezione anti-incastro** opzionale.

5.2 Struttura

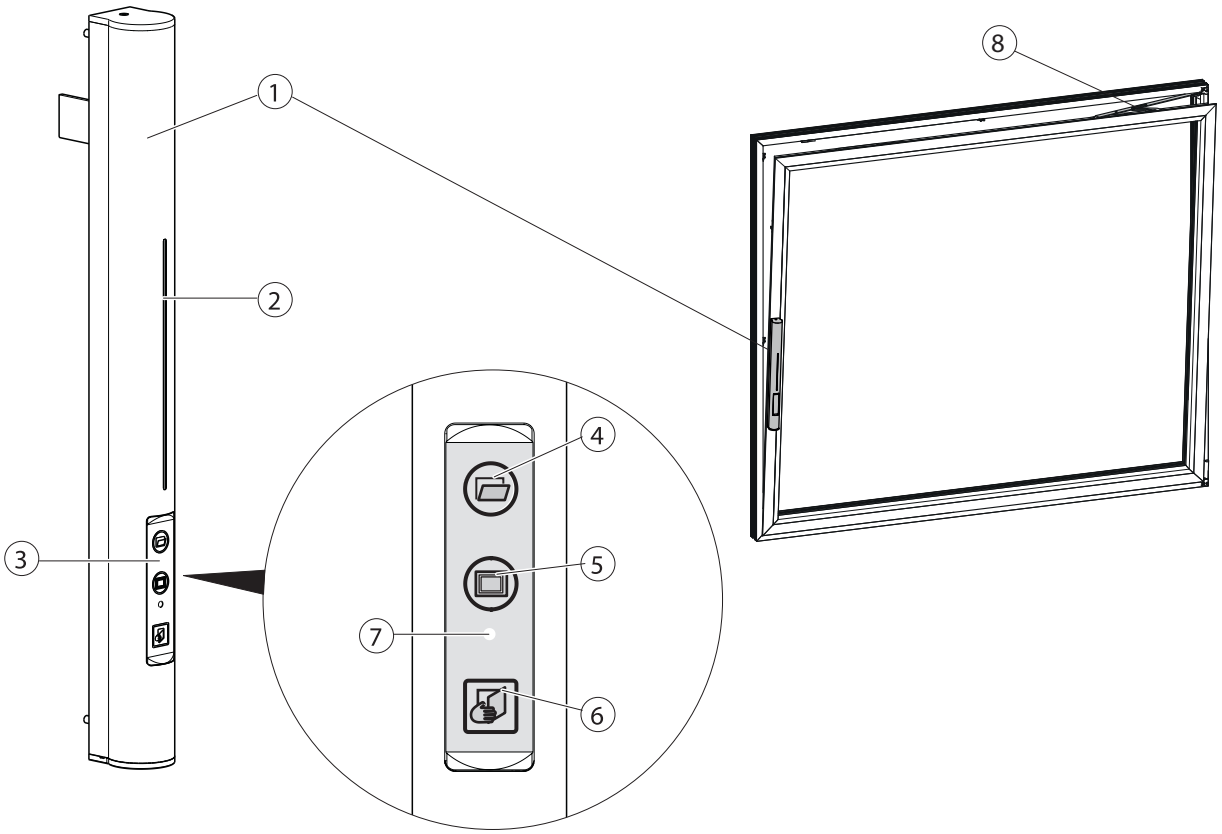

1 Attuatore F 1200+
2 Spia di stato a LED (indicatore di apertura)
3 Pannello comandi
4 Tasto **apertura vasistas**
5 Tasto **chiusura vasistas**
6 Tasto **posizione battente**
7 Sensore di prossimità
8 Ferramenta F 1200+

5.3 Varianti

Variante prodotto	Funzione
Attuatore F 1200+	Funzione motorizzata vasistas, battente e chiusura. ▫ La posizione battente è abilitata.
Attuatore F 1200+ con serratura meccanica	Funzione motorizzata vasistas e chiusura. ▫ La posizione battente è bloccata. La posizione battente può essere abilitata con una chiave soltanto da persone autorizzate.

5.4 Panoramica delle modalità di esercizio

Modalità di esercizio	Spiegazione
Ventilazione vasistas motorizzata automatizzata	L'attuatore apre e chiude la finestra in posizione vasistas con una velocità di ventilazione regolabile. La larghezza di apertura si può regolare fino a max. 180 mm.
Ventilazione manuale in posizione battente	L'attuatore sblocca la finestra e così si può portare l'anta manualmente in posizione battente. L'alloggiamento dell'attuatore serve da impugnatura.
Ventilazione manuale in posizione battente – variante con serratura	In alcune applicazioni non è desiderabile che la finestra possa essere portata manualmente, in qualsiasi momento, nella posizione battente. La variante **F 1200+ con serratura meccanica** impedisce che l'anta possa essere aperta senza autorizzazione (= senza chiave) nella posizione battente.

5.5 Pannello comandi

Il pannello comandi per il controllo dell'attuatore è costituito da 3 tasti di comando capacitivi (in seguito denominati brevemente "tasto").

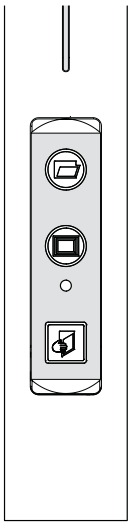

Simbolo	Tasto	Funzione
	Apertura vasistas	**Apertura anta** L'attuatore sblocca dalla posizione chiusa e si muove nella direzione vasistas **APERTO**.
	Chiusura vasistas	**Chiusura anta** L'attuatore muove la finestra ribaltata fino a **CHIUSO** e blocca la finestra nella posizione chiusa.
	Posizione battente	**Sbloccaggio anta** L'attuatore sblocca l'anta, quindi l'anta si può portare manualmente in posizione battente. **Bloccaggio anta** Una volta chiusa l'anta manualmente, l'attuatore la blocca.
	Tutti i tasti	Arrestare il movimento attuale dell'attuatore (comando **Arresto**).

5.5.1 Tasti di comando

- I tasti retroilluminati sono attivati e possono consentire l'esecuzione della funzione corrispondente.
- I tasti non retroilluminati sono disattivati.

Sfiorando un tasto attivato, l'attuatore esegue la relativa azione.
Il tasto lampeggia finché il comando è in esecuzione.

Modalità tasti
I tasti del pannello comandi possono reagire in 3 modi diversi.

Modalità tasti	Spiegazione
Modalità auto-tenuta	1 breve azionamento del tasto abilita la funzione del tasto (azione). L'attuatore si muove autonomamente verso la posizione finale desiderata.
Modalità tasti (tasto uomo morto)	Il tasto, durante il movimento dell'attuatore, deve essere premuto a lungo ("tenuto") dall'utente per consentire l'esecuzione della funzione. Se l'azionamento del tasto viene interrotto, l'attuatore arresta immediatamente il movimento.
Combinazione	Commutazione automatica della funzione dei tasti di comando: ▫ Se, nella "Modalità auto-tenuta" dei tasti, un tasto viene azionato per più di 2 secondi, l'attuatore passa automaticamente alla modalità tasti (tasto uomo morto). **Esempio:** ▫ Con 1 breve azionamento del tasto, l'attuatore apre e chiude lentamente alla velocità definita. ▫ Se il movimento dell'impianto finestra è troppo lento, l'utente può aumentare la velocità di corsa dell'attuatore azionando il tasto per 2 secondi (modalità tasti). In tal modo, l'attuatore apre e chiude a 15 mm/s.

Uso errato di un tasto
Se l'utente preme erroneamente un tasto disattivato (non retroilluminato), non viene eseguita alcuna azione.
Gli unici tasti attivati e retroilluminati sono soltanto quelli che consentono di eseguire un'azione nella posizione in cui si trova la finestra.

Azionamento ripetuto di un tasto
Se si preme un tasto ripetutamente, l'attuatore si arresta all'istante.

5.6 Spia di stato LED

La spia di stato a LED è un indicatore di apertura e mostra i messaggi di stato e di sicurezza con diversi colori e diverse modalità di accensione/lampeggio.
A seconda dello stato dell'attuatore, viene indicato quanto segue:

- Movimento, larghezza di apertura della finestra
- Notifica di stato, ad es. in caso di anomalie

Spia di stato LED			Significato
Blu	Modalità automatica	lampeggia 3 volte	informa l'utente prima che venga eseguito il comando automatico (ventilazione vasistas)
		accesa fissa crescente ovvero decrescente	mostra la larghezza di apertura e chiusura con il controllo tramite building management technology
Giallo	Anomalia	accesa fissa	in caso di anomalia
		lampeggia 3 volte	l'attuatore si muove in direzione di chiusura fino a un blocco
Azzurro		accesa fissa crescente ovvero decrescente	mostra la larghezza di apertura e chiusura con l'azionamento di un tasto sul pannello comandi
Rosso	Arresto - intervento nel sensore	si accende per 3 secondi	È stato rilevato un intervento nel campo del sensore. L'attuatore si ferma per proteggere le persone.

5.7 Sensore di prossimità

I sensori di prossimità sul pannello comandi attivano i tasti non appena l'utente viene rilevato nel campo sensore dell'attuatore. A questo punto vengono attivati e retroilluminati soltanto i tasti del pannello comandi la cui funzione può essere ragionevolmente eseguita nella relativa posizione della finestra.

6 Comando

L'utente può gestire l'impianto finestra sul pannello comandi dell'attuatore F 1200+.

L'attuatore può essere comandato anche tramite la building management technology GLT (modalità automatica) con comandi di controllo centralizzati. Per informazioni in merito si rimanda al piano di collegamento F 1200+ (ID 193235).

6.1 Uso del pannello comandi

6.1.1 Aprire/chiudere la finestra in posizione vasistas

Apertura anta	▶ Premere il tasto **apertura vasistas**.
Chiusura anta	▶ Premere il tasto **chiusura vasistas**.

6.1.2 Aprire/chiudere la finestra in posizione battente

Il tasto **posizione battente** è attivato soltanto quando la finestra è chiusa e bloccata.

Portare l'anta in posizione battente

- ▶ Tenere premuto il tasto **posizione battente** per più di 3 secondi, fino a quando l'attuatore non sblocca la finestra completamente.
- ▶ Girare (aprire) l'anta manualmente. A tale scopo, utilizzare l'alloggiamento dell'attuatore come impugnatura.

Una volta che l'anta è aperta, tutti i comandi di ventilazione automatici vengono ignorati.

Chiudere l'anta dalla posizione battente

ATTENZIONE!
Lesioni a causa di collisioni, schiacciamenti e incastri!
- ▶ Assicurarsi che non si trovino parti del corpo (mani, dita) nell'area di chiusura dell'anta.

- ▶ Chiudere l'anta manualmente (premere in posizione chiusa).
- ▶ Tenere premuto il tasto **posizione battente** per più di 3 secondi.

La finestra viene bloccata.

6.1.3 Aprire/chiudere la finestra in posizione battente - variante con serratura meccanica

Abilitare la posizione battente
- ▶ Con la finestra bloccata, aprire la serratura sulla copertura laterale superiore (1) con la chiave (2).
- ▶ Rimuovere la copertura laterale.

L'attuatore abilita la **posizione battente**.

Il tasto **posizione battente** è attivato.

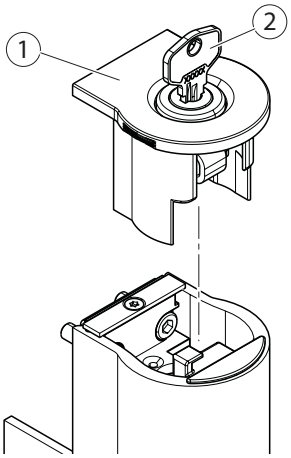

Portare l'anta in posizione battente
vedi cap.6.1.2 "Aprire/chiudere la finestra in posizione battente"

Chiudere l'anta dalla posizione battente
vedi cap. 6.1.2 "Aprire/chiudere la finestra in posizione battente"

Disattivare la posizione battente
- ▶ Applicare di nuovo la copertura laterale e chiudere.

La **posizione battente** e il tasto **posizione battente** sono disattivati.

6.1.4 Interrompere la modalità automatica

Se il controllo dell'impianto finestra avviene tramite il sistema **building management technology**, l'attuatore si trova in **modalità automatica**.
Prima che l'attuatore si muova in modalità automatica, la spia di stato a LED lampeggia 3 volte in blu.

Per informazioni sul controllo tramite building management technology si rimanda al piano di collegamento F 1200+ (ID 193235).

Interrompere la modalità automatica
- ▶ Premere un tasto qualsiasi sul pannello comandi.

La modalità automatica viene interrotta, l'attuatore si arresta.

7 Pulizia

Le seguenti azioni possono essere eseguite soltanto da utenti che siano stati istruiti dal gestore.

Il personale addetto alla pulizia deve essere istruito dal gestore degli impianti tecnici sull'uso in sicurezza dell'impianto e informato sui pericoli connessi all'uso degli impianti finestra.

ATTENZIONE!
Lesioni a causa di collisioni, schiacciamenti e incastri!
- Prima dei lavori di pulizia, proteggere l'impianto finestra dall'azionamento accidentale.

Pulizia esterna dell'attuatore
La pulizia e la cura delle superfici dell'attuatore possono essere effettuate dal gestore stesso e dagli utenti appositamente istruiti.
- Assicurarsi che l'attuatore, durante la pulizia delle finestre, non venga a contatto diretto con acqua, detergenti o solventi.
- Eliminare lo sporco dalle superfici con un panno morbido e umido.
- Non utilizzare detergenti o solventi.

Pulizia della finestra
- Osservare le indicazioni fornite dal produttore relativamente alla pulizia.

8 Manutenzione

Le seguenti azioni possono essere eseguite soltanto da tecnici specializzati e tecnici di assistenza autorizzati da GEZE.

Durante la manutenzione (lavori di riparazione e regolazione), l'impianto non deve essere utilizzato.
Il **gestore** deve assicurarsi che l'impianto finestra funzioni regolarmente.
- Gli interventi di manutenzione e riparazione devono essere eseguiti solo da tecnici specializzati autorizzati da GEZE.
- Fare controllare l'impianto finestra dal punto di vista della sicurezza secondo l'intervallo di manutenzione previsto.

Intervallo di manutenzione
- almeno 1 volta all'anno.

CAUTELA!
Lesioni a causa di collisioni, schiacciamenti e incastri!
La finestra si chiude automaticamente.
- Leggere e osservare le avvertenze di sicurezza.
- Prima degli interventi di manutenzione, proteggere l'impianto finestra per impedirne il movimento accidentale.
- Prima di iniziare i lavori di manutenzione: scollegare il sistema di trasmissione dalla tensione di alimentazione, proteggerlo dalla riaccensione e controllare che non si trovi sotto tensione.

PERICOLO!
Scossa elettrica a causa di componenti sotto tensione dell'impianto!
- Prima di iniziare i lavori di manutenzione: scollegare il sistema di trasmissione dalla tensione di alimentazione, proteggerlo dalla riaccensione e controllare che non si trovi sotto tensione.

Interventi di manutenzione
- Controllare che i fissaggi e le viti del sistema di trasmissione siano saldamente in sede.
- Controllare il funzionamento e lo stato della meccanica:
  - Squilibrio o segni di usura
  - Danni agli elementi di fissaggio
- Controllare gli allacciamenti elettrici del sistema di trasmissione.
- Rimuovere le impurità dall'attuatore, dalla ferramenta e dalla finestra.
- Controllare la mobilità delle cerniere nella ferramenta.
- Ingrassare la ferramenta regolarmente.
- Lubrificare le parti della ferramenta con grasso universale.
- Controllare che il contrassegno CE, i cartelli di avviso e le targhette dei dati tecnici siano intatti.

Per mantenere inalterato il valore dell'impianto finestra quanto più a lungo possibile e garantire per molto tempo un funzionamento affidabile e sicuro dell'impianto finestra, il produttore consiglia di stipulare un contratto di manutenzione.

9 Anomalie

9.1 Comportamento dell'attuatore F 1200+ in caso di anomalie

Problema	Causa	Rimedio
Durante l'apertura/la chiusura, la finestra si arresta in modo anticipato. La spia di stato a LED lampeggia in giallo.	La ferramenta è dura.	▶ Verificare il corretto montaggio della ferramenta. ▶ Verificare la presenza di componenti danneggiati sulla ferramenta. ▶ Ingrassare tutti i componenti mobili della ferramenta.
Durante il bloccaggio in posizione vasistas/battente, la finestra si arresta anticipatamente. La spia di stato a LED lampeggia in giallo.		▶ Verificare il corretto montaggio della ferramenta. ▶ Verificare la presenza di componenti danneggiati sulla ferramenta. ▶ Ingrassare tutti i componenti mobili della ferramenta, in particolare i perni del chiavistello. ▶ Impostare tutti i perni del chiavistello della ferramenta alla pressione di contatto minima possibile.
Al momento della chiusura, la finestra si blocca dalla posizione vasistas. La spia di stato a LED lampeggia in giallo.	Nella corsa di chiusura dell'anta si trova un ostacolo (ad es. tenda, oggetto).	▶ Eliminare il bloccaggio (vedi cap. 9.2 "Eliminazione dei bloccaggi").
Al momento della chiusura, la finestra non viene bloccata dalla posizione battente. La spia di stato a LED lampeggia in giallo.	La finestra non è chiusa correttamente.	
Il pannello comandi non si illumina con l'avvicinamento.	Il sensore di prossimità non reagisce.	È ancora possibile azionare i tasti sul pannello comandi. ▶ Sfiorare un tasto qualsiasi sul pannello comandi. I tasti attivati si accendono.
Il pannello comandi non reagisce quando si aziona un tasto.	L'attuatore è guasto.	▶ Contattare il gestore o il centro di assistenza tecnica GEZE. ▶ Fare controllare il pannello comandi a un tecnico di assistenza autorizzato.
Azionando un tasto, non viene indicato nulla.		▶ Contattare il gestore o il centro di assistenza tecnica GEZE. ▶ Fare controllare il pannello comandi a un tecnico di assistenza autorizzato.
La spia di stato a LED non si accende.		È ancora possibile utilizzare l'impianto finestra. ▶ Contattare il gestore o il centro di assistenza tecnica GEZE. ▶ Fare controllare la spia di stato a LED a un tecnico di assistenza autorizzato.

9.2 Eliminazione dei bloccaggi

⚠ **ATTENZIONE!**
Lesioni a causa di collisioni, schiacciamenti e incastri!
▶ Assicurarsi che non si trovino parti del corpo (mani, dita) nell'area di chiusura dell'anta.

9.2.1 Eliminare il bloccaggio in posizione vasistas

Se l'anta si muove dalla posizione vasistas in direzione **CHIUSO** e nella finestra si trovano degli ostacoli incastrati, l'attuatore si arresta e si muove in senso opposto.

- La spia di stato a LED indica il bloccaggio con un segnale lampeggiante (giallo).

Eliminare il bloccaggio

- ▶ Eliminare l'ostacolo dalla corsa di chiusura.
- ▶ Azionare di nuovo il tasto **chiusura vasistas** .

L'anta si muove dalla posizione vasistas in direzione **CHIUSO**.

9.2.2 Eliminare il bloccaggio in posizione battente

Se l'utente vuole richiudere l'anta in **posizione battente**, può accadere che l'anta non venga premuta a sufficienza nella posizione chiusa. L'attuatore tenta di bloccare l'anta e riconosce (tramite la funzione di protezione da uso improprio della ferramenta) che la finestra non è chiusa correttamente e quindi non può essere bloccata.

- La spia di stato a LED indica con un segnale lampeggiante (giallo) che la finestra non si può bloccare correttamente. La segnalazione anomalie si disattiva dopo 3 lampeggi se l'anomalia è stata causata da un bloccaggio della finestra e si può effettuare un nuovo controllo.

Eliminare il bloccaggio

- ▶ Eliminare l'eventuale ostacolo dalla corsa di chiusura.
- ▶ Richiudere l'anta completamente.
- ▶ Azionare il tasto **posizione battente**.

L'anta viene bloccata.

9.3 Eliminazione delle anomalie

Le seguenti azioni possono essere eseguite soltanto da gestori istruiti, tecnici specializzati e tecnici di assistenza autorizzati da GEZE.

Se si verifica un'anomalia, si accende la spia di stato a LED gialla e rimane accesa fissa fino a quando l'anomalia non viene eliminata dal **tecnico di assistenza autorizzato**.

- ▶ Non eliminare le anomalie di propria iniziativa.
- ▶ Effettuare eventualmente un blocco o un'apertura di emergenza (vedi cap. 9.4 "Procedimento in caso di guasto/mancanza di corrente").
- ▶ Mettere il sistema di trasmissione fuori servizio (vedi cap. 10 "Messa fuori funzione").
- ▶ Proteggere l'impianto finestra e il sistema di trasmissione contro l'azionamento (ad es. tramite un cartello con la scritta "Fuori servizio").

9.4 Procedimento in caso di guasto/mancanza di corrente

Le seguenti azioni possono essere eseguite soltanto da gestori istruiti, tecnici specializzati e tecnici di assistenza autorizzati da GEZE.

In caso di guasto o malfunzionamento del sistema di trasmissione, danni meccanici o mancanza di corrente, può essere necessario aprire o chiudere l'anta in modalità di emergenza.

- ▶ In caso di mancanza di corrente:
  - Aprire l'anta in modalità di emergenza (vedi cap. 9.4.2 "Apertura di emergenza della finestra").
  - Chiudere l'anta in modalità di emergenza (vedi cap. 9.4.1 "Bloccaggio di emergenza della finestra").
- ▶ In caso di altre cause (guasto, malfunzionamento, danni meccanici):
  Contattare il centro di assistenza GEZE ovvero un tecnico di assistenza autorizzato da GEZE per far eliminare l'anomalia.

ATTENZIONE!
Lesioni a causa di collisioni, schiacciamenti e incastri!

- ▶ Assicurarsi che non si trovino parti del corpo (mani, dita) nell'area di chiusura dell'anta.

NOTA!
Danni all'attuatore a causa di un utensile inadatto!

- ▶ Per il movimento del mandrino, evitare assolutamente di utilizzare un avvitatore a batteria o un utensile simile.

9.4.1 Bloccaggio di emergenza della finestra

- Fare scollegare l'attuatore dalla tensione di alimentazione di 24V.
- Rimuovere la copertura laterale superiore (1).

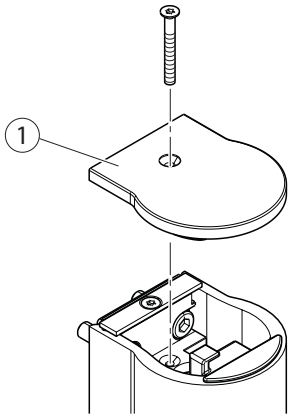

In caso di mancanza di corrente, la posizione del mandrino può essere indefinita.

- Con una chiave a brugola (da 5), avvitare la vite a esagono incassato (2) del mandrino in senso orario fino a bloccarsi (tampone finecorsa).

Ora il mandrino è in una posizione definita.

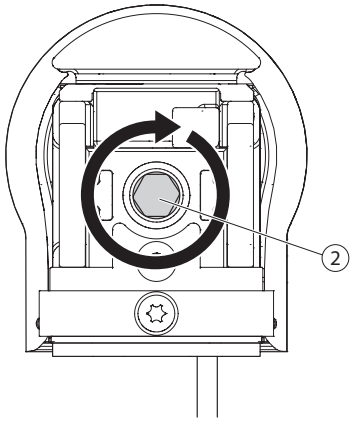

- Ruotare il mandrino facendo 3 giri (corrispondono a ca. 16 mm di corsa) in senso antiorario.

A questo punto è stata raggiunta la **posizione di bloccaggio**.

- Assicurarsi che la finestra sia correttamente bloccata.
- Riapplicare la copertura laterale (1).

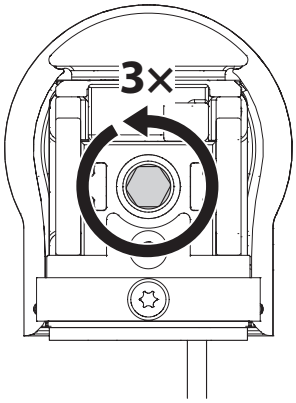

- Fare collegare l'attuatore di nuovo alla tensione di alimentazione di 24V.

Al ritorno della corrente sull'attuatore, la finestra rimane nella **posizione chiusa** ed è bloccata. L'attuatore rileva la sua stessa posizione e si calibra da sé. La finestra non si muove.

9.4.2 Apertura di emergenza della finestra

- Fare scollegare l'attuatore dalla tensione di alimentazione di 24V.
- Rimuovere la copertura laterale superiore (1).

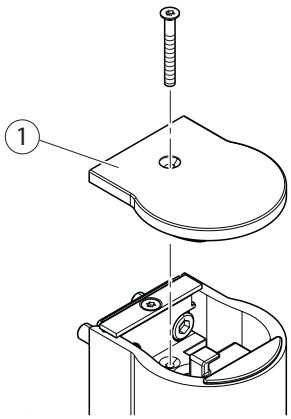

In caso di mancanza di corrente, la posizione del mandrino può essere indefinita.

- Con una chiave a brugola (da 5), avvitare la vite a esagono incassato (2) del mandrino in senso orario fino a bloccarsi (tampone finecorsa).

Ora il mandrino è in una posizione definita.
A questo punto è stata raggiunta la **posizione di sbloccaggio**.

- Assicurarsi che la finestra sia correttamente bloccata.
- Riapplicare la copertura laterale (1).

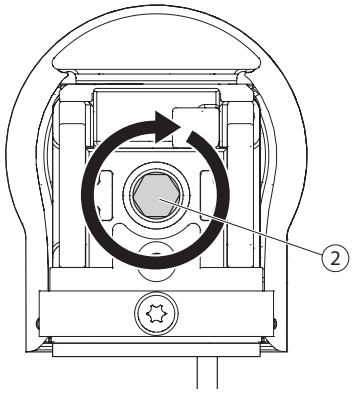

- Fare collegare l'attuatore di nuovo alla tensione di alimentazione di 24V.

Al ritorno della corrente sull'attuatore, la finestra rimane nella **posizione aperta** e **non** è bloccata.
L'attuatore rileva la sua stessa posizione e si calibra da sé. La finestra non si muove.

10 Messa fuori funzione

Le seguenti azioni possono essere eseguite soltanto da gestori istruiti, tecnici specializzati e tecnici di assistenza autorizzati da GEZE.

- Portare l'impianto finestra nella posizione "chiusa" e "bloccata".
- Disinserire la corrente, ovvero scollegare la tensione di alimentazione di 24V dal sistema di trasmissione.
- Proteggere il sistema di trasmissione dalla riaccensione e controllare che non si trovi sotto tensione.
- Proteggere l'impianto finestra contro l'azionamento (ad es. tramite un cartello con la scritta "Fuori servizio").

11 Smontaggio

Le seguenti azioni possono essere eseguite soltanto da gestori istruiti, tecnici specializzati e tecnici di assistenza autorizzati da GEZE.

PERICOLO!
Scossa elettrica a causa di componenti sotto tensione del sistema di trasmissione!

- Prima di smontare il sistema di trasmissione, interrompere la tensione di alimentazione, proteggere il sistema di trasmissione dalla riaccensione e controllare che non si trovi sotto tensione.

Lo smontaggio avviene come il montaggio, ma in ordine inverso.

Per informazioni sullo smontaggio si rimanda alle istruzioni di installazione F 1200+ (ID 193236).

12 Smaltimento

Le seguenti azioni possono essere eseguite soltanto da gestori istruiti, tecnici specializzati e tecnici di assistenza autorizzati da GEZE.

Il sistema di trasmissione è costituito da materiali da consegnare ad un centro di riciclaggio.

- ▶ Mettere il sistema di trasmissione fuori servizio (vedi cap. 10 “Messa fuori funzione”).
- ▶ Separare i singoli componenti secondo il tipo di materiale:
  - Alluminio (profili ecc.)
  - Ferro (viti, catena ecc.)
  - Plastica
  - Parti elettroniche (motore, unità di controllo, trasformatore, relè ecc.)
  - Cavi
- ▶ Smontare il sistema di trasmissione (vedi cap. 11 “Smontaggio”).
- ▶ Smaltire tutti i materiali conformemente alle norme di legge.

13 Dati tecnici

Dati meccanici	Valori
Applicazione tipo di finestra	Finestra battente-vasistas, alluminio
Forza [N] ▫ Sbloccaggio posizione battente ▫ Bloccaggio e posizione vasistas	 500 700
Larghezza di apertura [mm] ▫ Bordo di chiusura principale	 180
Corsa del mandrino [mm] ▫ Funzione battente ▫ Funzione vasistas	 18 60
Velocità di corsa [mm/s] sul bordo di chiusura principale *configurabile da MIN=11 a MAX=32	 Apertura: 11* Chiusura: 11*
Tempo di bloccaggio [s]	4
Peso [kg]	1,8
Dimensioni lungh. x largh. x prof. [mm]	505 x 45 x 52
Volume [dBA]	max. 70

Dati elettrici	Valori
Tensione [V DC]	24 ±10%, SELV
Assorbimento elettrico [A]	2,5
Potenza assorbita [W]	60
Durata di attivazione [%]	30
Spegnimento finecorsa aperto	Elettronico tramite trasduttore interno
Spegnimento finecorsa chiuso	Elettronico tramite trasduttore interno
Disinserimento per sovraccarico	Elettronico tramite assorbimento elettrico
Funzione sensore di prossimità [mm]	0 … 200
Tasti di comando integrati	Apertura, chiusura, posizione battente
Spie integrate	Larghezza di apertura, stato operativo
Classe di protezione	III

Condizioni ambientali	Valori
Temperatura ambiente [°C]	-5 ... +70
Tipo di protezione	IP40
Campo di applicazione	Locali asciutti

Germany
GEZE GmbH
Niederlassung Süd-West
Tel. +49 (0) 7152 203 594
E-Mail: leonberg.de@geze.com

GEZE GmbH
Niederlassung Süd-Ost
Tel. +49 (0) 7152 203 6440
E-Mail: muenchen.de@geze.com

GEZE GmbH
Niederlassung Ost
Tel. +49 (0) 7152 203 6840
E-Mail: berlin.de@geze.com

GEZE GmbH
Niederlassung Mitte/Luxemburg
Tel. +49 (0) 7152 203 6888
E-Mail: frankfurt.de@geze.com

GEZE GmbH
Niederlassung West
Tel. +49 (0) 7152 203 6770
E-Mail: duesseldorf.de@geze.com

GEZE GmbH
Niederlassung Nord
Tel. +49 (0) 7152 203 6600
E-Mail: hamburg.de@geze.com

GEZE Service GmbH
Tel. +49 (0) 1802 923392
E-Mail: service-info.de@geze.com

Austria
GEZE Austria
E-Mail: austria.at@geze.com
www.geze.at

Baltic States
Lithuania / Latvia / Estonia
E-Mail: baltic-states@geze.com

Benelux
GEZE Benelux B.V.
E-Mail: benelux.nl@geze.com
www.geze.be
www.geze.nl

Bulgaria
GEZE Bulgaria - Trade
E-Mail: office-bulgaria@geze.com
www.geze.bg

China
GEZE Industries (Tianjin) Co., Ltd.
E-Mail: chinasales@geze.com.cn
www.geze.com.cn

GEZE Industries (Tianjin) Co., Ltd.
Branch Office Shanghai
E-Mail: chinasales@geze.com.cn
www.geze.com.cn

GEZE Industries (Tianjin) Co., Ltd.
Branch Office Guangzhou
E-Mail: chinasales@geze.com.cn
www.geze.com.cn

GEZE Industries (Tianjin) Co., Ltd.
Branch Office Beijing
E-Mail: chinasales@geze.com.cn
www.geze.com.cn

France
GEZE France S.A.R.L.
E-Mail: france.fr@geze.com
www.geze.fr

Hungary
GEZE Hungary Kft.
E-Mail: office-hungary@geze.com
www.geze.hu

Iberia
GEZE Iberia S.R.L.
E-Mail: info.es@geze.com
www.geze.es

India
GEZE India Private Ltd.
E-Mail: office-india@geze.com
www.geze.in

Italy
GEZE Italia S.r.l Unipersonale
E-Mail: italia.it@geze.com
www.geze.it

GEZE Engineering Roma S.r.l
E-Mail: italia.it@geze.com
www.geze.it

Korea
GEZE Korea Ltd.
E-Mail: info.kr@geze.com
www.geze.com

Poland
GEZE Polska Sp.z o.o.
E-Mail: geze.pl@geze.com
www.geze.pl

Romania
GEZE Romania S.R.L.
E-Mail: office-romania@geze.com
www.geze.ro

Russia
OOO GEZE RUS
E-Mail: office-russia@geze.com
www.geze.ru

Scandinavia – Sweden
GEZE Scandinavia AB
E-Mail: sverige.se@geze.com
www.geze.se

Scandinavia – Norway
GEZE Scandinavia AB avd. Norge
E-Mail: norge.se@geze.com
www.geze.no

Scandinavia – Denmark
GEZE Danmark
E-Mail: danmark.se@geze.com
www.geze.dk

Singapore
GEZE (Asia Pacific) Pte, Ltd.
E-Mail: gezesea@geze.com.sg
www.geze.com

South Africa
GEZE South Africa (Pty) Ltd.
E-Mail: info@gezesa.co.za
www.geze.co.za

Switzerland
GEZE Schweiz AG
E-Mail: schweiz.ch@geze.com
www.geze.ch

Turkey
GEZE Kapı ve Pencere Sistemleri
E-Mail: office-turkey@geze.com
www.geze.com

Ukraine
LLC GEZE Ukraine
E-Mail: office-ukraine@geze.com
www.geze.ua

United Arab Emirates/GCC
GEZE Middle East
E-Mail: gezeme@geze.com
www.geze.ae

United Kingdom
GEZE UK Ltd.
E-Mail: info.uk@geze.com
www.geze.com

Der Maßstab DIN ISO 9001 unseres Handelns

GEZE GmbH
Reinhold-Vöster-Straße 21–29
71229 Leonberg
Germany

Tel.: 0049 7152 203 0
Fax.: 0049 7152 203 310
www.geze.com