

PORTE GIREVOLI

Revo.PRIME

Sommario

Sistemi di porte girevoli 4
Informazioni generali (tipologia, numero di ante, capacità di passaggio) 6

REVO.PRIME

Revo.PRIME 10
Revo.PRIME GG 12
Revo.PRIME BO 14
Revo.PRIME RC2 17

DISPOSITIVI DI ATTIVAZIONE E SERVICE TOOLS

Attivazione 22
Protezione 23
Comando 25
Service Tools 26

DISEGNI DI INSTALLAZIONE 27

SCHEMA DI CABLAGGIO 31

REFERENZE 33

Sistemi di porte girevoli

AL CENTRO DELL'ATTENZIONE IN OGNI INGRESSO

Il modo migliore di dare il benvenuto. Le porte girevoli GEZE sono dotate di molteplici funzionalità specifiche per gli ingressi degli edifici. Sicure, comode ed eleganti, consentono alle persone di entrare e uscire senza ostacoli. Eliminando i fastidiosi effetti di condizioni atmosferiche sfavorevoli e correnti d'aria migliorano anche l'efficienza energetica del tuo edificio. A seconda dell'intensità del flusso di passaggio che la porta deve sostenere, puoi scegliere una versione manuale o automatica. Siamo a tua completa disposizione per qualsiasi dubbio o domanda sui sistemi di porte girevoli.

La porta girevole Revo.PRIME GEZE colpisce per l'automazione appena visibile, grazie all'altezza del canopy di soli 75 mm. Grazie all'uso di profili sottili contribuisce al raggiungimento di un effetto minimale e di design accrescendo la sensazione di maggior spazio, trasparenza e leggerezza. Ogni versione soddisfa tutti i requisiti di sicurezza. Ispira progettisti, raccoglie i favori degli utlizzatori e dei Building Managers.

VANTAGGI A COLPO D'OCCHIO

- Accesso elegante e sofisticato grazie all'**altezza del canopy** minima e ai profili sottili per una maggiore trasparenza
- Materiali di alta qualità, tecnologia di controllo all'avanguardia e tecnologia di automazione avanzata garantiscono un elevato comfort di accesso, un ridotto consumo energetico ed una maggiore facilità d'uso
- Elevato effetto isolante contro le correnti d'aria, le intemperie e i rumori
- Adatto ad una elevata affluenza di persone
- Maggiore libertà di progettazione grazie alle numerose varianti e possibilità di customizzazione
- Montaggio preciso grazie all'elevato grado di preassemblaggio in fabbrica
- Connettività e integrabilità tramite standard aperto (BACnet) nella Building Automation
- Configurazione e manutenzione semplice ed efficace con il tool GEZEconnects
- Tutte le varianti certificate secondo EN 16005

I NOSTRI SISTEMI DI PORTE GIREVOLI

- **Revo.PRIME**
  Sistema di porta girevole automatica o manuale con i massimi requisiti di design e comfort di accesso
- **Revo.PRIME GG**
  Sistema di porta girevole con tetto in cristallo per la massima trasparenza
- **Revo.PRIME BO**
  Sistema di porta girevole per vie di fuga e uscite di sicurezza con ante breakout
- **Revo.PRIME RC2**
  Sistema di porta girevole antieffrazione dotata di chiusura notturna automatica

	Revo.PRIME	Revo.PRIME GG	Revo.PRIME BO	Revo.PRIME RC2
Versione manuale	●	●		●
Con limitatore di velocità (optional)	●	●		●
Con sistema di posizionamento automatico (opzionale)	●	●		●
Versione completamente automatica	●	●	●	●
Versione idonea per vie di fuga e uscite di sicurezza			●	
Versione con funzione breakout (BO)			●	
Diametro interno (min.)	1800 mm	1800 mm	1800 mm	2200 mm
Diametro interno (max.)	3800 mm	3000 mm	3600 mm	3800 mm
Sistema a 3 ante	●	●	●	●
Sistemi a 4 ante	●	●	●	●
Altezza di passaggio*	3500 mm	3000 mm	3000 mm	3000 mm
Altezza canopy (min.)	75 mm	17 mm	200 mm	75 mm
Elementi laterali	Vetro stratificato di sicurezza da 10 mm, pannello da 22 mm, vetri speciali su richiesta	Vetro stratificato di sicurezza da 16 mm, vetri speciali su richiesta	Vetro stratificato di sicurezza da 10 mm, vetri speciali su richiesta	Vetro stratificato 10 mm P4A
Finiture				
Verniciatura a polvere secondo RAL	●	●	●	●
Anodizzato E6 / EV1	●	●	●	●
Rivestimento in acciao inox grana 240	●	●	●	
Rivestimento in acciaio inox lucido	●	●	●	
Rivestimenti speciali a richiesta	●	●	●	
Struttura del tetto				
Tetto in lamiera	●			●
Tetto impermeabile con scoli	●		●	●
Tetto antipolvere con copertura in legno			●	
Tetto in vetro		●		
Illuminazione LED (opzionale)	integrata nel canopy	non disponibile	integrata nel canopy	integrata nel canopy
Rivestimento pavimento (opzionale)	tappeto tecnico	tappeto tecnico	tappeto tecnico	tappeto tecnico
Lama d'aria	elettrica, ad acqua calda	non disponibile	elettrica, ad acqua calda	elettrica, ad acqua calda
Posizione ante chiusura notturna	interno, esterno	esterno	interno, esterno	interno
Tipo chiusura notturna	manuale / automatica	manuale	manuale / automatica	automatica
Tipologia di chiusura notturna	Vetro stratificato di sicurezza da 10 mm, vetro camera da 22 mm, pannello laterale da 22 mm, vetri speciali su richiesta	vetro stratificato di sicurezza 16 mm	Vetro stratificato di sicurezza da 10 mm, vetro camera da 22 mm, pannello laterale da 22 mm, vetri speciali su richiesta	Vetro stratificato di sicurezza da 10 mm
Meccanismo di blocco	manuale, ad asta, elettromeccanico	manuale	manuale, ad asta, elettromeccanico	manuale, ad asta, elettromeccanico
Maniglie porta orizzontali o verticali	●	●	●	●
Anello a pavimento in acciaio inox	●	●	●	●
Motore a pavimento	●	●		
Pulsante per disabili	●	●	●	●
Dichiarazioni di approvazione	EN 16005	EN 16005	EN 16005	EN 16005

● = Sì I – = Non disponibile I * = Maggiore altezza su richiesta

Informazioni generali

TIPI DI AUTOMAZIONE, NUMERO DI ANTE, CAPACITÀ DI PASSAGGIO, DIMENSIONI, LARGHEZZE DI PASSAGGIO, ALTEZZE CANOPY MINIME

TIPI DI AUTOMAZIONE

Porta girevole manuale
Le porte girevoli manuali sono utilizzate in ambienti con ridotta frequenza di passaggio e possono avere un diametro fino a circa 3000 mm. Diametri maggiori a richiesta (max. 3800 mm), tuttavia il comfort di accesso viene ridotto, perché deve essere applicata una spinta manuale maggiore per via della resistenza delle guarnizioni a spazzola. Le porte girevoli manuali sono disponibili nelle versioni a tre e quattro ante, ciascuna anche nella variante tutto vetro. Per girare la porta basta una leggera spinta. Secondo la norma EN 16005 non sono richiesti dispositivi di sicurezza. Sono disponibili due modalità di esercizio: "Bloccato" e "Manuale".

Opzione: limitatore di velocità
Il limitatore di velocità (opzionale) impedisce che si oltrepassi la massima velocità di rotazione.

Opzione: sistema di posizionamento automatico
Il sistema di posizionamento automatico con motoriduttore nel canopy o a pavimento, dopo l'utilizzo manuale, ruota la porta nella posizione iniziale, così da essere utilizzabile dall'utente successivo. La porta si trova sempre in posizione finale e quindi conferisce all'ambiente un aspetto sempre ordinato.

Porta girevole completamente automatica
La porta completamente automatica con sensori di movimento e sicurezza è adatta a frequenze di passaggio elevate. Così, la porta girevole offre il massimo comfort e garantisce un transito ottimale. Queste porte si possono realizzare con un diametro interno max. di 3800 mm. La porta girevole automatica viene attivata tramite i sensori di movimento e sicurezza sia all'interno che all'esterno; poi accelera portandosi alla velocità automatica. La velocità di rotazione è regolabile: "Estate" (tempo di funzionamento più lungo) e "Inverno" (tempo di funzionamento più breve). Come ulteriore opzione, è possibile installare un "pulsante per disabili" all'interno e all'esterno dell'edificio. Premendo questo tasto si riduce la velocità di rotazione, in modo che le persone in sedia a rotelle o con disabilità fisiche possano passare attraverso la porta girevole senza problemi. Anche questa velocità è regolabile.
Al termine del tempo di funzionamento supplementare, la porta girevole riduce la propria velocità in tutte le modalità operative e si arresta nella posizione finale. Le ante si chiudono a filo con le pareti laterali lasciando fuori dall'edificio intemperie ed elementi di disturbo, come correnti d'aria, gas di scarico, freddo, caldo e rumori.

NUMERO DI ANTE

Perché scegliere una porta girevole a tre o quattro ante
La porta girevole a tre ante ha una capacità di passaggio leggermente inferiore. Offre tuttavia un maggior comfort di accesso perché lo spazio tra le ante è più grande. Questa versione è raccomandabile in presenza di persone con problemi di deambulazione, non potendo essi adattarsi facilmente alla velocità di rotazione della porta girevole. Questo tipo di porta è la prima scelta negli hotel. La larghezza di passaggio della porta è inferiore a quella di una porta girevole a quattro ante dello stesso diametro.

La porta girevole a quattro ante è la versione classica per elevati numeri di transito prefereibile per grandi flussi di utilizzatori. L'esecuzione simmetrica permette al tamburo della porta girevole di chiudersi completamente con le due ante, in questo modo migliora la protezione dagli agenti atmosferici. Questo tipo di porta ha un'ampiezza di passaggio più grande ed è molto elegante esteticamente per la simmetria della sua forma.

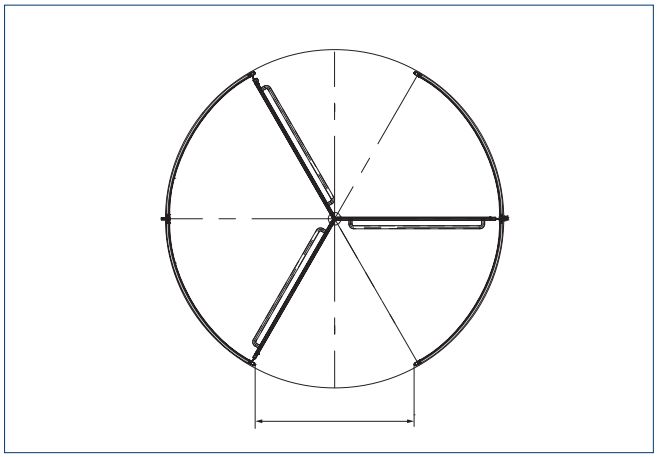

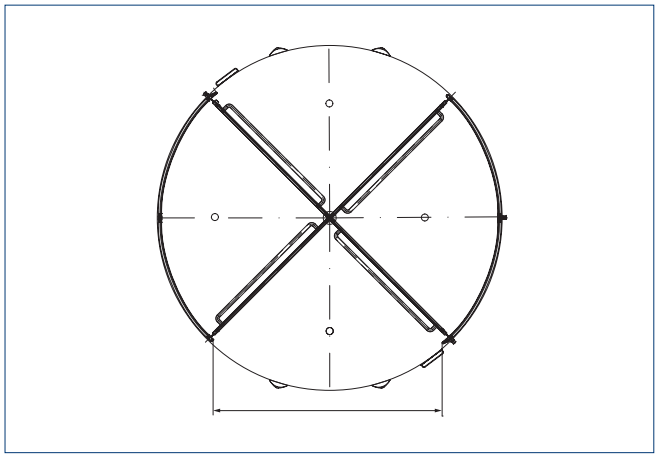

CAPACITÀ DI PASSAGGIO

	3 ante		4 ante	
Diametro interno (esempio)	Capacità persone / ora	Persone / minuto	Capacità persone / ora	Persone / minuto
2000 mm	1203	20	1604	26
2400 mm	1002	16	1336	22
2800 mm	1718	28	2291	38
3200 mm	2256	37	3008	50
3600 mm	2005	33	2673	44
3800 mm	2280	38	2880	48

Tutti i valori indicati si riferiscono alla capacità max. in una direzione e con una velocità di rotazione di 0,7 m/s.

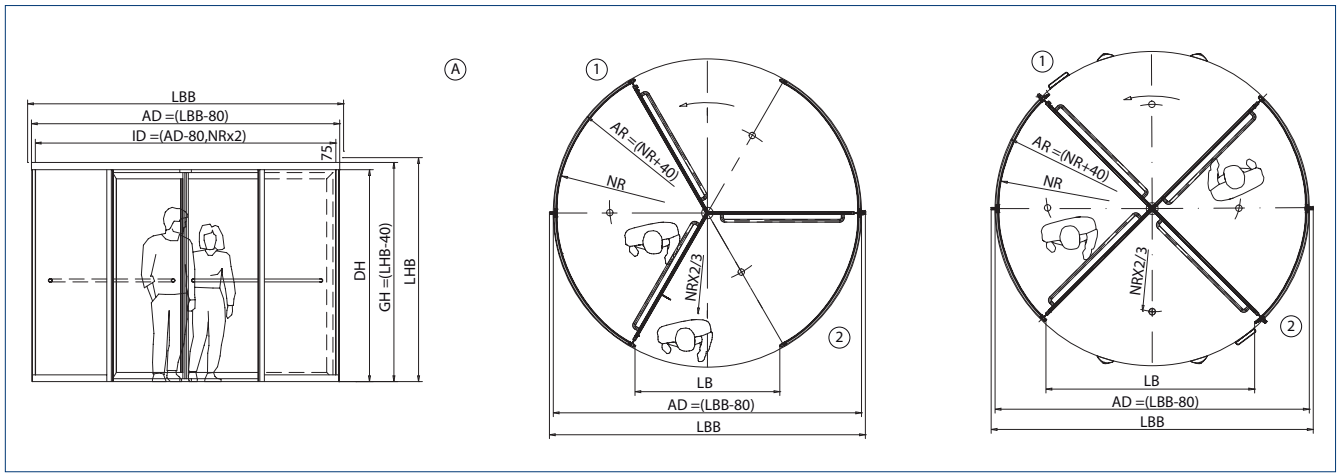

A = Variante vista, a tre ante I Piante delle versioni manuale a tre ante e automatica a quattro ante I LBB = larghezza libera edificio (la distanza minima dalla facciata è di 40 mm) I AD = diametro esterno I ID = diametro interno DH = altezza di passaggio libera I GH = altezza totale dell'impianto LHB = altezza libera edificio (la distanza minima tra tetto e soffitto è di 40 mm) NR = raggio nominale I LB = larghezza di passaggio libera I 1 = interno I 2 = esterno

LARGHEZZE DI PASSAGGIO PER PORTE GIREVOLI MANUALI

	3 ante	4 ante
Diametro interno (esempio)	Vetro intelaiato	Vetro intelaiato
2000 mm	945 mm	1370 mm
2400 mm	1145 mm	1652 mm
2800 mm	1345 mm	1934 mm
3200 mm	1545 mm	2216 mm
3600 mm	1745 mm	2498 mm
3800 mm	1844 mm	2645 mm

LARGHEZZE DI PASSAGGIO PER PORTE GIREVOLI AUTOMATICHE

	3 ante	4 ante
Diametro interno (esempio)	Vetro intelaiato	Vetro intelaiato
2000 mm	895 mm	1325 mm
2400 mm	1097 mm	1609 mm
2800 mm	1297 mm	1893 mm
3200 mm	1497 mm	2177 mm
3600 mm	1697 mm	2461 mm
3800 mm	1795 mm	2604 mm

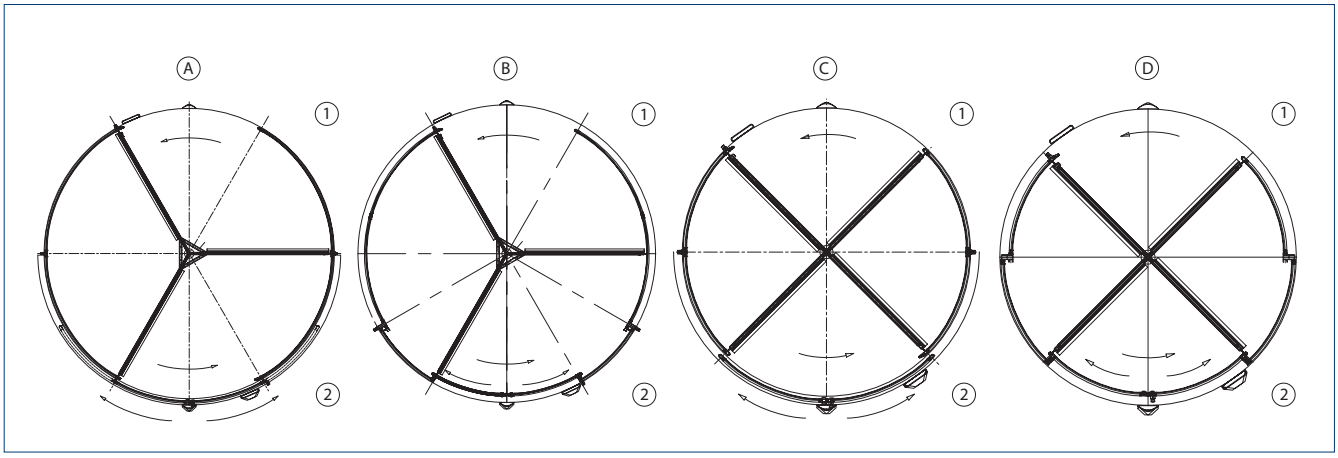

A = Tre ante con chiusura notturna esterna | B = Tre ante con chiusura notturna interna | C = Quattro ante con chiusura notturna esterna | D = Quattro ante con chiusura notturna interna | 1 = interno | 2 = esterno



PORTE GIREVOLI

Revo.PRIME

Questo sistema di porta è la scelta ideale se la libertà di progettazione e la trasparenza nell'area di ingresso del vostro edificio sono di estrema importanza. Tutto grazie all'altezza canopy minima di soli 75 mm e a un'automazione quasi invisibile. Ma non è tutto: con un profilo sottile, di soli 60 mm, questa porta girevole attrae veramente tutti gli sguardi. La tecnologia di automazione avanzata garantisce il massimo comfort di accesso e la sicurezza quando si varca la porta. Poiché la nostra energia è preziosa, questo sistema consuma poco e si impone come il meglio anche in termini sostenibilità.

Revo.PRIME



Sistema di porta girevole automatica con altezza canopy ridotta e profili sottili per porte a tre o quattro ante

CAMPI DI APPLICAZIONE

- Sistemi di porte a tre e quattro ante
- Porte interne ed esterne soggette a traffico elevato
- Ingressi rappresentativi degli edifici a elevata incidenza luminosa
- Facciate con struttura montanti e traversi
- Facciate in vetro con massime esigenze di design
- Diametro interno possibile da 1800 a 3800 mm
- I profili adatti sono quelli a telaio sottile con vetro ISO e vetro MONO

CARATTERISTICHE DEL PRODOTTO

- Automazione molto silenziosa e a bassa usura con un'altezza canopy di soli 75 mm
- Chiusura precisa dell'anta della porta con le pareti laterali
- Elevato effetto isolante contro le correnti d'aria, le intemperie e i rumori
- Velocità automatica regolabile in base al traffico di attraversamento
- Possibilità di comando manuale della porta, per es. per eseguire lavori di pulizia
- Connettività e integrazione nella Building Automation tramite lo standard Off (BACnet)
- Autoriconoscimento e memorizzazione errori indipendente
- Ingressi ed uscite liberamente programmabili per funzioni diverse
- Batteria ricaricabile integrata per l'apertura di emergenza in caso di anomalie rilevanti per la sicurezza come ad es. la mancanza di corrente

DATI TECNICI	Revo.PRIME
Versione manuale	●
Con limitatore di velocità (optional)	●
Con sistema di posizionamento automatico (opzionale)	●
Versione completamente automatica	●
Diametro interno (min.)	1800 mm
Diametro interno (max.)	3800 mm
Porta a 3 ante	●
Porte a 4 ante	●
Altezza di passaggio libera	3500 mm
Altezza canopy (min.)	75 mm
Versione elementi laterali	Vetro stratificato di sicurezza da 10 mm, pannello laterale da 22 mm, vetri speciali su richiesta
Versione della struttura del tetto	Copertura in lamiera ottica, tetto impermeabile con scolo
Illuminazione	disponibile nella variante con tetto cieco
Rivestimento pavimento	Tappeto tecnico, su richiesta del cliente
Impianto lama d'aria calda	Lama d'aria elettrica, possibilità di installare una lama d'aria ad acqua calda a seconda della costruzione del soffitto
Disposizione chiusura notturna	Interno, esterno
Tipo chiusura notturna	manuale, automatico
Tecnica di costruzione chiusura notturna	Vetro stratificato di sicurezza da 10 mm, vetro ISO da 22 mm, pannello laterale da 22 mm, Vetri speciali su richiesta
Meccanismo di blocco	manuale, ad asta, elettromeccanico
Maniglie orizzontali o verticali	●
Anello a pavimento in acciaio inox	●
Motore a pavimento	●
Tastiera per disabili	●
Dichiarazioni di approvazione	EN 16005

● = Sì

Revo.PRIME GG



Foto: GEZE GmbH

Sistema di porta girevole automatica per la realizzazione di soluzioni a tutto vetro

CAMPI DI APPLICAZIONE

- Sistemi di porte a tre e quattro ante tutto vetro
- Porte interne ed esterne soggette a traffico elevato
- Ingressi rappresentativi degli edifici a elevata incidenza luminosa
- Facciate con struttura montanti e traversi
- Facciate in vetro con massime esigenze di design
- Diametro interno possibile da 1800 a 3000 mm

CARATTERISTICHE DEL PRODOTTO

- Automazione molto silenziosa e a bassa usura con un'altezza canopy in cristallo di soli 75 mm
- L'automazione e la centrale di controllo sono completamente nascoste nel pavimento
- Il tetto in vetro con profili sottili offre notevole trasparenza
- I profili in alluminio ridotti con bordi arrotondati creano un look moderno
- Elementi laterali in vetro stratificato di sicurezza (VSL) curvo
- Anta della porta in vetro temperato di sicurezza ESG a telaio sottile
- Due semigusci in vetro parzialmente temprato (TVG) formano il tetto tenuto in posizione da portapunta in acciaio inox
- Chiusura precisa dell'anta della porta con le pareti laterali
- Elevato effetto isolante contro la corrente d'aria, gli agenti atmosferici e il rumore
- Velocità automatica regolabile in base alla frequenza di passaggio
- Possibilità di azionare manualmente la porta, ad esempio per eseguire lavori di pulizia
- Connettività e integrabilità tramite standard aperto (BACnet) nella Building automation
- Autoriconoscimento e memorizzazione errori indipendente
- Ingressi ed uscite liberamente programmabili per funzioni diverse
- Batteria ricaricabile integrata per l'apertura di emergenza in caso di guasti legati alla sicurezza come la mancanza di corrente

DATI TECNICI	Revo.PRIME GG
Versione manuale	●
Con limitatore di velocità (optional)	●
Con sistema di posizionamento automatico (opzionale)	●
Versione completamente automatica	●
Diametro interno (min.)	1800 mm
Diametro interno (max.)	3000 mm
Porta a 3 ante	●
Porte a 4 ante	●
Altezza di passaggio libera*	3000 mm
Altezza canopy	17 mm
Versione elementi laterali	16 mm GG, vetri speciali su richiesta
Superfici	Verniciatura a polveri RAL, metallo leggero anodizzato E6 / EV1, rivestimento con acciaio inox grana 240, rivestimento con acciaio inox lucido, rivestimento speciale su richiesta
Versione della struttura del tetto	tetto in vetro
Illuminazione	non disponibile nel tetto in vetro
Rivestimento pavimento	tappetino tecnico su richiesta del cliente
Lama d'aria calda	non disponibile
Disposizione chiusura notturna	esterno
Tipo chiusura notturna	manuale
Tecnica di costruzione chiusura notturna	Vetro stratificato di sicurezza da 10 mm
Meccanismo di blocco	manuale
Maniglie porta orizzontali o verticali	●
Anello a pavimento in acciaio inox	●
Motore a pavimento	●
Tastiera per disabili	●
Dichiarazioni di approvazione	EN 16005

● = Sì I — = non disponibile I * = Maggiore altezza su richiesta

Revo.PRIME BO



Foto: Lorenz Frey / GEZE GmbH

Sistema di porta girevole automatica per vie di fuga e uscite di sicurezza con funzione breakout

CAMPI DI APPLICAZIONE

- Sistemi di porte a tre e quattro ante nelle vie di fuga e uscite di sicurezza
- Porte interne ed esterne con i più elevati requisiti di sicurezza
- Ingressi rappresentativi degli edifici a elevata incidenza luminosa
- Facciate con struttura montanti e traversi
- Facciate in vetro con massime esigenze di design
- Diametro interno possibile da 1800 a 3600 mm
- I profili adatti sono quelli a telaio sottile con vetro ISO e vetro MONO

CARATTERISTICHE DEL PRODOTTO

- La funzione BO consente di aprire l'anta in direzione di fuga
- Meccanismi di blocco elettrici per la modalità di esercizio "Notte" integrati
- Soluzione di automazione molto silenziosa e a bassa usura con altezza canopy minima di 200 mm
- Chiusura precisa dell'anta della porta con le pareti laterali
- Elevato effetto isolante contro la corrente d'aria, gli agenti atmosferici e il rumore
- Velocità automatica regolabile in base alla frequenza di passaggio
- Possibilità di azionare manualmente la porta, ad esempio per eseguire lavori di pulizia
- Connettività e integrabilità tramite standard aperto (BACnet) nella Building automation
- Autoriconoscimento e memorizzazione errori indipendente
- Ingressi ed uscite liberamente programmabili per funzioni diverse
- Batteria ricaricabile integrata per l'apertura di emergenza in caso di guasti legati alla sicurezza come la mancanza di corrente

DATI TECNICI

	Revo.PRIME BO
Versione completamente automatica	●
Idoneità per vie di fuga e uscite di sicurezza	●
Funzione breakout (BO)	●
Diametro interno (min.)	1800 mm
Diametro interno (max.)	3600 mm
Porta a 3 ante	●
Porte a 4 ante	●
Altezza di passaggio libera*	3000 mm
Altezza canopy (min.)	200 mm
Versione elementi laterali	Vetro stratificato di sicurezza da 10 mm, pannello laterale da 22 mm, vetri speciali su richiesta
Superfici	Verniciatura a polveri RAL, metallo leggero anodizzato E6 / EV1, rivestimento con acciaio inox grana 240, rivestimento con acciaio inox lucido, rivestimento speciale su richiesta
Versione della struttura del tetto	Tetto antipolvere con copertura in legno, copertura in lamiera ottica, tetto impermeabile con scolo
Illuminazione	●
Rivestimento pavimento	Tappeto
Impianto lama d'aria calda	Lama d'aria elettrica, possibilità di installare una lama d'aria ad acqua calda a seconda della costruzione del soffitto
Disposizione chiusura notturna	Esterno,interno
Tipo chiusura notturna	manuale, automatico
Tecnica di costruzione chiusura notturna	Vetro stratificato di sicurezza da 10 mm, vetro ISO da 22 mm, pannello di riempimento da 22 mm, Vetri speciali su richiesta
Meccanismo di blocco	manuale, ad asta, elettromeccanico
Maniglie porta orizzontali o verticali	●
Anello a pavimento in acciaio inox	●
Pulsante per disabili	●
Conformità	EN 16005

● = Sì I * = Maggiore altezza su richiesta

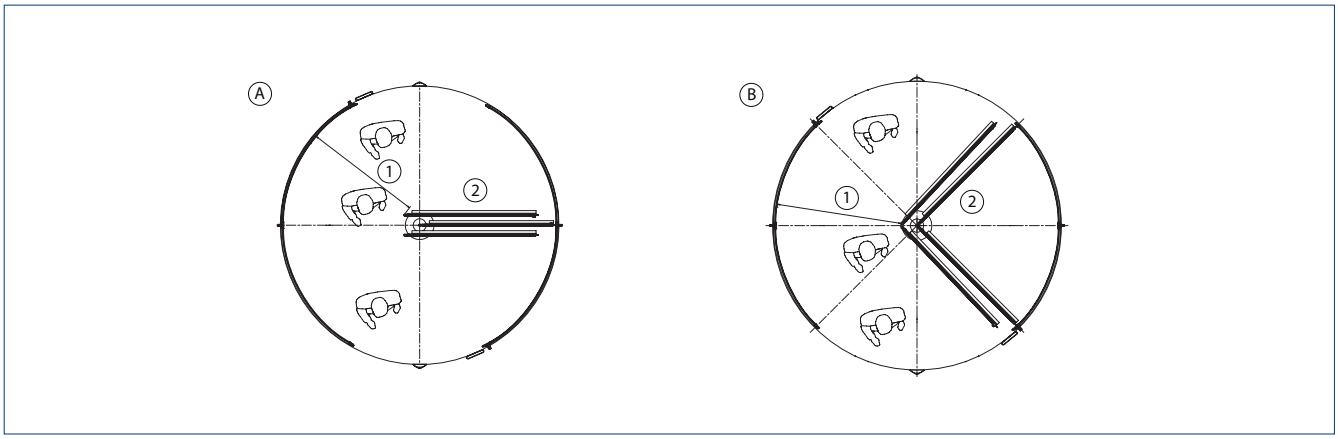

Varianti Revo.PRIME BO

A = Tre ante I B = Quattro ante I 1 = Larghezza della via di fuga I 2 = Anta a battente aperta

LARGHEZZA VIA DI FUGA

	3 ante	**4 ante**
Diametro interno	Larghezza via di fuga (FWB)	Larghezza via di fuga (FWB)
1800 mm	650 mm	660 mm
2000 mm	750 mm	760 mm
2200 mm	850 mm	860 mm
2400 mm	950 mm	960 mm
2600 mm	1050 mm*	1060 mm*
2800 mm	1150 mm*	1160 mm*
3000 mm	1250 mm*	1260 mm*
3200 mm	1350 mm*	1360 mm*
3400 mm	1450 mm*	1460 mm*
3600 mm	1550 mm*	1560 mm*

* = Adatta per vie di fuga e uscite di sicurezza

In caso di sganciamento di un'anta, l'automazione viene immediatamente spenta, dopodiché le ante possono essere spostate manualmente (anche da sganciate).

Per via dello sganciamento manuale, l'uso del Revo.PRIME BO in aree con un carico vento elevato è limitato dall'impostazione della forza di sganciamento a max. 220 N. Le porte girevoli GEZE si possono impiegare, a seconda del diametro e della luce libera in altezza, fino a una velocità max. del vento di 6 beaufort (Bft), corrispondente a circa 49 km/h. Se le ante si usano soltanto per la ventilazione e il passaggio merci, la forza di sganciamento si può aumentare e quindi ottenere una maggior sicurezza da sganciamento contro la pressione del vento.

Devono essere chiuse almeno due ante per impedire l'accesso all'edificio attraverso l'anta sganciabile. Questo è possibile come segue:

- due blocchi elettromagnetici bistabili sul croce girevole
  o
- porte scorrevoli a chiusura notturna (automatica o manuale)

→ **N o t a :** in caso di impiego delle porte girevoli nelle vie di fuga e uscite di sicurezza occorre osservare le disposizioni di sicurezza locali e le norme del diritto edilizio.

Revo.PRIME RC2



HQ Deloitte, Italia (Foto: GEZE ITALY)

Sistema di porta girevole automatica antieffrazione conforme alla classe di resistenza 2

CAMPI DI APPLICAZIONE

- Porte a tre e quattro ante
- Porte interne ed esterne con i più elevati requisiti di sicurezza
- Ingressi rappresentativi degli edifici a elevata incidenza luminosa
- Facciate con struttura montanti e traversi
- Facciate in vetro con massime esigenze di design
- Diametro interno possibile da 2200 a 3800 mm
- I sistemi di profili adatti sono quelli a telaio sottile con vetro ISO e vetro MONO

CARATTERISTICHE DEL PRODOTTO

- Protezione antieffrazione certificata conformemente alla classe di resistenza RC2 (Resistance Class)
- La funzione RC2 è disponibile solo in modalità "Notte"
- Dotato di chiusura tramite paletto a pavimento e di componenti del profilo rinforzati
- Soluzione di automazione molto silenziosa e a bassa usura con soluzione di automazione a corrente continua con altezza canopy min. di 75 mm
- Chiusura precisa dell'anta della porta con le pareti laterali
- Elevato effetto isolante contro le correnti d'aria, le intemperie e i rumori
- Velocità automatica regolabile in base al traffico di attraversamento
- Connettività e integrabilità tramite standard aperto (BACnet) nella Building automation
- Autoriconoscimento e memorizzazione errori indipendente
- Ingressi ed uscite liberamente programmabili per funzioni diverse
- Batteria ricaricabile integrata per l'apertura di emergenza in caso di anomalie rilevanti per la sicurezza come ad es. la mancanza di corrente

DATI TECNICI	Revo.PRIME RC2
Versione completamente automatica	●
Diametro interno (min.)	2200 mm
Diametro interno (max.)	3800 mm
Porta a 3 ante	●
Porte a 4 ante	●
Altezza di passaggio libera*	3000 mm
Altezza canopy (min.)	75 mm
Versione elementi laterali	Vetro stratificato di sicurezza da 10 mm, vetri speciali a richiesta
Superfici	Verniciatura a polveri RAL, metallo leggero anodizzato E6 / EV1, rivestimento speciale su richiesta
Versione della struttura del tetto	copertura ottica in lamiera, tetto impermeabile con scoli
Illuminazione	●
Rivestimento pavimento	Tappeto
Impianto lama d'aria calda	Lama d'aria elettrica, possibilità di installare una lama d'aria ad acqua calda a seconda della costruzione del soffitto
Disposizione chiusura notturna	interno
Con limitatore di velocità (optional)	●
Con sistema di posizionamento automatico (opzionale)	●
Tipo chiusura notturna	automatico
Tecnica di costruzione chiusura notturna	Vetro stratificato di sicurezza da 10 mm
Meccanismo di blocco	manuale, ad asta, elettromeccanico
Maniglie porta orizzontali o verticali	●
Anello a pavimento in acciaio inox	●
Tastiera per disabili	●
Dichiarazioni di approvazione	EN 16005

● = Sì I * = Maggiore altezza su richiesta

→ **Nota:** La funzione antieffrazione RC2 è disponibile solo nella modalità "Notte".





PORTE GIREVOLI

Dispositivi di attivazione e Service Tools

Si potrebbe dire che sono le menti delle porte girevoli e puntano tutto su comfort e sicurezza. I dispositivi di attivazione permettono facile accessibilità e proteggono dagli incidenti. Scegliete i rilevatori di movimento radar o i pulsanti di apertura per l'attivazione, i sensori di protezione o le tende a infrarossi per la protezione o i programmatori di funzione per impostare la modalità della vostra porta automatica. L'impostazione parametri è resa semplice dai nostri Service Tools.

Attivazione

RILEVATORI DI MOVIMENTO RADAR

I rilevatori di movimento radar rilevano tutti gli oggetti nella loro area di rilevazione. Tutti i movimenti nel campo d'azione vengono rilevati come impulso di comando che sua volta viene inoltrato come segnale di apertura porta. L'impostazione comfort pre-programmata dei rilevatori di movimento GEZE garantisce una rapida messa in moto. La configurazione automatica si può effettuare tramite i tasti o con un telecomando. Il rilevamento affidabile si ottiene con un campo radar chiaramente delimitato. Grazie al riconoscimento direzione di moto delle persone si può risparmiare energia. L'apertura involontaria della porta viene evitata perché è possibile escludere il traffico trasversale.



Rilevatore di movimento radar GC 308

PULSANTE DI APERTURA

Per aprire la porta girevole automatica è sufficiente una leggera pressione del tasto. Grazie ai LED luminosi, questi pulsanti sono facilmente visibili anche in condizioni di scarsa visibilità. Un segnale ottico indica l'avvenuta attivazione del pulsante di apertura. Questi pulsanti, chiamati anche sensori capacitivi, soddisfano i massimi requisiti in termini di accessibilità ed igiene.



Pulsante di apertura a LED 20 mm

Protezione

DISPOSITIVI DI SICUREZZA E SENSORI

Sensore di sicurezza sullo stipite anteriore
Il sensore di sicurezza sullo stipite anteriore è un sensore che funziona a raggi infrarossi attivi. Monitora l'area antistante la facciata tramite una tenda a infrarossi e si attiva solo quando un'anta della porta girevole si avvicina al montante. Il campo di rilevamento del sensore è regolabile.

Pulsante di arresto di emergenza interno ed esterno
Il pulsante di emergenza è montato all'interno e all'esterno sul montante e provoca una frenata immediata in caso di emergenza arrestando la porta girevole all'istante. Dopo la frenata, la porta può essere ruotata manualmente in entrambi i sensi.

Programmatore di funzione a tasti
Il programmatore di funzione a tasti permette di impostare le varie modalità di una porta girevole automatica. Il pulsante a chiave opzionale può essere utilizzato per impedire l'azionamento del programmatore di funzione a tasti da parte di persone non autorizzate.

Avvertenza all'interno e all'esterno
Sulla porta girevole devono essere collocati cartelli di avvertenza destinati ai genitori affinché rispettino il loro obbligo di monitoraggio e sicurezza.

Pulsante per disabili
Il pulsante per disabili è montato all'interno e all'esterno sul montante o nelle immediate vicinanze. All'azionamento del pulsante per disabili la velocità di rotazione della porta girevole viene ridotta, al fine di consentire il passaggio La velocità e la durata dell'attivazione sono regolabili.

Elemento di sicurezza anticesoiamento
L'elemento di sicurezza anticesoiamento è una costa di sicurezza in gomma fissata al bordo di chiusura principale sull'anta fissa della porta girevole. Questa costa di sicurezza, in caso di contatto, provoca una frenata di emergenza della porta. All'attivazione della frenata di emergenza, la porta girevole frena fino a fermarsi e poi rimane ferma per un periodo di tempo impostabile; dopodiché riprende a girare nella modalità e alla velocità impostate.

Costa di sicurezza battitacco
La costa di sicurezza battitacco è un dispositivo in gomma che viene collocato sulla parte inferiore dell'anta della porta girevole. Impedisce che un ostacolo o una persona vengano colpiti dalle ante girevoli della porta. Non appena la costa di sicurezza entra in contatto con un ostacolo od una persona si attiva una frenata di emergenza e la porta girevole si arresta immediatamente. All'attivazione della frenata di emergenza, la porta girevole frena fino a fermarsi e poi rimane ferma per un periodo di tempo impostabile; dopodiché riprende a girare nella modalità e alla velocità impostate.

Costa di sicurezza verticale
La costa di sicurezza verticale è una costa di sicurezza in gomma che viene collocata sul bordo esterno dell'anta girevole e impedisce che le persone vengano trascinate. Non appena una persona o una parte del corpo entra in contatto con la costa di sicurezza, quest'ultima provoca una frenata di emergenza e la porta girevole si ferma all'istante. Scattando la funzione frenata di emergenza, la porta girevole frena fino a fermarsi e poi rimane ferma per un periodo di tempo ; dopodiché riprende a girare nella modalità operativa e alla velocità impostate.

Sicurezza della superficie anta rotante
Per "sicurezza traslante" si intendono sensori ottici fissati al filo superiore dell'anta girevole. Questi sensori funzionano a raggi infrarossi e monitorano l'area antistante le ante a battente della porta girevole. Non appena il sensore rileva un ostacolo o una persona, la porta girevole frena. Se l'ostacolo resta nella zona di riconoscimento del sensore, la velocità di rotazione viene ridotta in modo che l'anta rotante si arresti prima di collidere con l'ostacolo. La sensibilità e la zona di scansione dei sensori si possono regolare.

ELEMENTI DI COMANDO

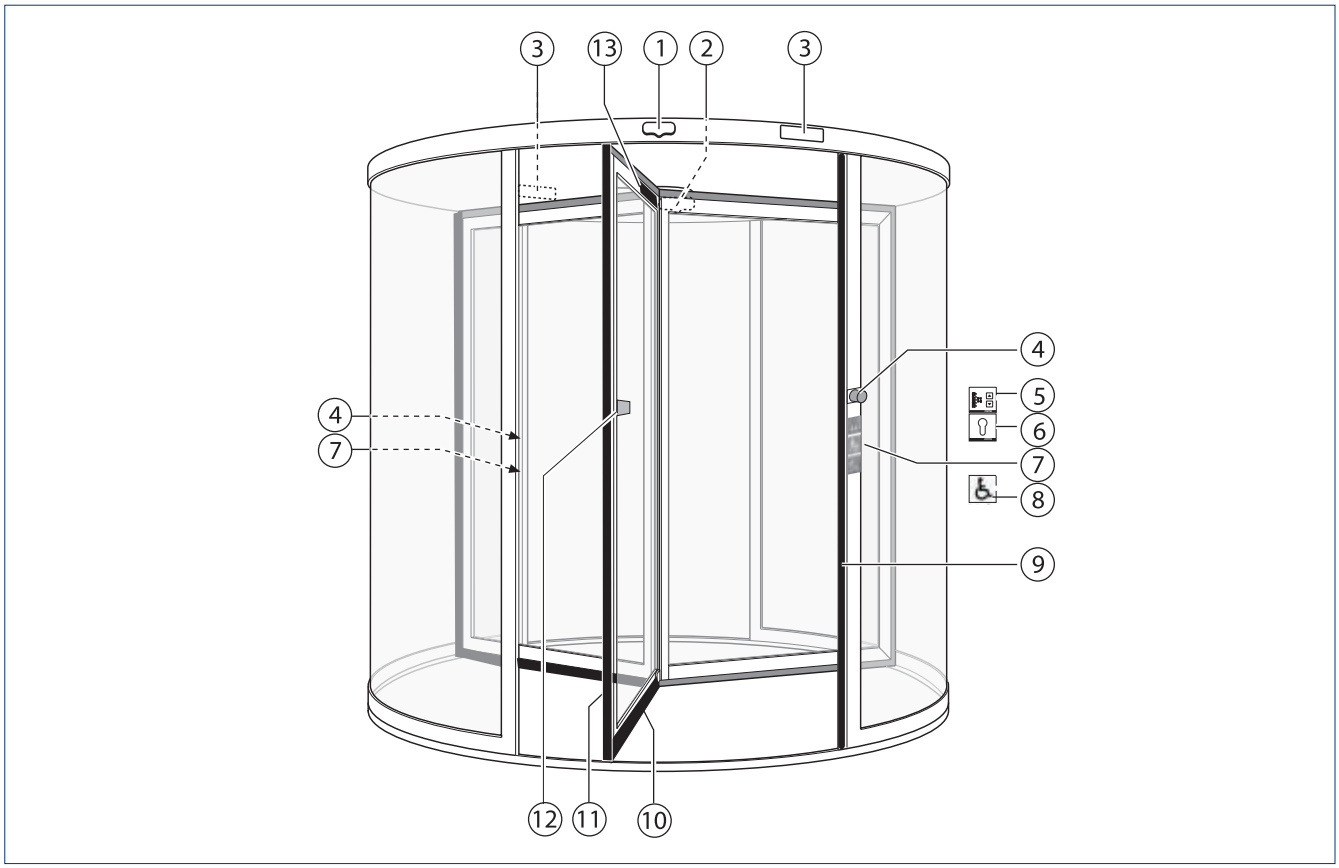

1 = Sensore di movimento e sicurezza interno I 2 = Sensore di movimento e sicurezza esterno I 3 = Sensore di sicurezza sullo stipite anteriore I 4 = Pulsante di arresto di emergenza interno ed esterno I 5 = Programmatore di funzione a tasti I 6 = Pulsante a chiave I 7 = Avvertenza all'interno e all'esterno I 8 = Pulsante per disabili (opzionali) I 9 = Elemento di sicurezza anticesoiamento I 10 = Costa di sicurezza battitacco I 11 = Costa di sicurezza verticale I 12 = Sicurezza traslante (opzionale) I 13 = Sicurezza della superficie anta rotante

SENSORE DI PROTEZIONE, TENDA A INFRAROSSI, SCANNER A LASER



Sensore di protezione GC 339



FLATSCAN REV LZ

Comando

PROGRAMMATORE DI FUNZIONE PER LA SELEZIONE DELLA MODALITÀ DI ESERCIZIO DELLE PORTE GIREVOLI

Si possono impostare le seguenti modalità di esercizio:

OFF
In modalità "OFF", il motoriduttore viene spento e la porta può essere ruotata manualmente. Questa modalità è particolarmente adatta per la manutenzione e la pulizia della porta. Tutti i dispositivi di attivazione sono disattivati.

Notte
Nella modalità "Notte" è possibile selezionare un'ampia gamma di opzioni di bloccaggio per la porta girevole.
- Nessun meccanismo di blocco
- Meccanismo di blocco manuale dell'anta tramite una serratura ad asta
- Meccanismo di blocco con freno a disco elettromeccanico
- Blocco elettromeccanico bistabile delle ante
- Meccanismo di blocco con chiusura notturna manuale
- Meccanismo di blocco con chiusura notturna automatica

Solo uscita
Nella modalità "Solo uscita", la porta viene attivata solo tramite il sensore di movimento e sicurezza interno. La porta ruota a velocità automatica e si ferma infine nella posizione finale.

Automatica
Nella modalità "Automatica", tutti i sensori sono attivi. All'attivazione, la porta accelera alla velocità impostata, gira alla velocità programmata per passare infine ad una velocità ridotta. La velocità di rotazione bassa e il tempo di funzionamento supplementare si possono impostare. Premendo contemporaneamente i tasti "freccia", si può passare alla "modalità inverno". In questo modo si elimina il tempo di funzionamento supplementare e la porta girevole si sposta immediatamente nella posizione finale. Come opzione, è possibile collegare un pulsante per disabili. Attivando questo pulsante, la velocità di rotazione si riduce, così da permettere alle persone con limiti fisici di attraversare la porta senza problemi. La velocità di rotazione e il tempo di funzionamento supplementare si possono impostare anche in questo caso.

Manuale
In modalità manuale, la porta girevole può essere ruotata liberamente. Se non sono impostate altre funzioni, la modalità "Manuale" è identica alla modalità "Off". È possibile impostare la seguente opzione: un sistema di posizionamento automatico ricolloca la porta in posizione finale e a bassa velocità dopo che questa è stata azionata manualmente. I dispositivi di sicurezza possono essere disattivati.

PROTEZIONE DEI PROGRAMMATORI DI FUNZIONE

I programmatori di funzione a tasti possono essere combinati con un pulsante a chiave. In questo modo si garantisce che solo il proprietario della chiave possa modificare la modalità. Se l'apertura della porta va autorizzata dall'esterno, allora è possibile usare pulsanti a chiave a prova di vandalismo.


Programmatore di funzione a tasti (TPS)


Programmatore di funzione a tasti con pulsante a chiave (TPS-SCT)


Interruttore a chiave antieffrazione

Service Tools

SERVICE TOOLS

GEZEconnects
Il Bluetooth® è una frequenza radio a corto raggio standardizzata a livello internazionale con un raggio d'azione di una decina di metri. Il software GEZEconnects permette di collegare tra loro un computer e i sistemi di porte automatiche GEZE senza fili, via Bluetooth®. Tutte le impostazioni del sistema di porta possono essere effettuate comodamente tramite un'interfaccia grafica intuitiva , salvate, inviate per e-mail e trasferite a un programma di elaborazione testi che funge da registro. Le funzioni di diagnosi mostrano in tempo reale i parametri di funzione più importanti del sistema di porta, così da poter riconoscere a colpo d'occhio eventuali anomalie. Tutte le impostazioni preliminari possono essere facilmente trasferite ad altri sistemi di porte. L'opportuna documentazione dei protocolli di messa in funzione, di manutenzione, di diagnosi e di tutti i dati statistici può essere scaricata con facilità in qualsiasi momento. La protezione tramite password per il blocco dei parametri operativi e dei dati di manutenzione garantisce la sicurezza contro le modifiche non autorizzate.

Terminale di servizio ST 220
Con il terminale di servizio ST 220, l'impostazione parametri dei sistemi di porte automatiche GEZE è mobile, maneggevole e semplice. La comunicazione e lo scambio di dati tra il terminale di servizio e l'automazione avvengono tramite un'interfaccia integrata RS485. L'ampio display illuminato è facile da usare grazie alla visualizzazione del testo in chiaro. Il terminale di servizio è dotato di una funzione di lettura per la manutenzione e la diagnosi. La corrente viene alimentata tramite il sistema di porte. La protezione tramite password per il blocco dei parametri operativi e dei dati di manutenzione garantisce la sicurezza contro le modifiche non autorizzate.


GEZEconnects


Terminale di servizio ST 220


myGEZE modulo Bluetooth®

Disegni di installazione

VARIANTI ANELLO A PAVIMENTO

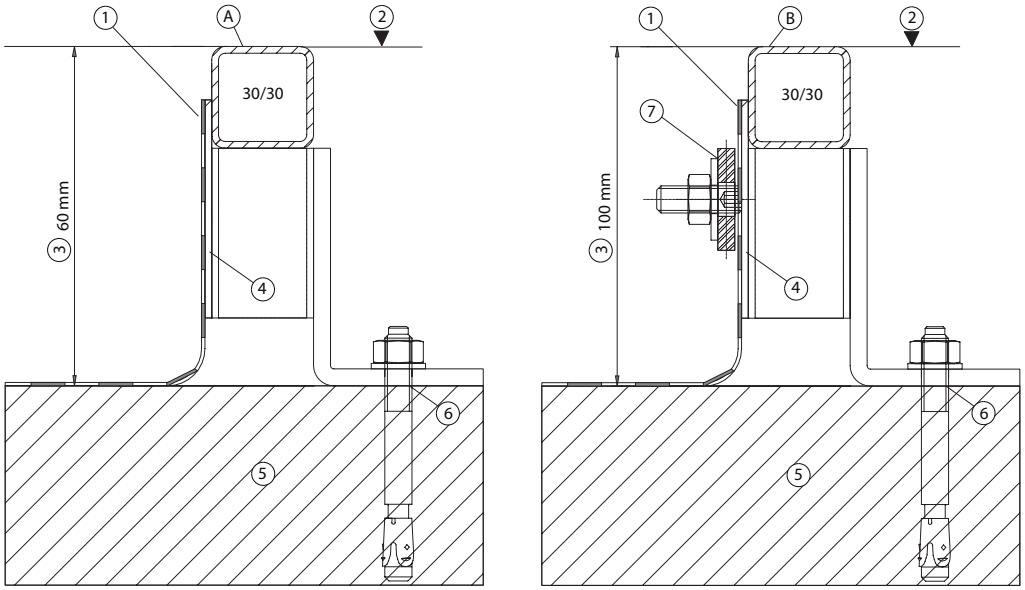

A = Anello a pavimento in acciaio inox con lamiera di supporto I B = Anello a pavimento in acciaio inox con flangia cieca I 1 = Guarnizione in sede di montaggio I 2 = Bordo superiore del pavimento finito I 3 = Struttura del pavimento (min.) I 4 = Lamiera di supporto I 5 = Pavimento grezzo I 6 = Fissaggio al pavime to grezzo I 7 = Flangia cieca

PUNTO DI GIUNZIONE PANNELLI FISSI CON CHIUSURA NOTTURNA REVO.PRIME

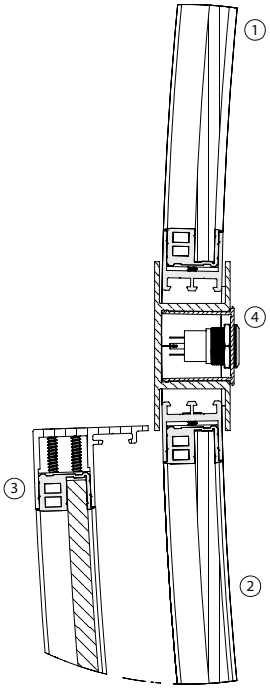

1 = Elementi laterale interno| 2 = Elementi laterale esterno | 3 = Chiusura notturna esterna | 4 = Punto di giunzione pannelli fissi | Pulsante di rilascio (opzionale)

CHIUSURA NOTTURNA REVO.PRIME

DETTAGLIO DEL PUNTO DI GIUNZIONE PANNELLI FISSI CHIUSURA NOTTURNA INTERNA

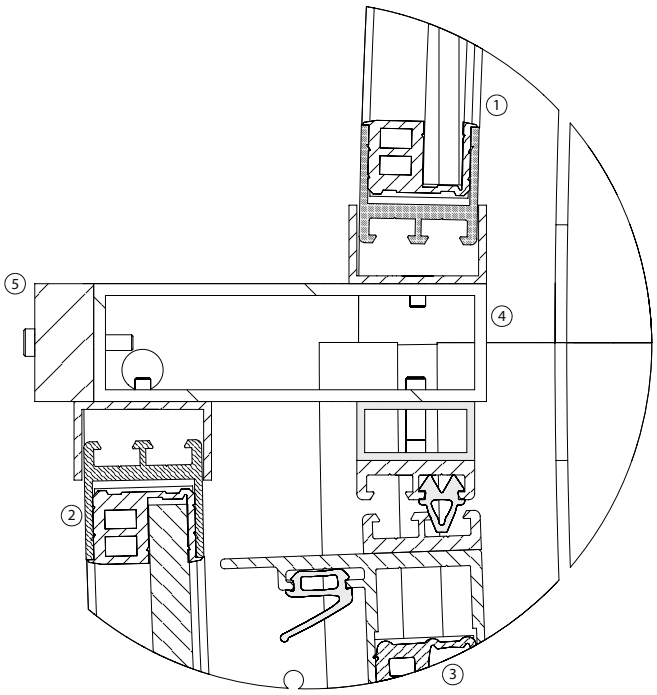

1 = Elemento laterale interno| 2 = Elemento laterale esterno | 3 = Chiusura notturna esterna | 4 = Punto di giunzione pannelli fissi | 5 = Collegamento alla facciata

VARIANTI SOFFITTO REVO.PRIME

VARIANTE SOFFITTO STANDARD

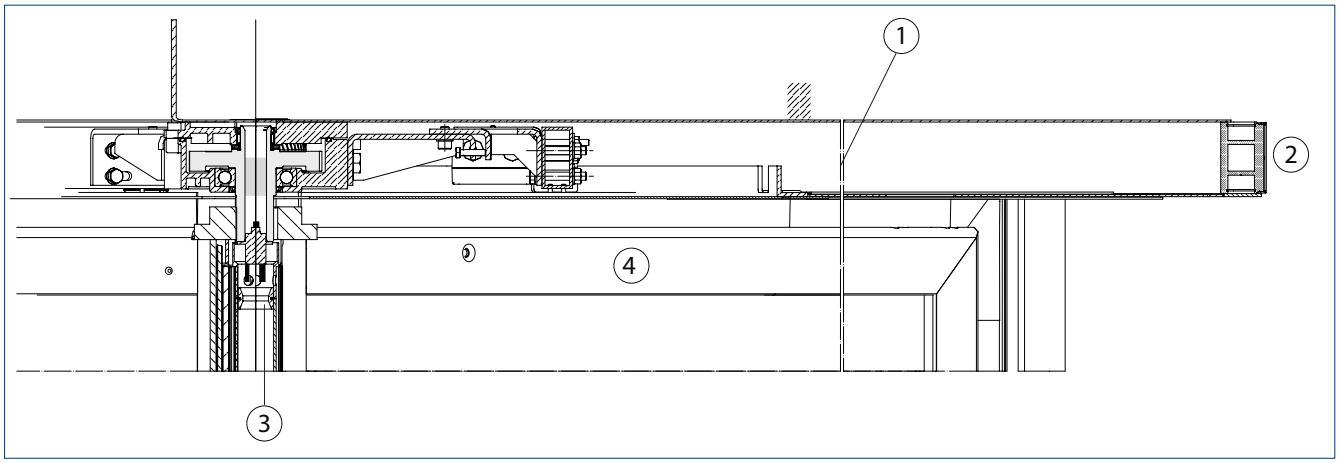

1 = Canopy | 2 = Profilo canopy | 3 = Asse girevole | 4 = Anta girevole

VARIANTE SOFFITTO CON CHIUSURA NOTTURNA (NV)

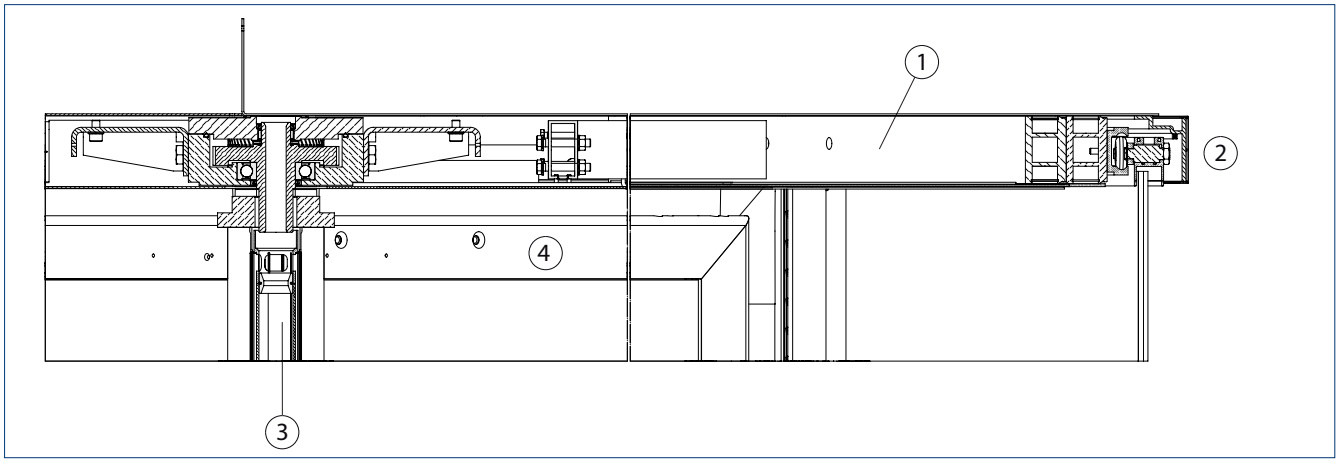

1 = Canopy | 2 = Profilo canopy con chiusura notturna esterna | 3 = Asse girevole | 4 = Anta girevole

VARIANTE SOFFITTO CON CHIUSURA NOTTURNA INTERNA (INV)

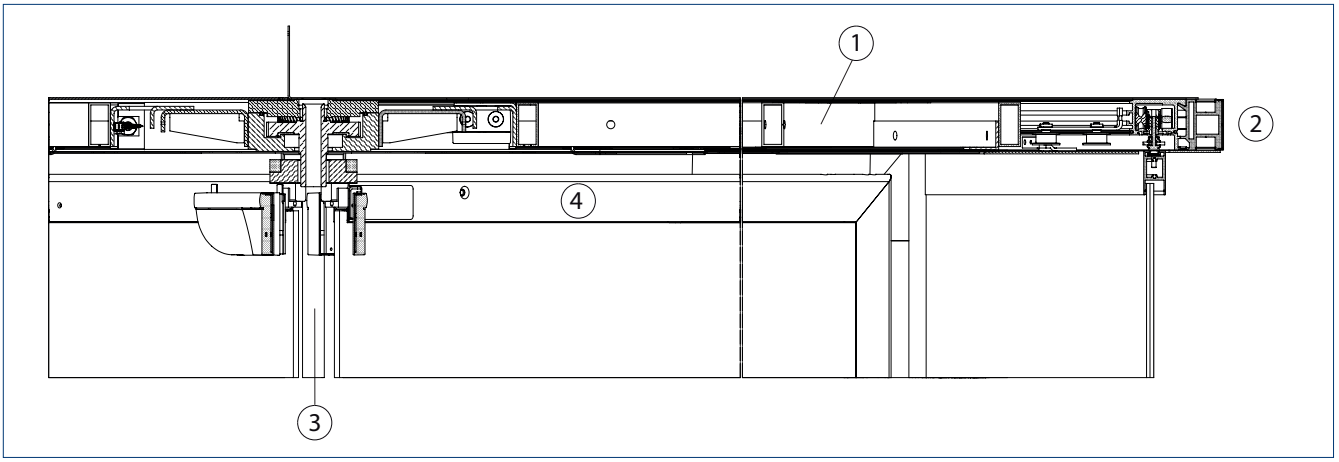

1 = Canopy | 2 = Profilo canopy con chiusura notturna interna | 3 = Asse girevole | 4 = Anta girevole

MOTORE A PAVIMENTO REVO.PRIME

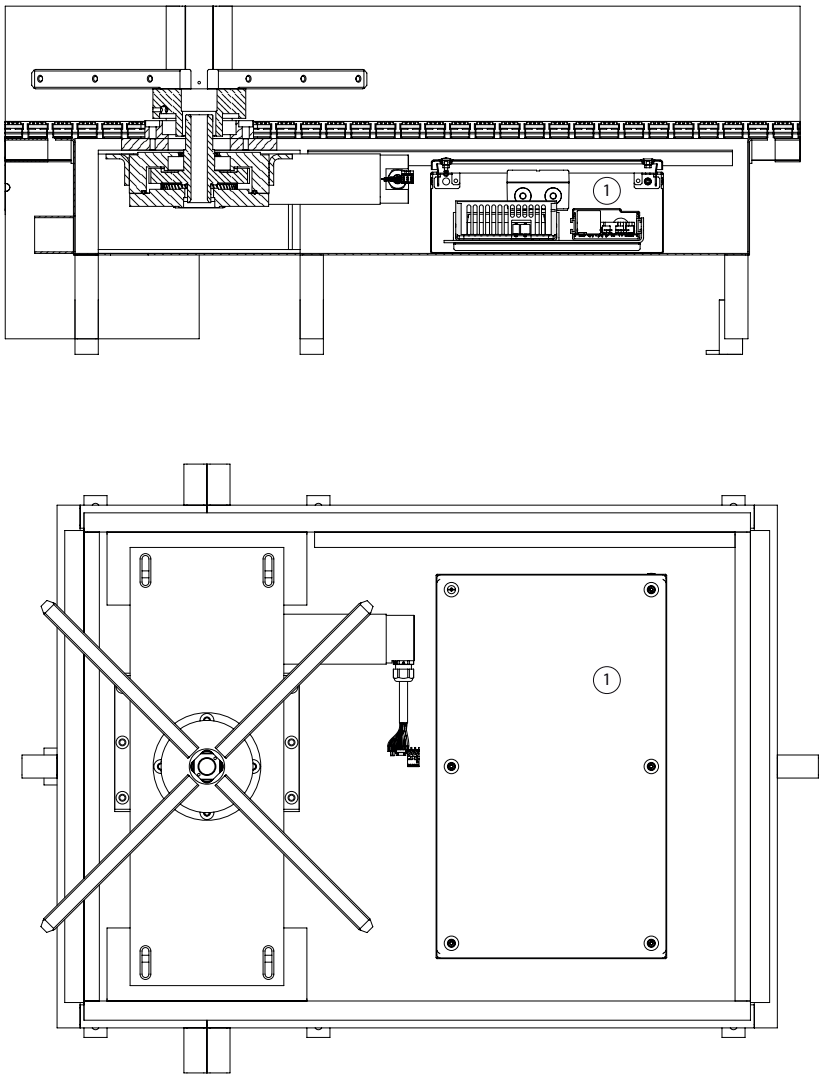

1 = Centralina

→ **Nota:** Dimensioni quadro di automazione: porta girevole Revo.PRIME GG (con quadro di automazione) 871 × 614 × 180 mm (LxAxAl)

LAMA D'ARIA REVO.PRIME

VISTA DALL'ALTO LAMA D'ARIA

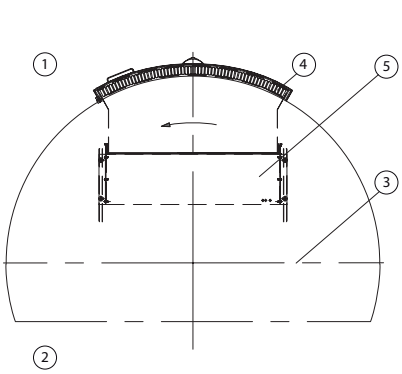

1 = Interno | 2 = Esterno | 3 = Asse | 4 = Condotto di uscita | 5 = Lama d'aria

SEZIONE VERTICALE LAMA D'ARIA

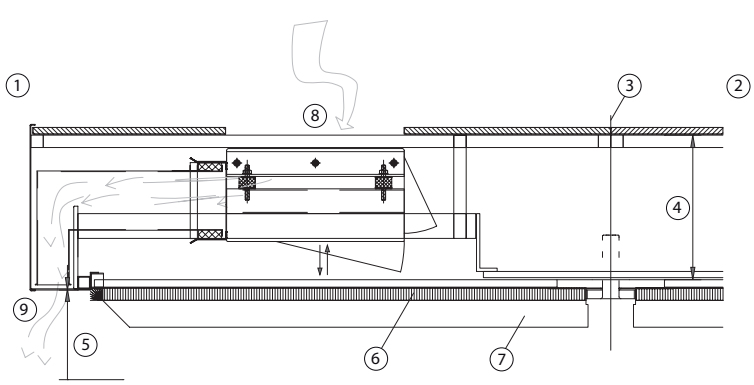

1 = Interno | 2 = Esterno | 3 = Asse | 4 = Altezza canopy | 5 = Altezza di passaggio libera | 6 = Guarnizione a spazzola | 7 = Anta girevole | 8 = Apertura per l'aspirazione dell'aria | 9 = Apertura di uscita

Schema di cablaggio automazione montaggio a soffitto

Per informazioni più dettagliate sul collegamento dei dispositivi di attivazione e dei sensori si rimanda al piano di collegamento 223143.

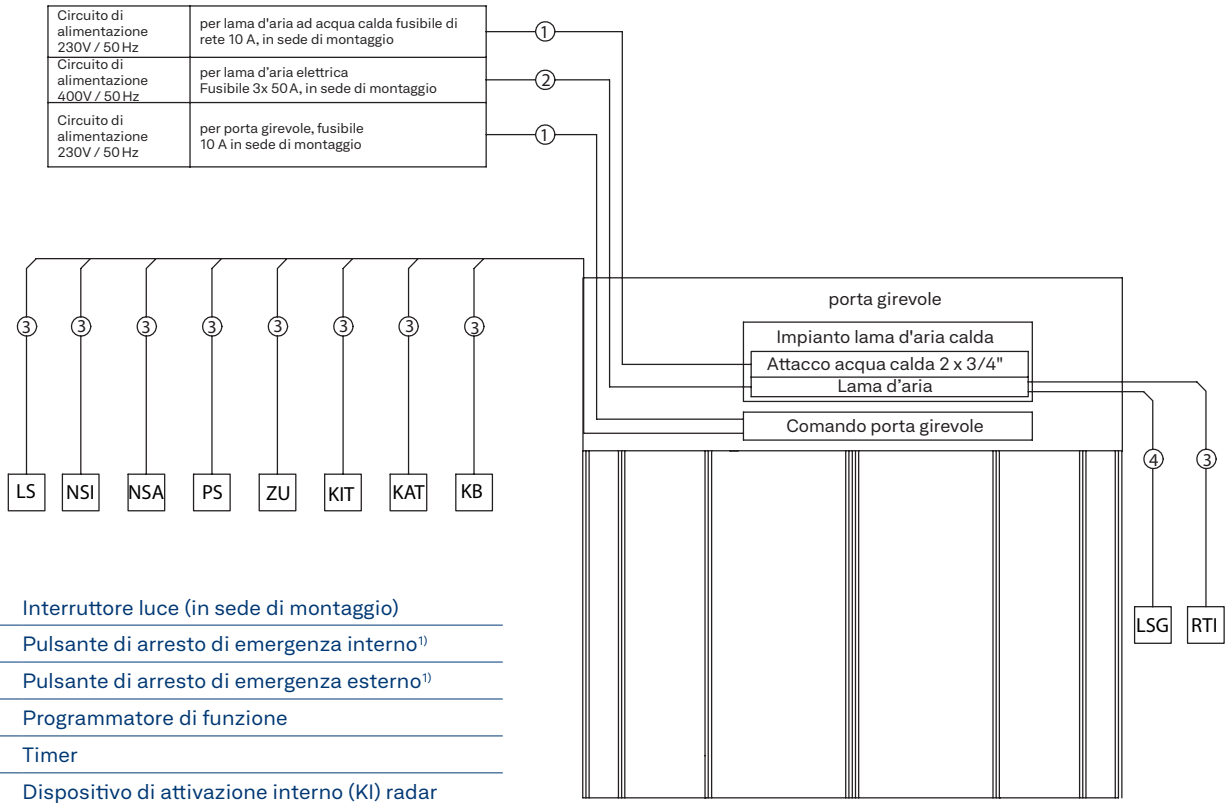

Lasciare sporgere il cavo per almeno 6 m dalla parete

LS	Interruttore luce (in sede di montaggio)
NSI	Pulsante di arresto di emergenza interno[1]
NSA	Pulsante di arresto di emergenza esterno[1]
CP	Programmatore di funzione
CHIUSO	Timer
KIR	Dispositivo di attivazione interno (KI) radar
KAR	Dispositivo di attivazione esterno (KA) radar
KIT	Dispositivo di attivazione interno (KI) tasto[2]
KAT	Dispositivo di attivazione esterno (KA) tasto[3]
KB	Dispositivo di attivazione autorizzato (KB)[4]
LSG	Dispositivo di commutazione della barriera d'aria
RTI	Termostato ambiente locali interni

Cavi

① NYM-J 3 x 1,5 mm²

② NYM-J 5 x 16 mm²

③ JE-Y(ST)Y 2 x 2 x 0,8 mm

④ JE-Y(ST)Y 10 x 0,8 mm max. 20 mm

[1] Applicare i pulsanti di arresto di emergenza in tutti i punti di accesso
[2] All'interno possono essere installati diversi dispositivi di attivazione (KI)
[3] All'esterno possono essere installati diversi dispositivi di attivazione (KA)
[4] All'esterno possono essere installati diversi dispositivi di attivazione autorizzato (KB)

Note:

- Posa dei cavi conforme a VDE 0100
- La posa dei cavi, il collegamento e la messa in funzione devono essere affidati esclusivamente a personale qualificato e autorizzato.
- Se si utilizzano componenti di altre marche, non offriamo nessuna garanzia né servizio di assistenza.
- Ulteriori dispositivi di attivazione per l'automazione per porta girevole sono montati nei profili all'interno o all'esterno del tamburo.
- La posa dei cavi raffigurati in questo schema va effettuata in sede di montaggio.
- I cavi sono rappresentati solo in modo schematico. L'esatto passaggio dei cavi si deve stabilire sul posto.
- Gli attacchi dei cavi e dell'acqua sono ad opera di una ditta specializzata che opera in sede di montaggio.

Schema di cablaggio montaggio sottopavimento

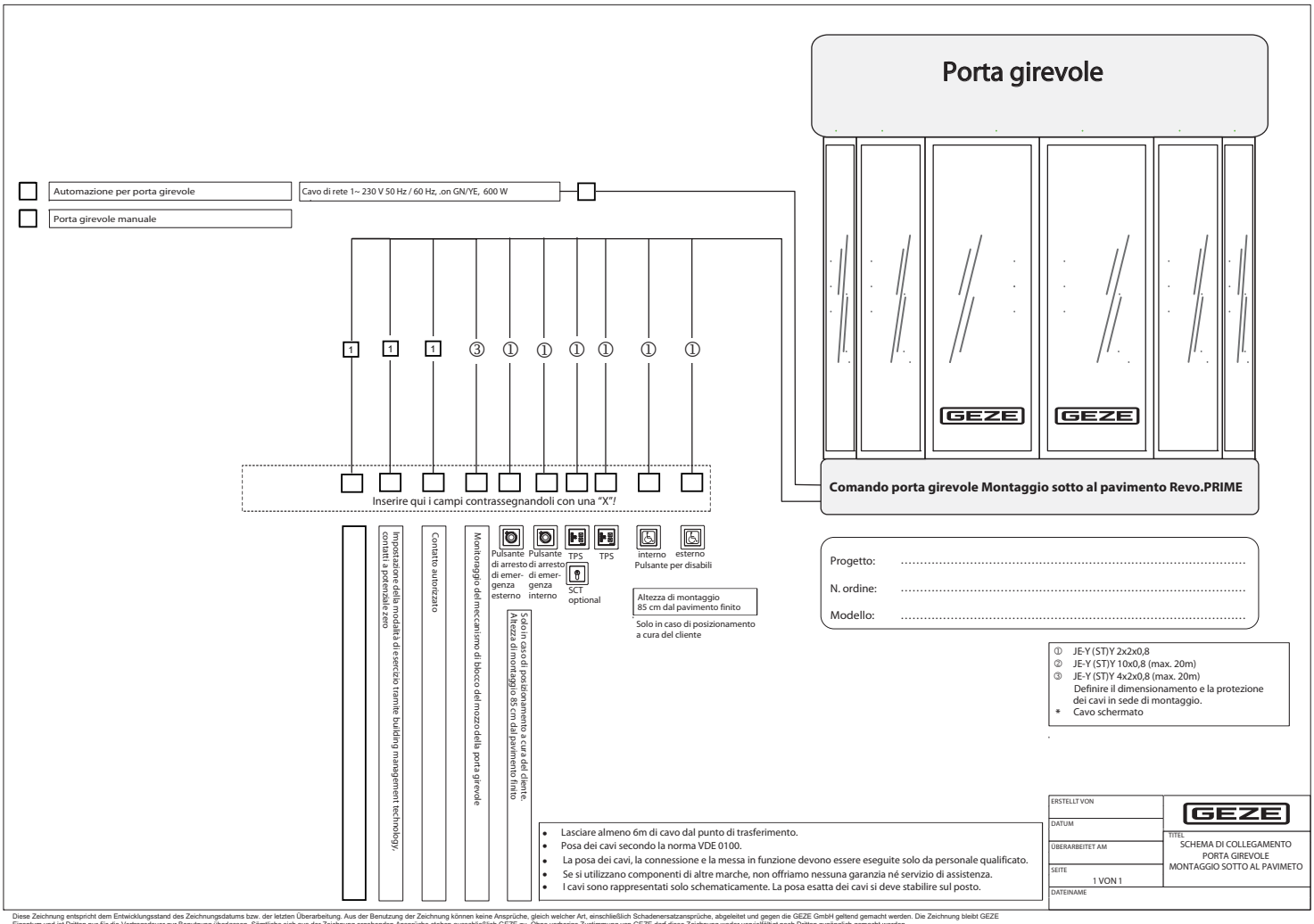

Diese Zeichnung entspricht dem Entwicklungsstand des Zeichnungsdatums bzw. der letzten Überarbeitung. Aus der Benutzung der Zeichnung können keine Ansprüche, gleich welcher Art, einschließlich Schadenersatzansprüche, abgeleitet und gegen die GEZE GmbH geltend gemacht werden. Die Zeichnung bleibt GEZE Eigentum und ist Dritten nur für die Vertragsdauer zur Benutzung überlassen. Sämtliche sich aus der Zeichnung ergebenden Ansprüche stehen ausschließlich GEZE zu. Ohne vorherige Zustimmung von GEZE darf diese Zeichnung weder vervielfältigt noch Dritten zugänglich gemacht werden.

Referenze



HQ Deloitte, Italia (Foto: GEZE ITALY)

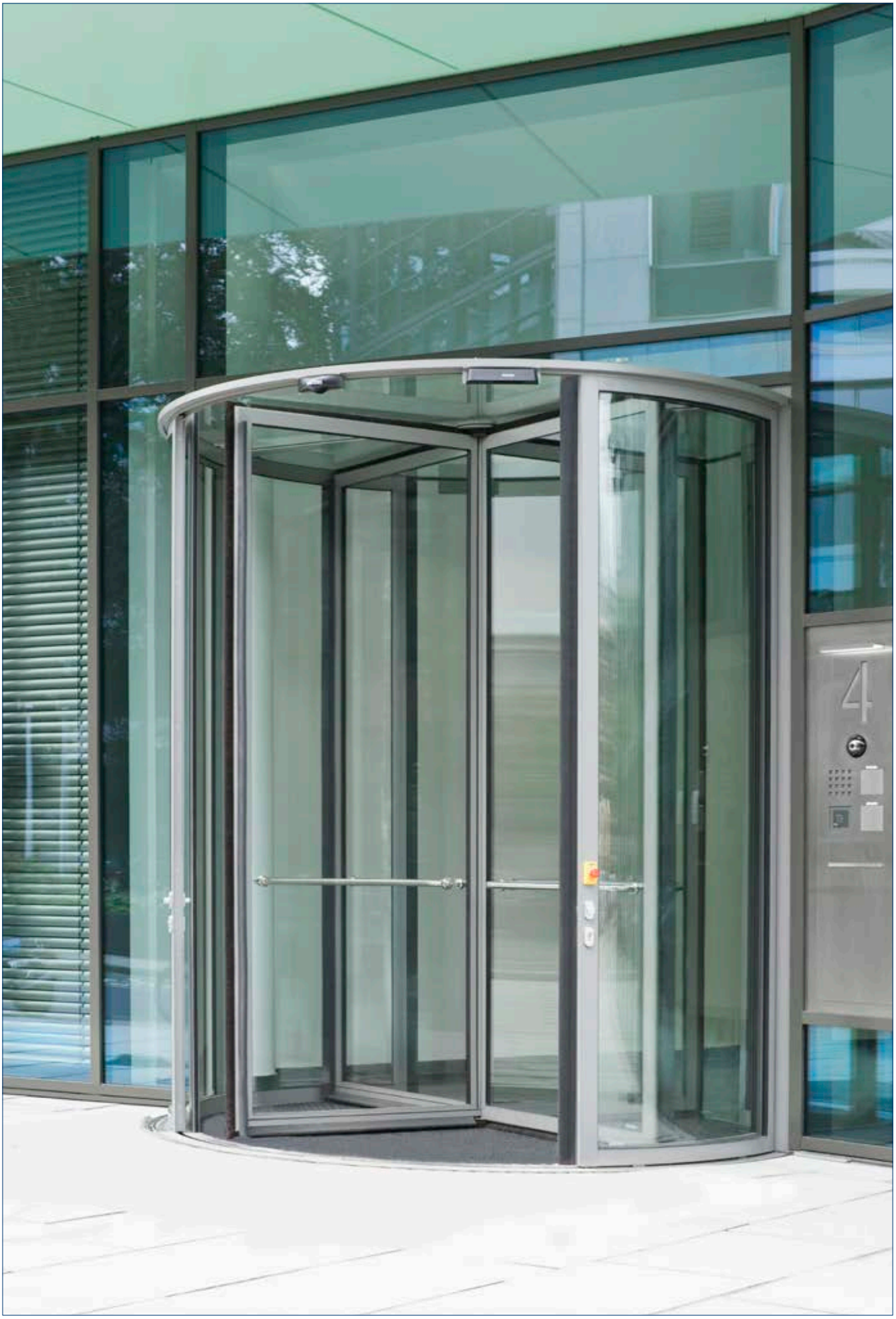

Foto: Lothar Wels / GEZE GmbH



Foto: Lothar Wels / GEZE GmbH

We are GEZE.

Per edifici degni di essere vissuti

GEZE è da anni sinonimo di innovazione tecnologica, prodotti di alta qualità, consulenza tecnica ed assistenza post-vendita a 360°.
Dall'idea iniziale alla realizzazione operativa, offriamo ai nostri clienti un percorso personalizzabile con soluzioni su misura studiate per soddisfare qualsiasi tipologia di richiesta. Proponiamo un'ampia gamma di sistemi automatici e manuali per porte e finestre, tecnologie di sicurezza e dispositivi di connessione digitale dei sistemi automatici negli edifici:
ci impegniamo a migliorare costantemente per fornire un prodotto sempre all'avanguardia e dal design innovativo.

GEZE GmbH
Reinhold-Vöster-Straße 21 – 29
71229 Leonberg
Deutschland

Telefon: +49 7152 203 0
Telefax: +49 7152 203 310
E-Mail: info.de@geze.com

www.geze.com

2026_11 ID-Nr. 184417 IT Con riserva di modifiche